STANLEY

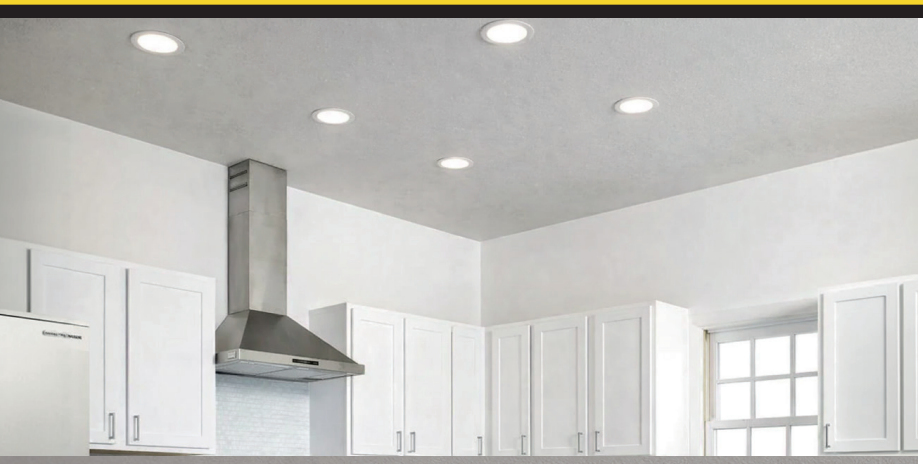







ilumitec® INTERNATIONAL

LIGHTING CATALOGUE

- LED PANELS
- COMMERCIAL LIGHTING
- EXHAUST FANS
- POWER STRIPS
- SURGE & VOLTAGE PROTECTORS
- SOLAR LIGHTING
- ELECTRIC WATE HEATER
- PORTABLE ENERGY GENERATOR
- FANS

©2026 Stanley Black & Decker, Inc. Stanley' and the Stanley/ logo are trademarks of Stanley Black & Decker, Inc. or an affiliate there of and are used under license. Manufactured by Lighting & Hardware Distribution Inc., Panama Headquarters, 1 (888) 502-8432, www.lightingandhardware.com

STANLEY



EXHAUST FANS

©2026 Stanley Black & Decker, Inc. Stanley' and the Stanley/ logo are trademarks of Stanley Black & Decker, Inc. or an affiliate there of and are used under license. Manufactured by Lighting & Hardware Distribution Inc., Panama Headquarters, 1 (888) 502-8432, www.lightingandhardware.com

STANLEY

EXHAUST FAN

SXIM-XF-01



Built for efficient and continuous ventilation, this exhaust fan is equipped with a DC motor and double ball bearing system that ensures smoother rotation, lower noise, and extended lifespan. The 100% copper wire motor improves electrical conductivity and performance stability, delivering reliable airflow for residential and commercial environments.

FEATURES

- High-efficiency DC motor
- Double ball bearing system for longer durability
- 100% copper wire coil for better conductivity
- Low noise operation
- Energy saving performance
- Stable and continuous airflow
- Easy installation and maintenance

APPLICATION

- Bathrooms
- Kitchens
- Warehouses
- Commercial spaces

CE IP20

PHYSICAL DATA

Finish	White
Protection Level - IP	IP 20
Installation Size	200 X 200 mm
Type of Installation	Wall / Ceiling Mounted
Body Material	PP
Coil Material	100% Copper
Motor Type	DC Motor
Bearing Type	Double Ball Bearing

ELECTRICAL DATA

Input Power	12W
Energy Saving	YES
Operating Voltage	80-245V~
Frequency	50-60 Hz
Air Flow	220 CFM

DIMENSIONS

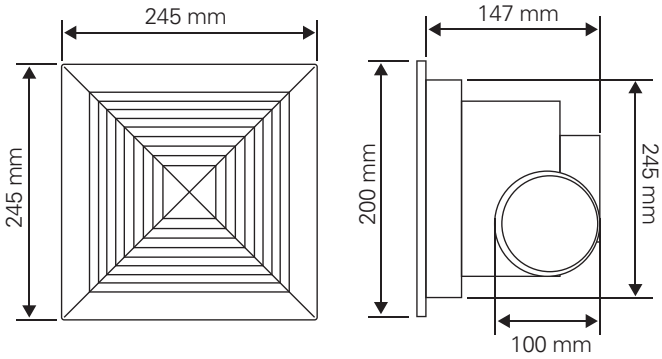

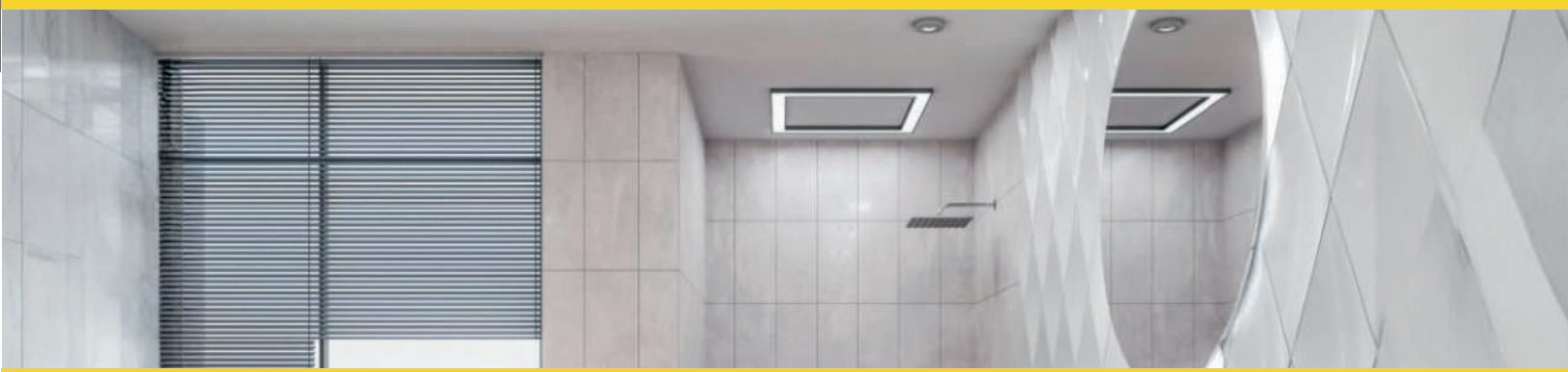

THE MEASURE OF A PRO™

©2026 Stanley Black & Decker, Inc. Stanley' and the Stanley/ logo are trademarks of Stanley Black & Decker, Inc. or an affiliate there of and are used under license. Manufactured by Lighting & Hardware Distribution Inc., Panama Headquarters, 1 (888) 502-8432, www.lightingandhardware.com

STANLEY

EXHAUST FAN
WITH LED CCT LAMP

SXIM-XF-02



Designed for efficient ventilation, this exhaust fan features a compact structure built with durable ABS panel and PP body. Its energy-saving 12W motor delivers stable high-speed performance at 1200 r/min, ensuring effective air circulation with an airflow capacity of 120 m³/h. Ideal for maintaining fresh and clean environments in residential and commercial spaces.

FEATURES

- Energy-saving 12W motor
- High airflow performance
- Durable ABS front panel
- Resistant PP body structure
- Low noise operation
- Stable high-speed rotation
- Easy installation
- Modern compact design

APPLICATION

- Bathrooms
- Kitchens
- Laundry areas
- Offices
- Storage rooms
- Commercial spaces
- Small warehouses

CE IP20

PHYSICAL DATA	
Finish	White
Protection Level - IP	IP 20
Installation Size	200mm x 200mm
Type of Installation	Ceiling Mounted
Panel Material	ABS
Body Material	PP
Motor Type	DC
ELECTRICAL DATA	
Input Power	23W
Energy Saving	YES
Operating Voltage	80-245V~
Frequency	50-60 Hz
Air Flow	120 m³/h
Fan Speed	1300 r/min

DIMENSIONS

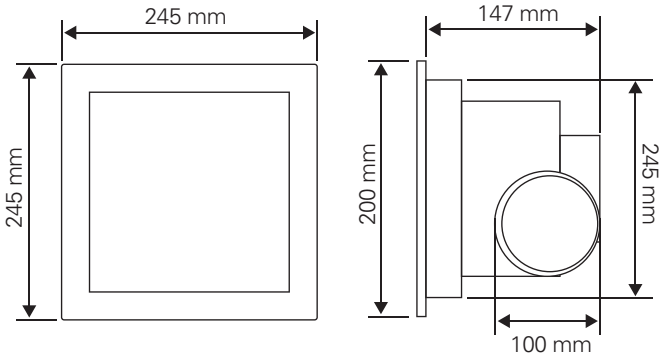



THE MEASURE OF A PRO™

©2026 Stanley Black & Decker, Inc. Stanley' and the Stanley/ logo are trademarks of Stanley Black & Decker, Inc. or an affiliate there of and are used under license. Manufactured by Lighting & Hardware Distribution Inc., Panama Headquarters, 1 (888) 502-8432, www.lightingandhardware.com

STANLEY

EXHAUST FAN

SXIM-XF-03



Engineered for high-efficiency ventilation, this exhaust fan is equipped with a DC double ball bearing motor that ensures stable rotation, enhanced durability, and long operational life. Its reinforced structure combines an ABS front panel with an iron motor body, providing strength and resistance for continuous use. With a powerful airflow capacity of 190 m³/h, it is ideal for medium to large enclosed areas.

FEATURES

- High-performance 12W motor
- AC double ball bearing system for longer lifespan
- Aluminium wire motor coil
- Strong iron motor housing
- Durable ABS decorative front panel
- High airflow efficiency (190 m³/h)
- Stable 1250 r/min rotation
- Easy ceiling installation
- Modern square grille design

APPLICATION

- Bathrooms
- Commercial restrooms
- Kitchens
- Offices
- Small warehouses
- Storage rooms
- Utility rooms

CE IP20

PHYSICAL DATA	
Finish	White
Protection Level - IP	IP 20
Installation Size	200x200mm
Type of Installation	Ceiling Mounted
Panel Material	ABS
Body Material	Iron Motor Housing
Motor Type	AC Double Ball Bearing Motor
ELECTRICAL DATA	
Input Power	12W
Energy Saving	YES
Operating Voltage	85-245V~
Frequency	50-60 Hz
Air Flow	200 CFM
Fan Speed	1200 r/min

DIMENSIONS

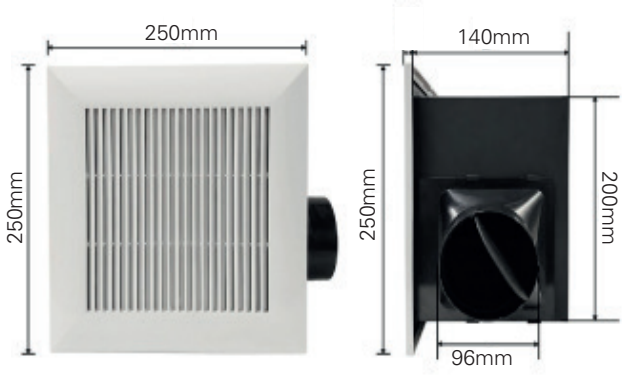



THE MEASURE OF A PRO™

©2026 Stanley Black & Decker, Inc. Stanley' and the Stanley/ logo are trademarks of Stanley Black & Decker, Inc. or an affiliate there of and are used under license. Manufactured by Lighting & Hardware Distribution Inc., Panama Headquarters, 1 (888) 502-8432, www.lightingandhardware.com

STANLEY

EXHAUST FAN WITH LED LAMP

SXIM-XF-04



This 8-inch exhaust fan combines high-efficiency ventilation with integrated lighting functionality. Equipped with a DC double ball bearing motor and 100% copper wire coil, it ensures smooth operation, low noise, and extended service life. The built-in 3CCT selectable lighting system allows users to adjust color temperature according to their environment needs, making it ideal for modern residential and commercial applications.

FEATURES

- High-efficiency DC motor
- Double ball bearing system for extended durability
- 100% copper wire coil for superior conductivity
- Wide voltage compatibility (85–245V)
- Integrated 3 CCT lighting selection
- Stable, low-noise performance
- Modern square design

APPLICATION

- Bathrooms
- Kitchens
- Laundry rooms
- Offices
- Commercial spaces

CE IP20

PHYSICAL DATA	
Finish	White
Protection Level - IP	IP 20
Dimensions	8" (200mm)
Type of Installation	Ceiling Mounted
Panel Material	ABS
Coil Material	Double Ball Bearing Copper
Motor Type	DC
ELECTRICAL DATA	
Input Power	23W
Energy Saving	YES
Operating Voltage	85-245V~
Frequency	50-60 Hz
CCT	3000K, 4000K, 6500K

DIMENSIONS

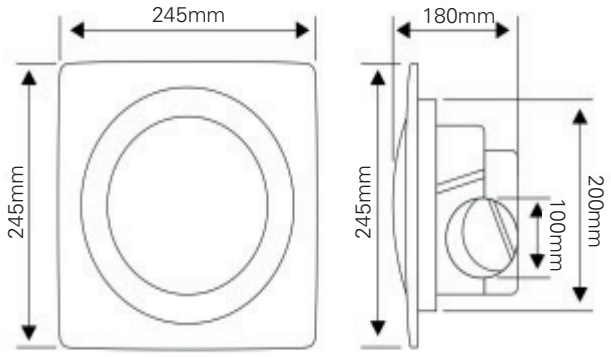

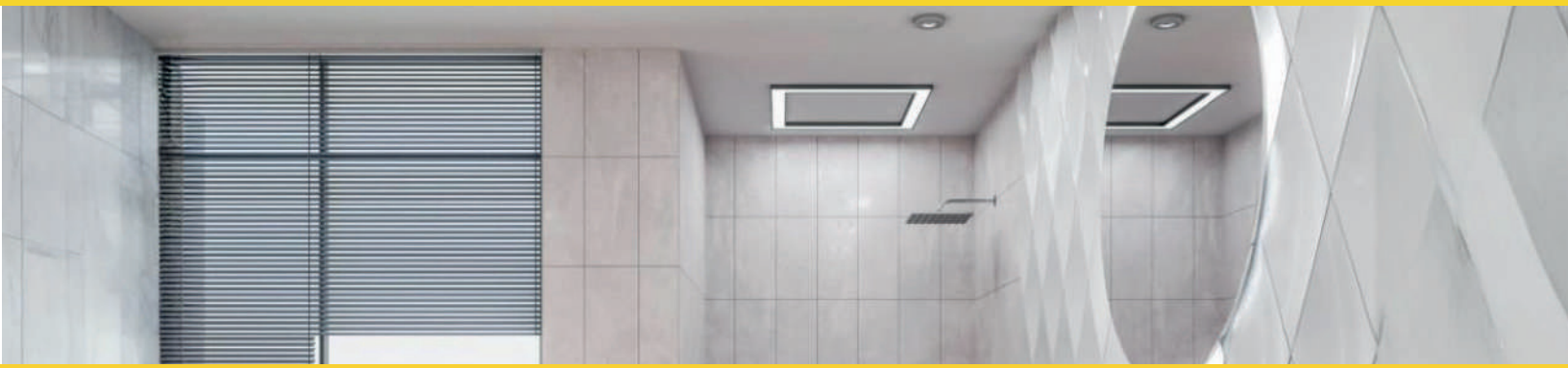

THE MEASURE OF A PRO™

©2026 Stanley Black & Decker, Inc. Stanley' and the Stanley/ logo are trademarks of Stanley Black & Decker, Inc. or an affiliate there of and are used under license. Manufactured by Lighting & Hardware Distribution Inc., Panama Headquarters, 1 (888) 502-8432, www.lightingandhardware.com

STANLEY

EXHAUST FAN

SXIM-XF-05



Designed for efficient ventilation in compact spaces, this 6-inch exhaust fan is powered by a high-efficiency DC motor with double ball bearing system for smoother rotation and extended lifespan. The 100% copper wire coil ensures superior electrical conductivity, energy efficiency, and stable performance for continuous air extraction.

FEATURES

- High-efficiency DC motor
- Double ball bearing system for durability
- 100% copper wire motor coil
- Energy-saving performance
- Stable and low-noise operation
- Compact square design
- Easy wall or ceiling installation

APPLICATION

- Bathrooms
- Small kitchens
- Laundry areas
- Offices
- Utility rooms
- Storage spaces

CE IP20

PHYSICAL DATA	
Finish	White
Protection Level - IP	IP 20
Installation Size	150x150mm
Type of Installation	Ceiling Mounted
Panel Material	ABS
Coil Material	Double Ball Bearing Copper
Motor Type	DC
ELECTRICAL DATA	
Input Power	8W
Energy Saving	YES
Operating Voltage	80-245V~
Frequency	50-60 Hz

DIMENSIONS

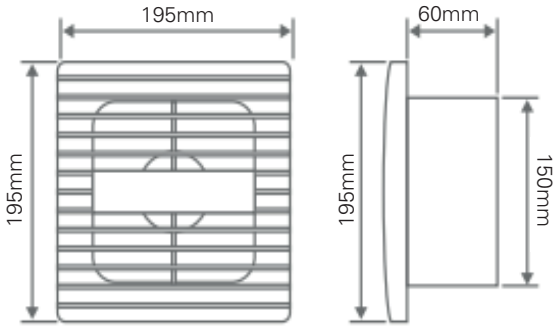



THE MEASURE OF A PRO™

©2026 Stanley Black & Decker, Inc. Stanley' and the Stanley/ logo are trademarks of Stanley Black & Decker, Inc. or an affiliate there of and are used under license. Manufactured by Lighting & Hardware Distribution Inc., Panama Headquarters, 1 (888) 502-8432, www.lightingandhardware.com

STANLEY



LED PANELS

©2026 Stanley Black & Decker, Inc. Stanley' and the Stanley/ logo are trademarks of Stanley Black & Decker, Inc. or an affiliate there of and are used under license. Manufactured by Lighting & Hardware Distribution Inc., Panama Headquarters, 1 (888) 502-8432, www.lightingandhardware.com

STANLEY

RECESSED LED PANEL LIGHT

SXIM-P01 & P05

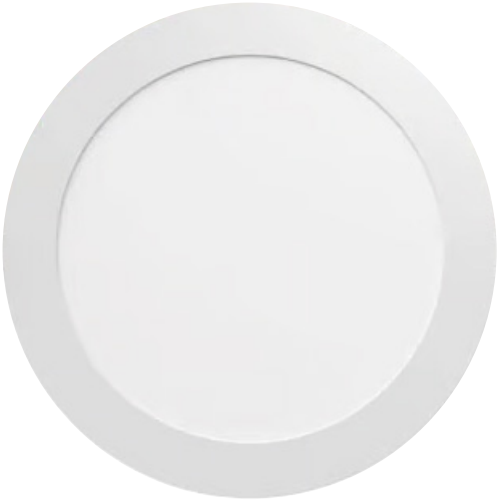

AVAILABLE WATTAGE OPTIONS:

- 3W
- 6W
- 9W
- 12W
- 18W
- 24W

BENEFITS:

- Energy efficiency.
- Improved environmental performance.
- Ability to operate in cold conditions.
- No heat or UV emissions.
- Design flexibility.
- Instant lighting and the ability to withstand frequent switching.
- Long lifespan.
- General lighting for limited build-in height.

(CCT) Color Temperature Switch

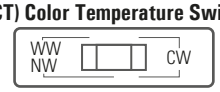

CE IP20

SPECIFICATIONS	
Shape:	Round LED Lamp
Fitting:	Recessed Ceiling
Finish:	White

ADDITONAL INFORMATION	
Volt:	100-277V 50-60Hz
Beam Angle:	110°
Certification:	CE

AVAILABLE WATTAGE OPTIONS

Power	Tone	Brightness	Size	Dimmable / Non Dimmable	Model
3W	3000K	150Lm	83mm x 17mm	Non Dimmable	SXIM-P01-R3W3K
3W	6000K	150Lm	83mm x 17mm	Non Dimmable	SXIM-P01-R3W6K
6W	3000K	360Lm	115mm x 17mm	Non Dimmable	SXIM-P01-R6W3K
6W	6000K	300Lm	115mm x 17mm	Non Dimmable	SXIM-P01-R6W6K
12W	6000K	720Lm	170mm x 17mm	Non Dimmable	SXIM-P01-12W6K
18W	6000K	1440Lm	220mm x 17mm	Non Dimmable	SXIM-P01-18W6K
9W	3000K, 4000K, 6500K	627Lm, 667Lm, 627Lm	142mm x 17mm	Non Dimmable	SXIM-P05-R9WCCT
12W	3000K, 4000K, 6500K	815Lm, 916Lm, 827Lm	170mm x 17mm	Non Dimmable	SXIM-P05-R12WCCT
18W	3000K, 4000K, 6500K	1100Lm, 1200Lm, 1100Lm	220mm x 17mm	Non Dimmable	SXIM-P05-R18W-CCT
24W	3000K, 4000K, 6500K	1730Lm, 1900Lm, 1730Lm	280mm x 17mm	Non Dimmable	SXIM-P05-R24WCCT



THE MEASURE OF A PRO™

©2026 Stanley Black & Decker, Inc. Stanley' and the Stanley/ logo are trademarks of Stanley Black & Decker, Inc. or an affiliate there of and are used under license. Manufactured by Lighting & Hardware Distribution Inc., Panama Headquarters, 1 (888) 502-8432, www.lightingandhardware.com

STANLEY

RECESSED LED PANEL LIGHT

SXIM-P02 & P06



AVAILABLE WATTAGE OPTIONS:
- 6W
- 12W
- 18W

BENEFITS:
- Energy efficiency.
- Improved environmental performance.
- Ability to operate in cold conditions.
- No heat or UV emissions.
- Design flexibility.
- Instant lighting and the ability to withstand frequent switching.
- Long lifespan.
- General lighting for limited build-in height.

(CCT) Color Temperature Switch

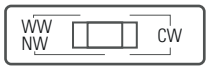

CE IP20

SPECIFICATIONS

Shape:	Square LED Lamp
Fitting:	Recessed Ceiling
Finish:	White

ADDITONAL INFORMATION

Volt:	100-277V 50-60Hz
Beam Angle:	110°
Certification:	CE

AVAILABLE WATTAGE OPTIONS

Power	Tone	Brightness	Size	Dimmable / Non Dimmable	Model
12W	6000K	720Lm	170mm x170mm	Non Dimmable	SXIM-P02-12W6K
18W	6000K	1440Lm	220mm x 220mm	Non Dimmable	SXIM-P02-18W6K
6W	3000K,4000K,6500K	323Lm/398Lm/332Lm	119mm x119mm	Non Dimmable	SXIM-P06-S6WCCT
12W	3000K,4000K,6500K	733Lm/824Lm/744Lm	170mm x170mm	Non Dimmable	SXIM-P06-S12WCCT
18W	3000K,4000K,6500K	1430Lm/1580Lm/1430Lm	220mm x 220mm	Non Dimmable	SXIM-P06-S18WCCT



THE MEASURE OF A PRO™

©2026 Stanley Black & Decker, Inc. Stanley' and the Stanley/ logo are trademarks of Stanley Black & Decker, Inc. or an affiliate there of and are used under license. Manufactured by Lighting & Hardware Distribution Inc., Panama Headquarters, 1 (888) 502-8432, www.lightingandhardware.com

STANLEY

LED SURFACE PANEL LIGHT

SXIM-P03 & P07



AVAILABLE WATTAGE OPTIONS:

- 6W
- 12W
- 18W
- 24W

BENEFITS:

- Energy efficiency.
- Improved environmental performance.
- Ability to operate in cold conditions.
- No heat or UV emissions.
- Design flexibility.
- Instant lighting and the ability to withstand frequent switching.
- Long lifespan.
- General lighting for limited build-in height.

(CCT) Color Temperature Switch

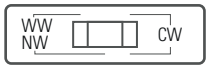

CE IP20

SPECIFICATIONS

Shape:	Round LED Lamp
Fitting:	Surface Mounted Ceiling
Finish:	White or Black

ADDITONAL INFORMATION

Volt:	100-277V 50-60Hz
Beam Angle:	110°
Certification:	CE

AVAILABLE WATTAGE OPTIONS

Power	Tone	Brightness	Size	Dimmable / Non Dimmable	Model
6W	6000K	390Lm	D-110mm H-28mm	Non Dimmable	SXIM-P03-R6W6K
12W	6000K	750Lm	D-160mm H-28mm	Non Dimmable	SXIM-P03-12W6K
18W	6000K	1200Lm	D-210mm H-28mm	Non Dimmable	SXIM-P03-18W6KWH
18W	6000K	1200Lm	D-210mm H-28mm	Non Dimmable	SXIM-P03-18W6KBK
24W	6000K	1200Lm	D-210mm H-28mm	Non Dimmable	SXIM-P03-R24W6K
18W	3000K, 4000K, 6500K	1430Lm,1580Lm,1430Lm	D-210mm H-28mm	Non Dimmable	SXIM-P07-18WCTWH
18W	3000K, 4000K, 6500K	1430Lm,1580Lm,1430Lm	D-210mm H-28mm	Non Dimmable	SXIM-P07-18WCTBK
24W	3000K, 4000K, 6500K	1730Lm,1900Lm,1730Lm	D-280mm H-35mm	Non Dimmable	SXIM-P07-R24WCCT



THE MEASURE OF A PRO™

©2026 Stanley Black & Decker, Inc. Stanley' and the Stanley/ logo are trademarks of Stanley Black & Decker, Inc. or an affiliate there of and are used under license. Manufactured by Lighting & Hardware Distribution Inc., Panama Headquarters, 1 (888) 502-8432, www.lightingandhardware.com

STANLEY

LED SURFACE MOUNTED PANEL LIGHT

SXIM-P04 & P08



AVAILABLE WATTAGE OPTIONS:

- 12W
- 18W
- 24W

BENEFITS:

- Energy efficiency.
- Improved environmental performance.
- Ability to operate in cold conditions.
- No heat or UV emissions.
- Design flexibility.
- Instant lighting and the ability to withstand frequent switching.
- Long lifespan.
- General lighting for limited build-in height.

(CCT) Color Temperature Switch

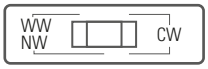

CE IP20

SPECIFICATIONS

Shape:	Square LED Lamp
Fitting:	Surface Mounted Ceiling
Finish:	White or Black

ADDITONAL INFORMATION

Volt:	100-277V 50-60Hz
Beam Angle:	110°
Certification:	CE

AVAILABLE WATTAGE OPTIONS

Power	Tone	Brightness	Size	Dimmable / Non Dimmable	Model
12W	6000K	720Lm	170mm x 170mm x 28mm	Non Dimmable	SXIM-P04-12W6K
18W	6000K	1440Lm	220mm x 220mm x 28mm	Non Dimmable	SXIM-P04-18W6KWH
18W	6000K	1440Lm	220mm x 220mm x 28mm	Non Dimmable	SXIM-P04-18W6KBK
12W	3000K, 4000K, 6500K	815Lm	160mm x 170mm x 28mm	Non Dimmable	SXIM-P08-S12WCCT
18W	3000K, 4000K, 6500K	1248Lm	220mm x 220mm x 28mm	Non Dimmable	SXIM-P08-18WCTBK
18W	3000K, 4000K, 6500K	1080Lm, 1200Lm, 1080Lm	220mm x 220mm x 28mm	Non Dimmable	SXIM-P08-18WCTWH
24W	3000K, 4000K, 6500K	1080Lm, 1200Lm, 1080Lm	282mm x 282mm x 28mm	Non Dimmable	SXIM-P08-S24WCCT



THE MEASURE OF A PRO™

©2026 Stanley Black & Decker, Inc. Stanley' and the Stanley/ logo are trademarks of Stanley Black & Decker, Inc. or an affiliate there of and are used under license. Manufactured by Lighting & Hardware Distribution Inc., Panama Headquarters, 1 (888) 502-8432, www.lightingandhardware.com

STANLEY

LED SURFACE PANEL LIGHT WITH MOTION SENSOR

SXIM-P09-18WCCT



AVAILABLE WATTAGE OPTIONS:
- 18W CCT

BENEFITS:
- Energy efficiency.
- Improved environmental performance.
- Ability to operate in cold conditions.
- No heat or UV emissions.
- Design flexibility.
- Instant lighting and the ability to withstand frequent switching.
- Long lifespan.
- General lighting for limited build-in height.

(CCT) Color Temperature Switch



CE IP20

SPECIFICATIONS	
Shape:	Round LED Lamp With Motion Sensor
Fitting:	Surface Mounted Ceiling
Finish:	White

ADDITIONAL INFORMATION	
Volt:	100-277V 50-60Hz
Beam Angle:	110°
Certification:	CE

AVAILABLE WATTAGE OPTIONS

Power	Tone	Brightness	Size	Dimmable / Non Dimmable	Model
18W	3000K/4000K/6500K	1440Lm/1440Lm/1415Lm	D-210mm H-37mm	Non Dimmable	SXIM-P09-18WCCT



THE MEASURE OF A PRO™

©2026 Stanley Black & Decker, Inc. Stanley' and the Stanley/ logo are trademarks of Stanley Black & Decker, Inc. or an affiliate there of and are used under license. Manufactured by Lighting & Hardware Distribution Inc., Panama Headquarters, 1 (888) 502-8432, www.lightingandhardware.com

STANLEY

DIMMABLE LED PANEL

SXIM-P10-R6-5CCT/R12W-5CCT



AVAILABLE WATTAGE OPTIONS:
- 6W CCT
- 12W CCT

BENEFITS:
- Energy efficiency.
- Improved environmental performance.
- Ability to operate in cold conditions.
- No heat or UV emissions.
- Design flexibility.
- Instant lighting and the ability to withstand frequent switching.
- Long lifespan.
- General lighting for limited build-in height.

(CCT) Color Temperature Switch



CE IP20

SPECIFICATIONS	
Shape:	Round LED Lamp
Fitting:	Surface Mounted Ceiling
Finish:	White

ADDITIONAL INFORMATION	
Volt:	100-130V 50-60Hz
Beam Angle:	110°
Certification:	CE

AVAILABLE WATTAGE OPTIONS

Power	Tone	Brightness	Size	Dimmable / Non Dimmable	Model
6W	2700K/3000K/3500K/4000K/5000K	450 Lm	D-120mm H-20mm	Dimmable	SXIM-P10-R6W-5CCT
12W	2700K/3000K/3500K/4000K/5000K	945 Lm	D-170mm H-20mm	Dimmable	SXIM-P10-R12W-5CCT



THE MEASURE OF A PRO™

©2026 Stanley Black & Decker, Inc. Stanley' and the Stanley/ logo are trademarks of Stanley Black & Decker, Inc. or an affiliate there of and are used under license. Manufactured by Lighting & Hardware Distribution Inc., Panama Headquarters, 1 (888) 502-8432, www.lightingandhardware.com

STANLEY



COMMERCIAL LIGHTING

©2026 Stanley Black & Decker, Inc. Stanley' and the Stanley/ logo are trademarks of Stanley Black & Decker, Inc. or an affiliate there of and are used under license. Manufactured by Lighting & Hardware Distribution Inc., Panama Headquarters, 1 (888) 502-8432, www.lightingandhardware.com

STANLEY

LED UFO HIGHBAY
CCT & POWER SELECT

SXIM-UFO-01-100PS-CCT



Power Selectable: 3-IN-ONE, 60W, 80W, 100W
3 CCT Selectable: 4000K, 5000K, 6000K
3 beam angles Selectable : 60°, 90°, 105° with zoomable optic design by simple rotation, Tool free Installation and Maintenance.
The ripple-like lens cover diffuses the dazzling light generated by individual LEDs.

FEATURES

- Built in high luminous efficiency LED Chip and Driver.
- Fast connection
- IP65
- Adjustable Beam Angle
- High efficacy to improve product ROI

APPLICATION

- Factory Workshop
- Warehouse
- Parking Lot
- Conference Room
- Storage Room
- Sports Field

Intertek CE IP65 Multi Beam Angle Switchable Multi Wattage Switchable Multi Color Temperature (CCT)

OPTICAL DATA	
Color Temperature	4000k, 5000k, 6000k
Luminous Flux	10230,13200 ,15950 Lm
Beam Angle	60°,90°,105° Adjustable
Type of Distribution	Direct Symmetrical
Optical Material	Diffuser PC
Life Span	50 000 Hrs

PHYSICAL DATA	
Finish	Black
Protection Level - IP	IP65
Dimensions	225 X142 mm
Type of Installation	Pendant, Ceiling, Wall
Body Frame	Aluminium
Operation Temperare	-30°C to +45°C

ELECTRICAL DATA	
Input Power	60W, 80W, 100W
Power Switchable	YES
Operating Voltage	100-277V
Frequency	50-60 Hz
Power Factor	>0.9
CRI	80
Dimmable	NO

DIMENSIONS

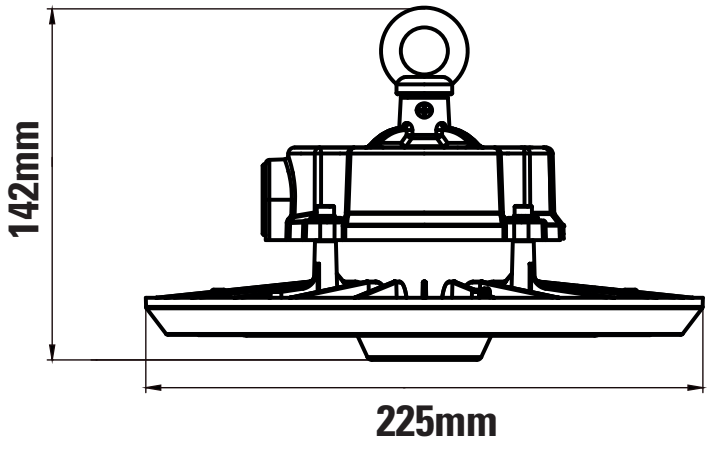

ADDITIONAL INFORMATION

New heat dissipation system to ensure long lifetime



THE MEASURE OF A PRO™

©2026 Stanley Black & Decker, Inc. Stanley' and the Stanley/ logo are trademarks of Stanley Black & Decker, Inc. or an affiliate there of and are used under license. Manufactured by Lighting & Hardware Distribution Inc., Panama Headquarters, 1 (888) 502-8432, www.lightingandhardware.com

STANLEY

LED UFO HIGHBAY
CCT & POWER SELECT

SXIM-UFO-01-100PS-CCT





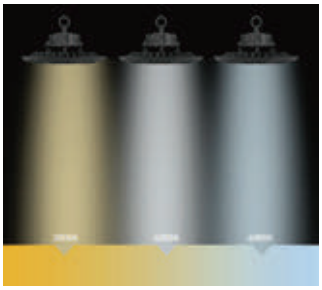

3CCT Selectable
4000K, 5000K, 6000K

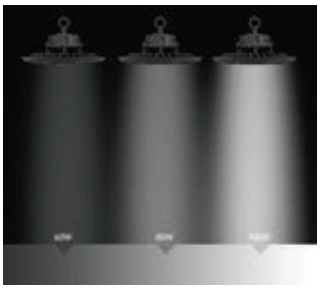

3 Power-in-1
60W/80W/100W selectable

Rotate the lens to change the beam Angle







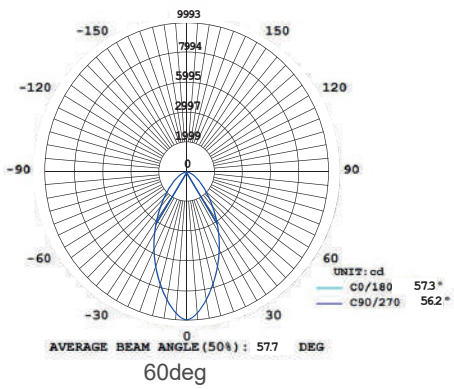

60deg

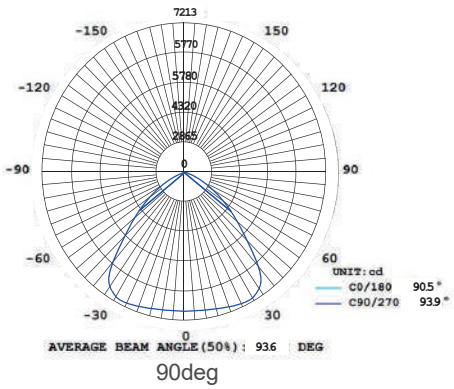

90deg

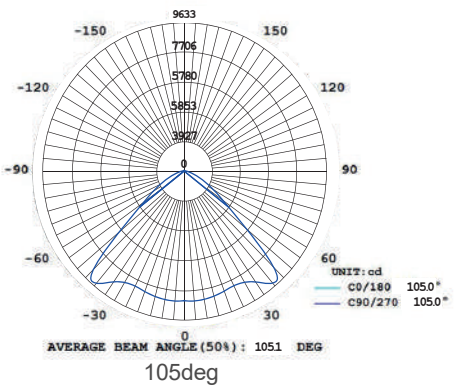

105deg

THE MEASURE OF A PRO™

©2026 Stanley Black & Decker, Inc. Stanley' and the Stanley/ logo are trademarks of Stanley Black & Decker, Inc. or an affiliate there of and are used under license. Manufactured by Lighting & Hardware Distribution Inc., Panama Headquarters, 1 (888) 502-8432, www.lightingandhardware.com

STANLEY

LED UFO HIGHBAY
CCT & POWER SELECT

SXIM-UFO-01-200PS-CCT



Power Selectable: 3-IN-ONE, 110W, 150W, 200W
3 CCT Selectable: 4000K, 5000K, 6000K
3 beam angles Selectable : 60°, 90°, 105° with zoomable optic design by simple rotation, Tool free Installation and Maintenance
The ripple-like lens cover diffuses the dazzling light generated by individual LEDs.

FEATURES

- Built in high luminous efficiency LED Chip and Driver.
- Fast connection
- IP65
- Adjustable Beam Angle
- High efficacy to improve product ROI

APPLICATION

- Factory Workshop
- Warehouse
- Parking Lot
- Conference Room
- Storage Room
- Sports Field

Intertek | CE | IP65 | Multi Beam Angle Switchable | Multi Wattage Switchable | Multi Color Temperature (CCT)

OPTICAL DATA	
Color Temperature	4000K , 5000K, 6000K
Luminous Flux	18755, 24750, 31900 Lm
Beam Angle	60°,90°,105° Adjustable
Type of Distribution	Direct Symmetrical
Optical Material	Diffuser PC
Life Span	50 000 Hrs

PHYSICAL DATA	
Finish	Black
Protection Level - IP	IP 65
Dimensions	250 X 162 mm
Type of Installation	Pendant ,Ceiling, Wall
Body Frame	Aluminium
Operation Temperature	-30°C to +45°C

ELECTRICAL DATA	
Input Power	110W, 150W, 200W
Power Switchable	YES
Operating Voltage	100-277V
Frequency	50-60 Hz
Power Factor	>0.9
CRI	80
Dimmable	NO

DIMENSIONS

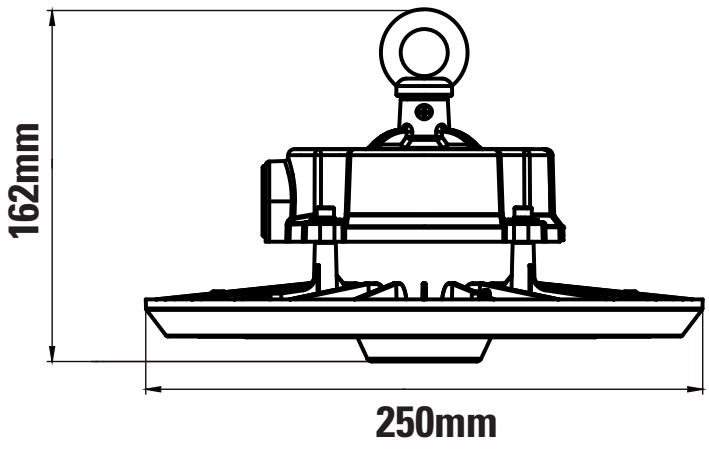

ADDITIONAL INFORMATION

New heat dissipation system to ensure long lifetime



THE MEASURE OF A PRO™

©2026 Stanley Black & Decker, Inc. Stanley' and the Stanley/ logo are trademarks of Stanley Black & Decker, Inc. or an affiliate there of and are used under license. Manufactured by Lighting & Hardware Distribution Inc., Panama Headquarters, 1 (888) 502-8432, www.lightingandhardware.com

STANLEY

LED UFO HIGHBAY
CCT & POWER SELECT

SXIM-UFO-01-200PS-CCT





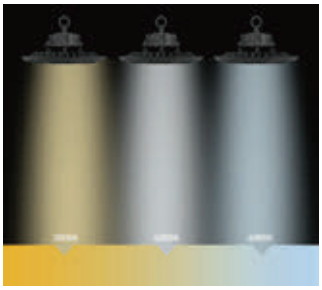

3CCT Selectable
4000K, 5000K, 6000K



3 Power-in-1
110W/150W/200W selectable

Rotate the lens to change the beam Angle







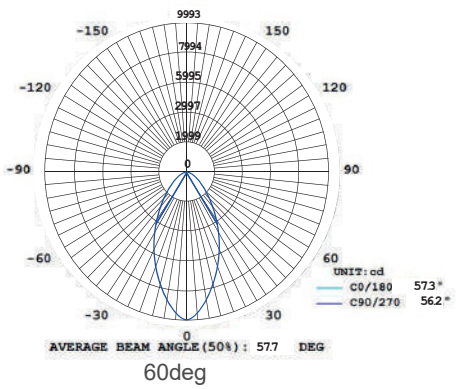

60deg

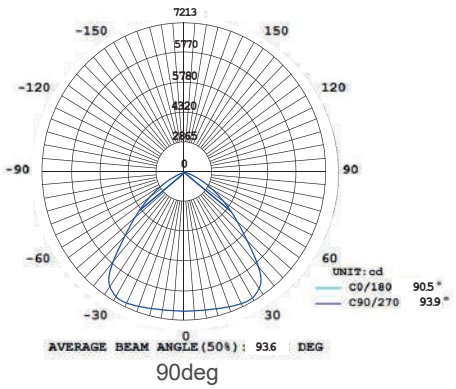

90deg

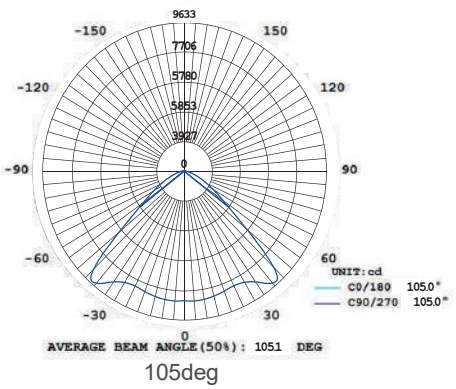

105deg

THE MEASURE OF A PRO™

©2026 Stanley Black & Decker, Inc. Stanley' and the Stanley/ logo are trademarks of Stanley Black & Decker, Inc. or an affiliate there of and are used under license. Manufactured by Lighting & Hardware Distribution Inc., Panama Headquarters, 1 (888) 502-8432, www.lightingandhardware.com

STANLEY

LED CANOPY LAMP

SXIMCAN01-PSCCT



The CAN-01 Selectable Canopy Light is a contractor experience LED canopy light – designed to save you money, save you time, and install quickly.
3 selectable lumen outputs for different ceiling heights and 3 selectable CCT color outputs.
Fast installation that's prime for an easy retrofit – engineered with your experience first.

FEATURES
- Built in high luminous efficiency LED Chip and Driver.
- 3 Level Power Switchable
- Fast connection, IP65

APPLICATION
- Industrial Areas
- Parks
- Sidewalks
- Schools
- Commercial Areas
- And others.

Indoor / Outdoor

Intertek

LED

Multi Wattage Switchable

Multi Color Temperature (CCT)

Easy Installation

Water Proof

OPTICAL DATA

Color Temperature (CCT)	4000K,5000K,6000K
Luminous Flux	5440Lm, 8160Lm
	11560Lm, 13600Lm
Beam Angle	100°
Type of Distribution	Direct Symmetrical
Life Span	50 000 Hrs

PHYSICAL DATA

Finish	Black
Protection Level - IP	IP65
Dimensions	242x242x80mm
Type of Installation	Surface Mounted
Body Frame	Die-Cast Aluminium
Weight	2.2 Kg
Operation Temperature	-40°C to +50°C

ELECTRICAL DATA

Input Power	40W,60W,80W,100W
Power Switchable	YES
Operating Voltage	120-277V
Frequency	50-60 Hz
Power Factor	>0.95
CRI	70

DIMENSIONS

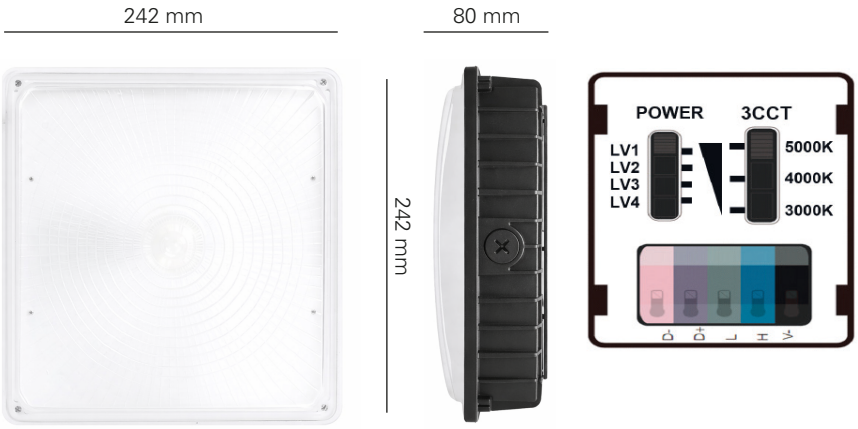

LUMINOUS INTENSITY DISTRIBUTION

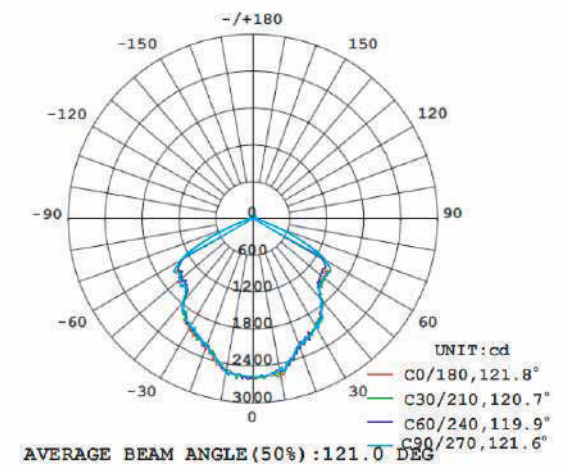

THE MEASURE OF A PRO™

©2026 Stanley Black & Decker, Inc. Stanley' and the Stanley/ logo are trademarks of Stanley Black & Decker, Inc. or an affiliate there of and are used under license. Manufactured by Lighting & Hardware Distribution Inc., Panama Headquarters, 1 (888) 502-8432, www.lightingandhardware.com

STANLEY

LED WALL LAMP

SXIMWP01-PSCCT



Outdoor

Rugged, die-cast housing with advanced thermal management system ensures reliability and durability. Weather-proof, gasketed driver compartment protects electronics against environmental elements.
Tunable CCT for 3000K, 4000K, 5000K, Color Temperature Options
Anti-UV Prismatic Translucent Lens Designed to Shape the Light Distribution and Uniformity.
Mounting via J-box or Surface Conduit. Casting Thermally Conducts LED Heat to Optimize Performance and Long Life.
Pre-Installed Photocell Sensor

FEATURES

- Built in high luminous efficiency LED Chip and Driver.
- 3 Level Power Switchable
- Fast connection
- IP65

APPLICATION

- Industrial Areas
- Schools
- Sidewalks
- Residential

Intertek

PHOTOCELL SENSOR

Multi Wattage Switchable

Multi Color Temperature (CCT)

Easy Installation

Water Proof

OPTICAL DATA

Color Temperature (CCT)	4000K,5000K,6000K
Luminous Flux	1890Lm, 2520Lm
	3150Lm, 3780Lm
Beam Angle	100°
Type of Distribution	Direct Symmetrical
Life Span	50 000 Hrs
Weight	0.52 kg

PHYSICAL DATA

Finish	Black
Protection Level - IP	IP65
Dimensions	144x224x85mm
Type of Installation	Surface Mounted
BodyFrame	Die-Cast Aluminium
Optical Material	Diffuser PC
Operation Temperature	-40°C to +50°C

ELECTRICAL DATA

Input Power	15W, 20W, 25W, 30W
Power Switchable	YES
Operating Voltage	120-277 V
Frequency	50-60 Hz
Power Factor	>0.95
CRI	70

DIMENSIONS

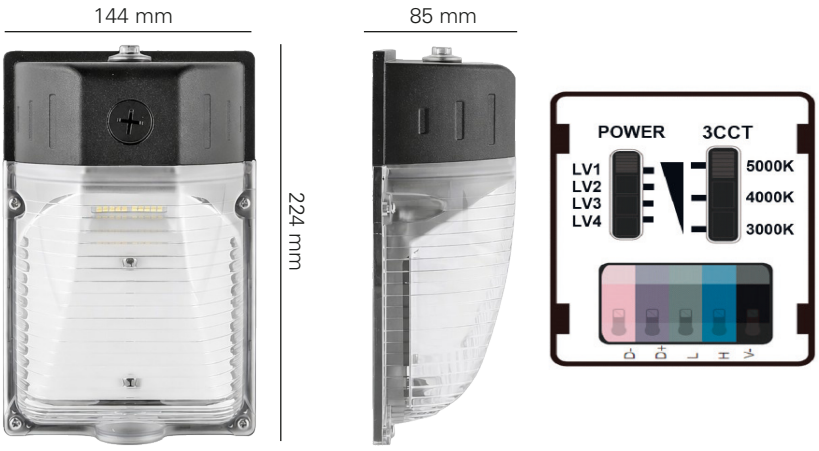

LUMINOUS INTENSITY DISTRIBUTION

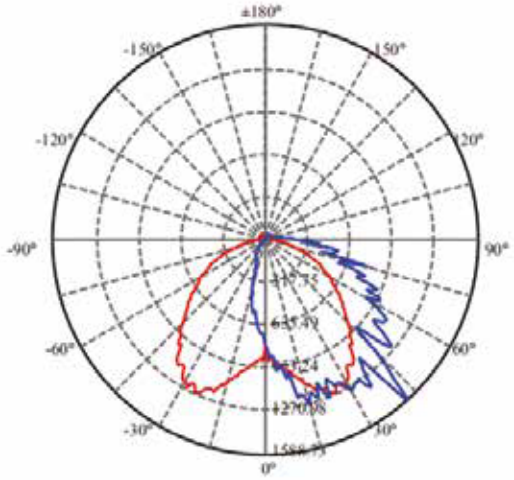

THE MEASURE OF A PRO™

©2026 Stanley Black & Decker, Inc. Stanley' and the Stanley/ logo are trademarks of Stanley Black & Decker, Inc. or an affiliate there of and are used under license. Manufactured by Lighting & Hardware Distribution Inc., Panama Headquarters, 1 (888) 502-8432, www.lightingandhardware.com

STANLEY

LED WALL LAMP

SXIMWP02-PSCCT



Indoor / Outdoor

Two-Piece Die-Cast Aluminum Housing with Thermally Conductive LED Panel and Electrical Chamber
Tunable CCT for 4000K, 5000K ,6000K ,Color Temperature Options
Anti-UV Prismatic Translucent Lens Designed to Shape the Light Distribution and Uniformity.
Mounting via J-box or Surface Conduit

FEATURES

- Built in high luminous efficiency LED Chip and Driver.
- 3 Level Power Switchable
- Fast connection
- IP65

APPLICATION

- Industrial Areas
- Parks
- Sidewalks
- Schools
- Squares
- And others.

Intertek | LED | Multi Wattage Switchable | Multi Color Temperature (CCT) | Easy Installation | Water Proof

OPTICAL DATA

Color Temperature (CCT)	4000K,5000K,6000K
Luminous Flux	3750Lm, 5625Lm
	7500Lm, 10000Lm
Beam Angle	100°
Type of Distribution	Direct Symmetrical
Life Span	50 000 Hrs

PHYSICAL DATA

Finish	Black
Protection Level - IP	IP65
Dimensions	363x233x163mm
Type of Installation	Surface Mounted
Body Frame	Die-Cast Aluminium
Weight	2.05 Kg
Operation Temperature	-40°C to +50°C

ELECTRICAL DATA

Input Power	30W, 45W, 60W, 80W
Power Switchable	YES
Operating Voltage	120-277V
Frequency	50-60 Hz
Power Factor	>0.95
CRI	70

DIMENSIONS



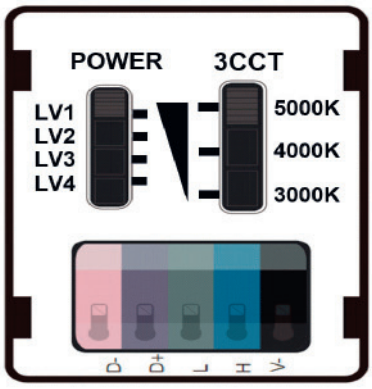

LUMINOUS INTENSITY DISTRIBUTION

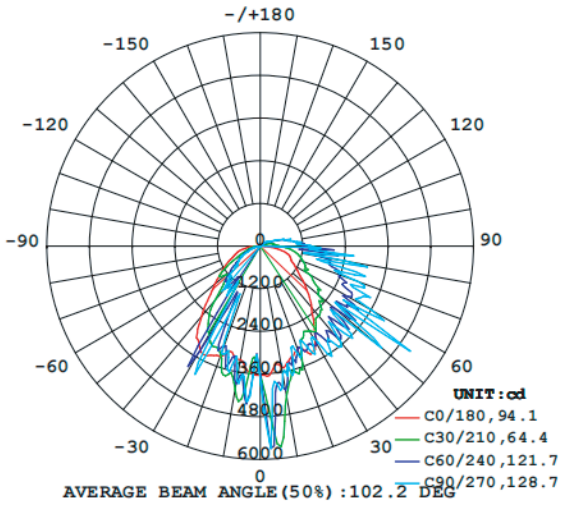

THE MEASURE OF A PRO™

©2026 Stanley Black & Decker, Inc. Stanley' and the Stanley/ logo are trademarks of Stanley Black & Decker, Inc. or an affiliate there of and are used under license. Manufactured by Lighting & Hardware Distribution Inc., Panama Headquarters, 1 (888) 502-8432, www.lightingandhardware.com

STANLEY

LED LINEAR LIGHT CCT

SXIML01- CCT



Indoor

LED Linear luminaire, homogeneous light distribution without shadows, for a continuous, clean and simple lighting system. Modern and compact design with LED strip and opalized diffuser.
With 3 installation methods: Pendant, surface-mounted, or recessed/ Trimless

FEATURES

- 3 Color Switchable Selection 3000K/4000K/6500K
- 1.5 Mt Pendant Kit Adjustable
- Ability to operate in cold conditions.
- Design flexibility.
- General lighting for limited build-in height.
- Instant lighting and the ability to withstand frequent switching.
- Interconectable

APPLICATION

- Offices
- Stores
- Commercial Areas
- Educational Institutions

CE LED

Multi Color Temperature (CCT)

Eco Friendly

3 Type of Installation
Hanging, Surface & Recessed

OPTICAL DATA	
Color Temperature (CCT)	3000K,4000K, 6500K
Luminous Flux	2000 Lm or 4000 Lm
Beam Angle	110°
Type of Distribution	Direct Symmetrical
Efficiency	100 Lm/W

PHYSICAL DATA	
Finish	Black/White
Protection Level - IP	IP20
Dimensions (20W)	600x50x70 mm
Dimensions (40W)	1200x50x70 mm
Type of Installation	3 Type of Installation
Body Frame	Aluminium
Optical Material	PMMA

ELECTRICAL DATA	
Input Power	20W or 40W
Driver Type	Isolated Driver
Operating Voltage	100-277 V
Frequency	50-60 Hz
CRI	80
Operation Temperature	-20°C to +40°C

DIMENSIONS

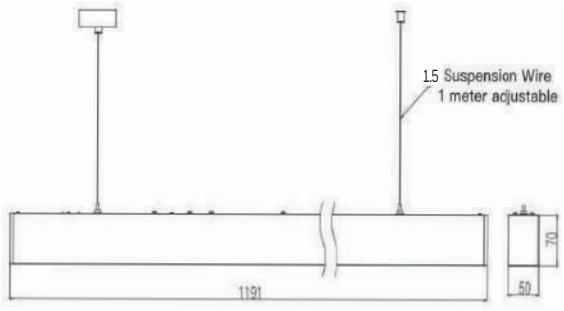

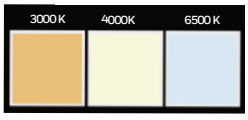

(CCT) Color Temperature Switch



Select one of the following 3 installation methods :



ADDITIONAL INFORMATION

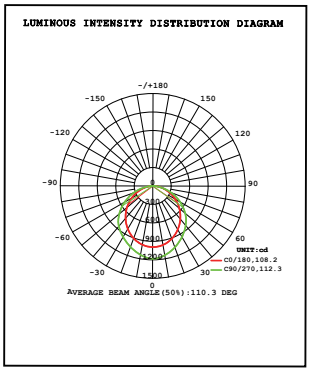

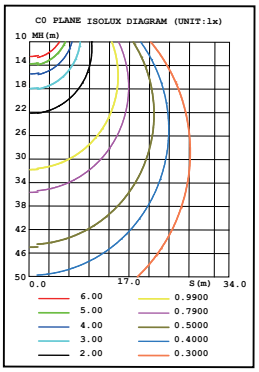

THE MEASURE OF A PRO™

©2026 Stanley Black & Decker, Inc. Stanley' and the Stanley/ logo are trademarks of Stanley Black & Decker, Inc. or an affiliate there of and are used under license. Manufactured by Lighting & Hardware Distribution Inc., Panama Headquarters, 1 (888) 502-8432, www.lightingandhardware.com

STANLEY

LED LINEAR LIGHT

SXIMSST01



3 CCT selectable

CE

LED accessories for linear lighting fixtures. Aluminum connection modules designed to create L, T and X configurations for LED linear luminaires. Provide seamless continuity, uniform illumination, and modern architectural aesthetics. Easy to install and connect, with CCT switch (3000K/4000K/6500K). Ideal for commercial and professional lighting systems.

FEATURES

- Aluminum extruded body with durable finish
- CCT color Selection 3000K / 4000K / 6500K
- Surface ceiling mounting

APPLICATION

- Residential
- Offices
- Showrooms
- Commercial Corridors
- Supermarkets

SPECIFICATIONS

Color Temperature(CCT)	3000K,4000K,6500K
Finish	White or Black

ELECTRICAL DATA

CRI	80
Protection Level - IP	IP20

AVAILABLE OPTIONS

Power	3 CCT Tone	Lumens	Volt	Dimmable / Non Dimmable	Model
20W	3000K,4000K,6500K	2400Lm	100-277V/50-60Hz	Non Dimmable	SXIML01XWH20W
20W	3000K,4000K,6500K	2400Lm	100-277V/50-60Hz	Non Dimmable	SXIML01XBK20W
20W	3000K,4000K,6500K	2400Lm	100-277V/50-60Hz	Non Dimmable	SXIML01TWH20W
20W	3000K,4000K,6500K	2400Lm	100-277V/50-60Hz	Non Dimmable	SXIML01TBK20W
20W	3000K,4000K,6500K	2400Lm	100-277V/50-60Hz	Non Dimmable	SXIML01LWH20W
20W	3000K,4000K,6500K	2400Lm	100-277V/50-60Hz	Non Dimmable	SXIML01LBK20W

DIMENSIONS

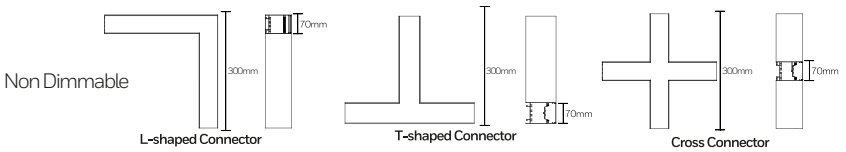

LUMINOUS INTENSITY DISTRIBUTION

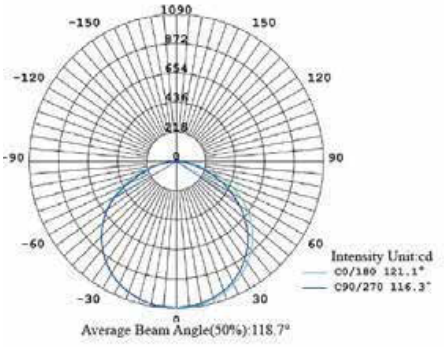

THE MEASURE OF A PRO™

©2026 Stanley Black & Decker, Inc. Stanley' and the Stanley/ logo are trademarks of Stanley Black & Decker, Inc. or an affiliate there of and are used under license. Manufactured by Lighting & Hardware Distribution Inc., Panama Headquarters, 1 (888) 502-8432, www.lightingandhardware.com

STANLEY

LED LINEAR LIGHT CCT

SXIML02-PSCCT

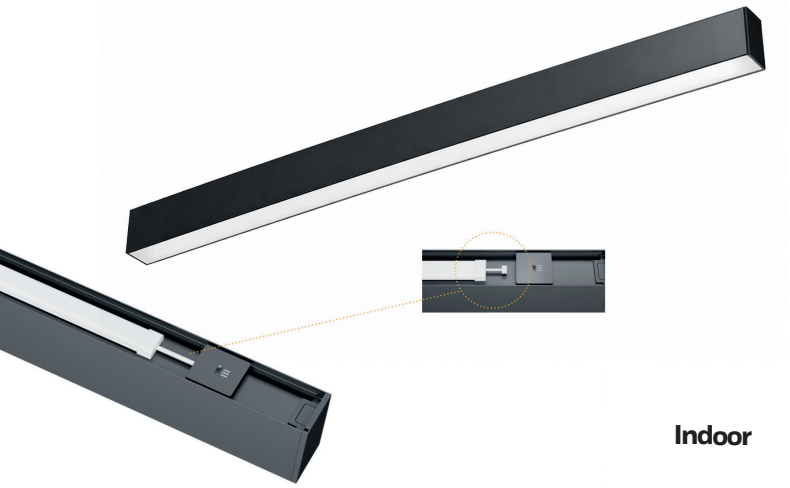

LED Linear luminaire, homogeneous light distribution without shadows, for a continuous, clean and simple lighting system. Modern and compact design with LED strip and opalized diffuser.
With 3 installation methods: pendant, surface-mounted, or recessed/ Trimless

FEATURES

- 3 Color Switchable Selection 3000K/4000K/6500K.
- 1.5 Mt Pendant Kit Adjustable.
- Ability to operate in cold conditions.
- Upper plug **(optional)** & play accessory for up light.
- General lighting for limited build-in height.
- Instant lighting and the ability to withstand frequent switching.

Indoor

APPLICATION

- Offices
- Stores
- Commercial Areas
- Educational Institutions

CE **LED**

Multi Color Temperature (CCT)

Eco Friendly

3 Type of Installation
Hanging, Surface & Recessed

OPTICAL DATA	
Color Temperature (CCT)	3000K,4000K, 6500K
Luminous Flux	100 Lm
Beam Angle	110°
Type of Distribution	Direct Symmetrical
Upper Plug **(Optional)**	
Upper Light	16W
Down Light	24W

PHYSICAL DATA	
Finish	Black/White
Protection Level - IP	IP20
Dimensions	1200x50x70 mm
Type of Installation	3 Type of Installation
Body Frame	Aluminium
Optical Material	PC

ELECTRICAL DATA	
Input Power	40W
Driver Type	Isolated Driver
Operating Voltage	100-277 V
Frequency	50-60 Hz
CRI	80
Operation Temperature	-20°C to +40°C

DIMENSIONS

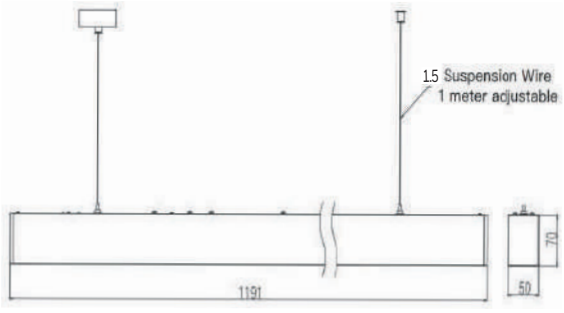



(CCT) Color Temperature Switch

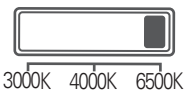

Select one of the following 3 installation methods :



ADDITIONAL INFORMATION

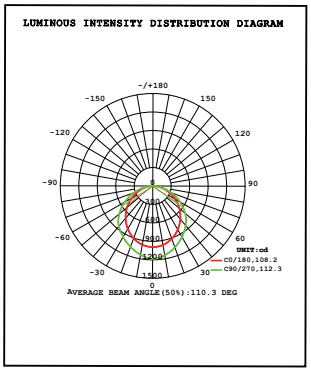

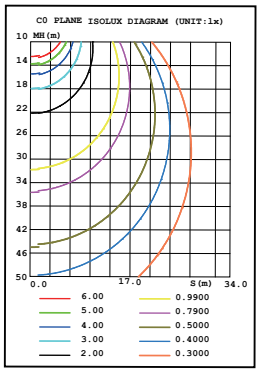

THE MEASURE OF A PRO™

©2026 Stanley Black & Decker, Inc. Stanley' and the Stanley/ logo are trademarks of Stanley Black & Decker, Inc. or an affiliate there of and are used under license. Manufactured by Lighting & Hardware Distribution Inc., Panama Headquarters, 1 (888) 502-8432, www.lightingandhardware.com

STANLEY

LED PANEL LIGHT 1x4

SXIMP1X4-01-CCT

Backlit Panel Certified , with high uniform lighting performance.
CCT selectable Switch.



Indoor

FEATURES

- Backlit design without LGP, No risk of yellowing.
- Energy efficiency:THD>20%
- No UV emissions
- High light uniformity
- 3 CCT Selectable: 3000K, 4000K, 6000K could be adjusted with a switch

APPLICATION

- Classroom
- Office
- Meeting Room
- Shopping Mall
- Commercial Areas
- Hospitality and retail areas

CE LED | Life Span 50,000 H | Multi Color Temperature (CCT) | Easy Installation | $ Save Money

OPTICAL DATA

Color Temperature (CCT)	3000K, 4000K, 6000K
CCT Switchable	YES
Luminous Flux	4000,4700,4450 Lm
Type of Distribution	Direct Symmetrical
Beam Angle	120°
Efficiency	117 Lm/W
Life Span	50 000 Hrs

PHYSICAL DATA

Finish	White
Protection Level - IP	IP20
Dimensions (LxWxH)	295x1195x34 mm
Type of Installation	Recessed or Pendant
Body Frame	Aluminium
Optical Material	Diffuser PS
Operation Temperature	0°C to +40°C

ELECTRICAL DATA

Input Power	40W
Operating Voltage	120-277 V
Frequency	50-60 Hz
Power Rating	>0.90
CRI	80
Dimmable	NO

DIMENSIONS

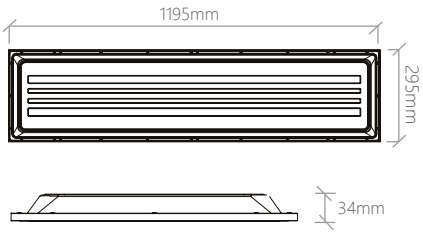



This panel can be installed in two different ways: Pendant or recessed.



(CCT) Color Temperature Switch

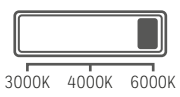

LUMINOUS INTENSITY DISTRIBUTION

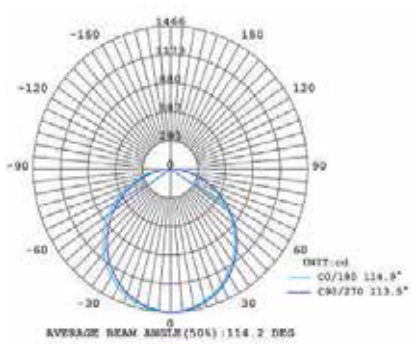

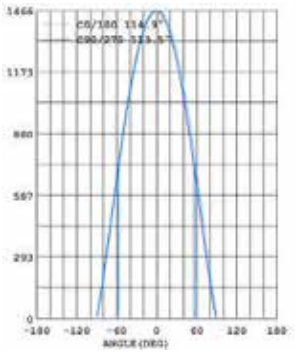

THE MEASURE OF A PRO™

©2026 Stanley Black & Decker, Inc. Stanley' and the Stanley/ logo are trademarks of Stanley Black & Decker, Inc. or an affiliate there of and are used under license. Manufactured by Lighting & Hardware Distribution Inc., Panama Headquarters, 1 (888) 502-8432, www.lightingandhardware.com

STANLEY

LED PANEL LIGHT 2x2

SXIMP2X2-01-CCT

Backlit Panel Certified, with high uniform lighting performance.
CCT selectable switch.

FEATURES

- Backlit design without LGP, No risk of yellowing.
- THD>20%
- Energy efficiency
- Long Lifespan
- No UV emissions
- High uniform lighting
- 3 CCT Selectable: 3000K, 4000K, 6000K could be adjusted with a switch

APPLICATION

- Classroom
- Office
- Meeting Room
- Shopping Mall
- Commercial Areas
- Hospitality and retail areas

CE **LED IP20** | **Multi Color Temperature (CCT)** | **Easy Installation** | **Save Money** | **Life Span 50,000 H**

OPTICAL DATA

Color Temperature (CCT)	3000K,4000K, 6000K
CCT Switchable	YES
Luminous Flux	4100 ,4700 ,4500Lm
Type of Distribution	Direct Symmetrical
Beam Angle	120°
Efficiency	117Lm/W
Life Span	50 000 Hrs

PHYSICAL DATA

Finish	White
Protection Level - IP	IP20
Dimensions (LxWxH)	595x595x34mm
Type of Installation	Recessed or Pendant
Body Frame	Aluminium
Optical Material	Diffuser PS
Operation Temperature	00°C to +40°C

ELECTRICAL DATA

Input Power	40W
Operating Voltage	120-277 V
Frequency	50-60 Hz
Power Rating	>0.90
CRI	80
Dimmable	NO

DIMENSIONS

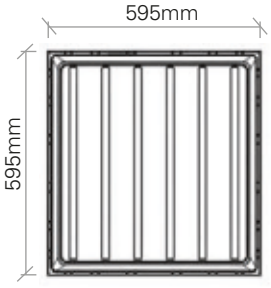

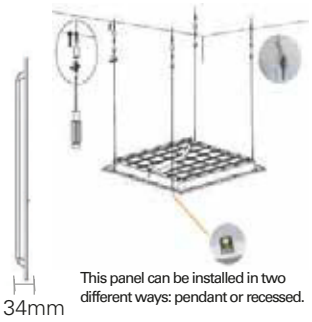

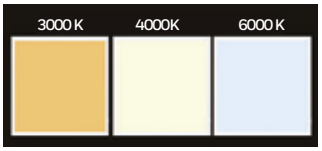

(CCT) Color Temperature Switch

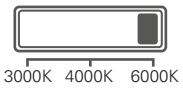

LUMINOUS INTENSITY DISTRIBUTION

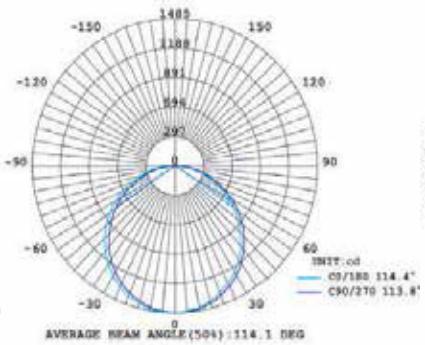

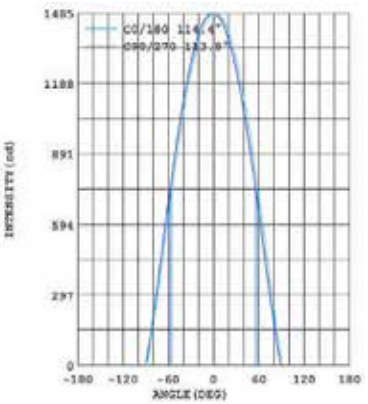

THE MEASURE OF A PRO™

©2026 Stanley Black & Decker, Inc. Stanley' and the Stanley/ logo are trademarks of Stanley Black & Decker, Inc. or an affiliate there of and are used under license. Manufactured by Lighting & Hardware Distribution Inc., Panama Headquarters, 1 (888) 502-8432, www.lightingandhardware.com

STANLEY

LED SURFACE PANEL LIGHT

SXIM-P2X4-01-CCT



Backlit Panel Certified, with high uniform lighting performance.
CCT selectable switch.

FEATURES

- Backlit design without LGP, No risk of yellowing.
- Energy efficiency
- THD>20%
- No UV emissions
- High uniform lighting
- 3 CCT Selectable: 3000K, 4000K, 6000K could be adjusted with a switch

APPLICATION

- Classroom
- Office
- Meeting Room
- Shopping Mall
- Commercial Areas
- Hospitality and retail areas

CE | Life Span 50,000 H | LED | Multi Color Temperature (CCT) | Easy Installation

OPTICAL DATA

Color Temperature (CCT)	3000K,4000K, 6000K
CCT Switchable	YES
Luminous Flux	6600 ,7400,7000Lm
Type of Distribution	Direct Symmetrical
Beam Angle	120°
Efficiency	117 Lm / W
Life Span	50 000 Hrs

PHYSICAL DATA

Finish	White
Protection Level - IP	IP20
Dimensions (LxWxH)	1195x595x34mm
Type of Installation	Recessed or Pendant
Body Frame	Aluminium
Optical Material	Diffuser PS
Operation Temperature	0°C to +40°C

ELECTRICAL DATA

Input Power	60W
Operating Voltage	120-277 V
Frequency	50-60 Hz
Power Rating	>0.90
CRI	80
Dimmable	NO

DIMENSIONS

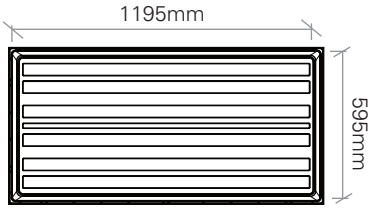

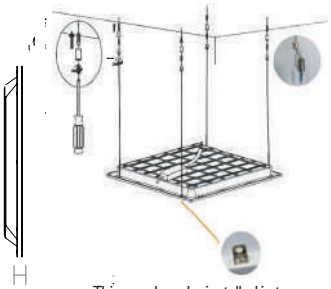

This panel can be installed in two different ways: pendant or recessed.

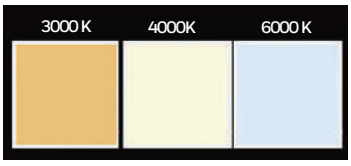

(CCT) Color Temperature Switch



LUMINOUS INTENSITY DISTRIBUTION

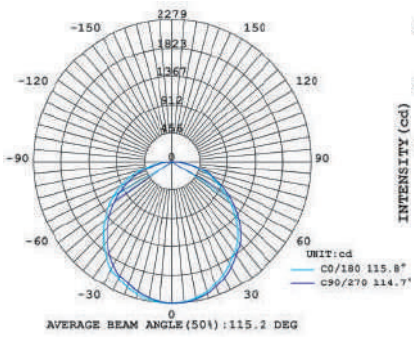

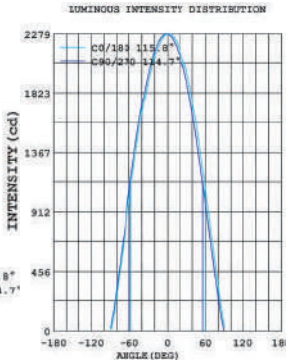

THE MEASURE OF A PRO™

©2026 Stanley Black & Decker, Inc. Stanley' and the Stanley/ logo are trademarks of Stanley Black & Decker, Inc. or an affiliate there of and are used under license. Manufactured by Lighting & Hardware Distribution Inc., Panama Headquarters, 1 (888) 502-8432, www.lightingandhardware.com

STANLEY

LED PANEL LIGHT

SXIMP2X2-02-UL



Indoor

Backlite panel UL Certified , with high uniform lighting performance.
watt and CCT selectable.

FEATURES

- ANSI C82.77-2002 Surge Protector
- THD<20%
- Excellent surface treatment.
- Light in weight and more like traditional grille light,better for user experience.
- Backlit design without LGP, No risk of yellowing.
- Fully Automated production lines guarantees short lead time.
- 3 CCT Selectable:3500K, 4000K, 5000K could be adjusted with a switch

APPLICATION

Classroom	Shopping Mall
Office	Commercial Areas
Meeting Room	And others

Intertek | CE | UL LISTED | RoHS | DLC LISTED | Multi Color Temperature (CCT) | Multi Wattage Switchable

OPTICAL DATA	
Color Temperature (CCT)	3500K,4000K, 5000K
CCT Switchable	YES
Luminous Flux	5330 lm
Type of Distribution	Direct Symmetrical
Beam Angle	120°
Efficiency	150 Lm/W
Life Span	50 000 Hrs

PHYSICAL DATA	
Finish	White
Protection Level - IP	IP20
Dimensions (LxWxH)	604x604x38mm
Type of Installation	Recessed or Pendant
Body Frame	Aluminium
Optical Material	Diffuser PC
Operation Temperature	-20°C to +40°C

ELECTRICAL DATA	
Input Power	20W, 30W, 35W
Power Switchable	YES
Operating Voltage	120-277 V
Frequency	50-60 Hz
Power Rating	>0.90
CRI	80
Dimmable	0-10V

DIMENSIONS

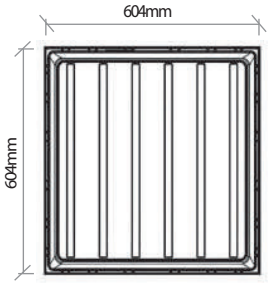





This panel can be installed in two different ways: Pendant or recessed.

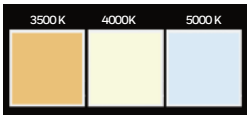

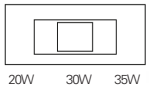

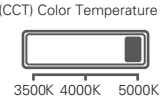



LUMINOUS INTENSITY DISTRIBUTION

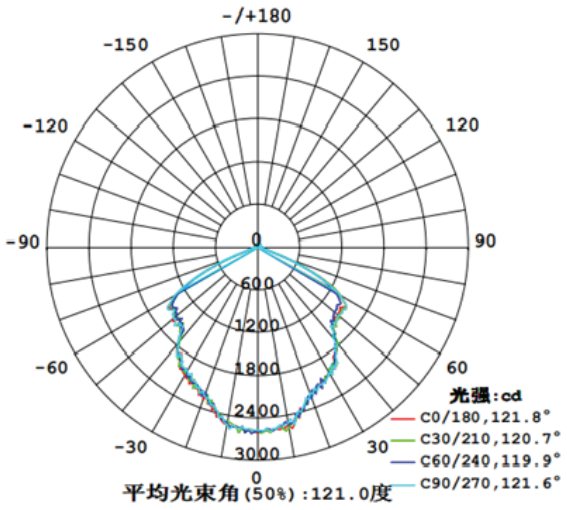

THE MEASURE OF A PRO™

©2026 Stanley Black & Decker, Inc. Stanley' and the Stanley/ logo are trademarks of Stanley Black & Decker, Inc. or an affiliate there of and are used under license. Manufactured by Lighting & Hardware Distribution Inc., Panama Headquarters, 1 (888) 502-8432, www.lightingandhardware.com

STANLEY

LED PANEL LIGHT

SXIMP2X4-02-UL



Backlit Panel UL Certified , with high uniform lighting performance.
CCT selectable switch.

FEATURES

- Backlit design without LGP, No risk of yellowing.
- ANSI C82.77-2002 Surge Protector
- THD<20%
- Energy efficiency
- No UV emissions
- High light uniformity
- 3 CCT Selectable: 3500K, 4000K, 5000K could be adjusted with a switch

APPLICATION

Indoor

- Classroom
- Office
- Meeting Room
- Shopping Mall
- Commercial Areas
- Hospitality and retail areas

Intertek | CE | UL LISTED | RoHS | DLC QPL LISTED | Multi Color Temperature (CCT) | Multi Wattage Switchable

OPTICAL DATA	
Color Temperature (CCT)	3500K,4000K, 5000K
CCT Switchable	YES
Luminous Flux	4260/4390/6090 Lm
Type of Distribution	Direct Symmetrical
Beam Angle	120°
Efficiency	135 Lm/W
Life Span	50 000 Hrs

PHYSICAL DATA	
Finish	White
Protection Level - IP	IP20
Dimensions (LxWxH)	1214x604x38mm
Type of Installation	Recessed or Pendant
Body Frame	Aluminium
Optical Material	Diffuser PC
Operation Temperature	-20°C to +40°C

ELECTRICAL DATA	
Input Power	30W,35W, 45W
Power Switchable	YES
Operating Voltage	120-277 V
Frequency	50-60 Hz
Power Rating	>0.90
CRI	80
Dimmable	0-10V

DIMENSIONS

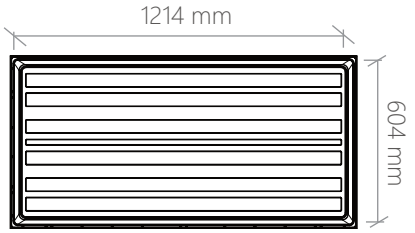





This panel can be installed in two different ways: pendant or recessed.

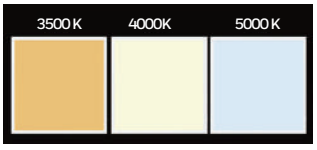

(CCT) Color Temperature Switch

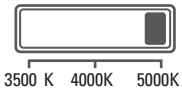

Power Selectable Switch

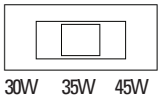

LUMINOUS INTENSITY DISTRIBUTION

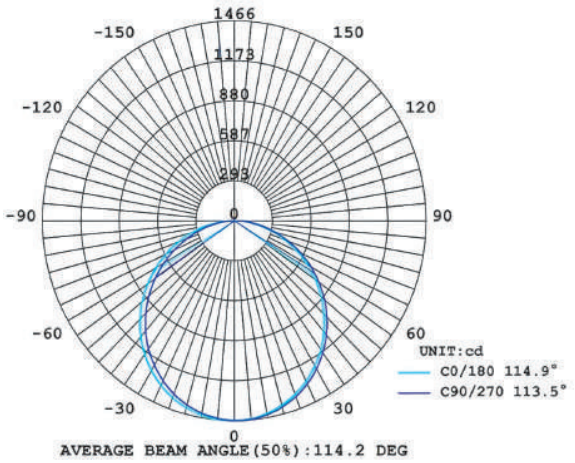

THE MEASURE OF A PRO™

©2026 Stanley Black & Decker, Inc. Stanley' and the Stanley/ logo are trademarks of Stanley Black & Decker, Inc. or an affiliate there of and are used under license. Manufactured by Lighting & Hardware Distribution Inc., Panama Headquarters, 1 (888) 502-8432, www.lightingandhardware.com

STANLEY

LED STREET LIGHT CCT

SXIMST-01-PSCCT



LED luminaire for street and outdoor lighting, modern and compact design, uniform light projection, high efficiency, long life and easy installation, reduces energy consumption and maintenance costs.

FEATURES:

- Heavy Duty Die Cast aluminum housing with ample heat sinking.
- Angle of inclination adjustable in ±90.
- Slipfit Arm included.
- IP65/IK08/4KV Rating.
- Long Lifespan.

APPLICATION

- Park
- Square
- Trails
- Public or Private roads
- Parking lot
- Bridges
- Residential Buildings
- Others

Intertek | CE | IP65 | PHOTOCELL SENSOR | Multi Color Temperature (CCT) | Multi Wattage Switchable | Water Proof

OPTICAL DATA

Color Temperature (CCT)	4000K,5000K, 6000K
Lumens	16,856 lm/24,359 lm/30,455lm
Beam Angle	80x150° Type III
Type of Distribution	Direct Symmetrical
Life Span	50 000 H
Optical Material	Diffuser PC

PHYSICAL DATA

Finish	Black
Protection Level - IP	IP65
Dimensions (LxWxH)	300x 438x 62mm
Body Frame	Die -Cast Aluminium
Weight	5.22 kg
Operation Temperature	-40°C to +50°C

ELECTRICAL DATA

Input Power	100W, 150W, 200W
Power Switchable	YES
Operating Voltage	120-277 V
Frequency	50-60 Hz
Power Factor	>0.95
CRI	70

DIMENSIONS

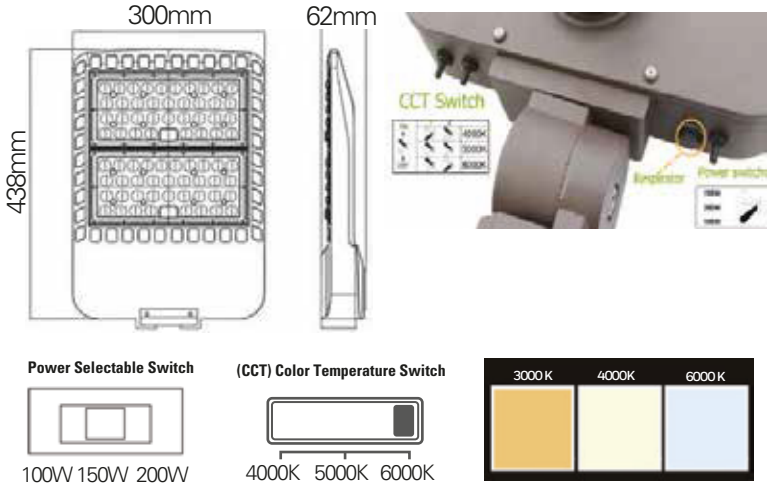

ADDITIONAL INFORMATION

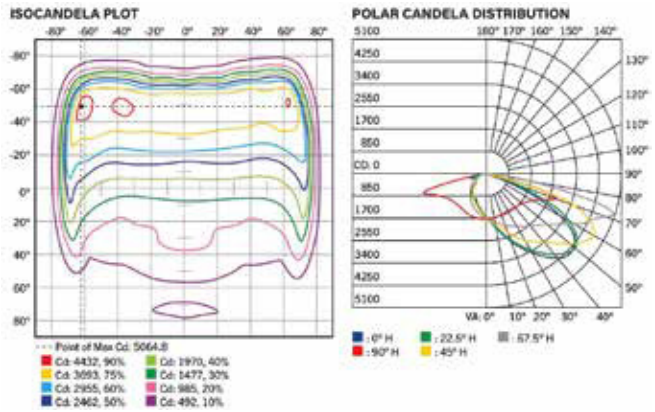

THE MEASURE OF A PRO™

©2026 Stanley Black & Decker, Inc. Stanley' and the Stanley/ logo are trademarks of Stanley Black & Decker, Inc. or an affiliate there of and are used under license. Manufactured by Lighting & Hardware Distribution Inc., Panama Headquarters, 1 (888) 502-8432, www.lightingandhardware.com

STANLEY

LED STREET LIGHT CCT

SXIMST01-100WCT



High-performance LED street light with integrated photocell sensor and 3CCT selectable technology. Designed for roadway, parking lot, and outdoor area illumination.

FEATURES:
- Integrated Photocell Sensor (Auto ON/OFF)
- 3CCT Selectable: 4000K / 5000K / 6000K
- Type III Light Distribution
- High Efficiency: 140–150 lm/W
- Wide Voltage Range: 120–277 VAC
- Slipfitter Arm A-C Included
- Suitable for Wall Mount & Pole Mount
- Durable Dark Bronze Finish

APPLICATION
- Roadways
- Parking Lots
- Perimeter Lighting
- Industrial Facilities
- Commercial Outdoor Areas

C ETL US LISTED Intertek

CE

IP65

Multi Color Temperature (CCT)

PHOTOCELL SENSOR

Water Proof

OPTICAL DATA	
Color Temperature (CCT)	4000K,5000K, 6000K
Lumens	140-150 Lm/W
Beam Angle	80x150°
Type of Distribution	Direct Symmetrical
Life Span	50 000 Hrs
Optical Material	Diffuser PC

PHYSICAL DATA	
Finish	Black
Protection Level - IP	IP65
Dimensions (LxWxH)	275×268×47 mm
Body Frame	Die -Cast Aluminium
Operation Temperature	-40°C to +50°C
Mounting Options	Slipfitter Arm A-C
(Wall Mount & Pole Mount Compatible)	

ELECTRICAL DATA	
Input Power	100W
Power Switchable	YES
Operating Voltage	120-277 V
Frequency	50-60 Hz
Power Factor	>0.95
CRI	70

DIMENSIONS

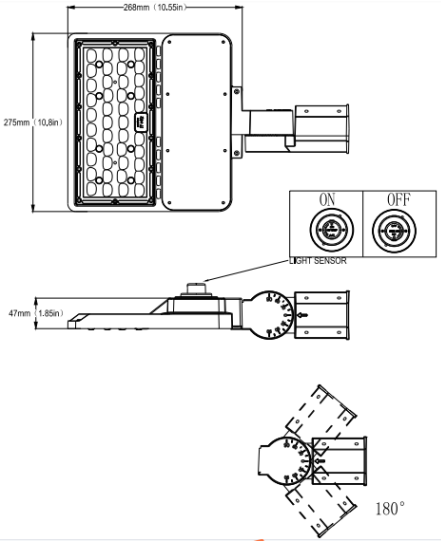

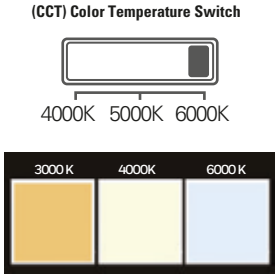

ADDITIONAL INFORMATION

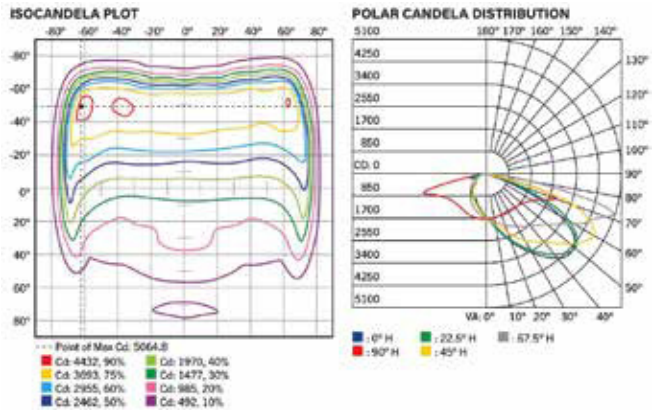

THE MEASURE OF A PRO™

©2026 Stanley Black & Decker, Inc. Stanley' and the Stanley/ logo are trademarks of Stanley Black & Decker, Inc. or an affiliate there of and are used under license. Manufactured by Lighting & Hardware Distribution Inc., Panama Headquarters, 1 (888) 502-8432, www.lightingandhardware.com

STANLEY

LED STREET LIGHT CCT

SXIMST01-200WCT



High-performance 200W LED street light with integrated photocell sensor and 3CCT selectable technology. Designed for roadways, highways, parking lots, and large outdoor areas requiring high lumen output.

FEATURES:
- Integrated Photocell Sensor (Auto ON/OFF)
- 3CCT Selectable: 4000K / 5000K / 6000K
- Type III Light Distribution
- High Efficiency: 140–150 lm/W
- Wide Voltage Range: 120–277 VAC
- Slipfitter Arm A-C Included
- Compatible with Wall Mount & Pole Mount
- Durable Dark Bronze Finish

APPLICATION
- Highways
- Main Roads
- Large Parking Areas
- Industrial Complexes
- Commercial Outdoor Areas

Intertek | CE | IP65 | Multi Color Temperature (CCT) | PHOTOCELL SENSOR | Water Proof

OPTICAL DATA	
Color Temperature (CCT)	4000K,5000K, 6000K
Lumens	140-150 Lm/W
Beam Angle	80x150°
Type of Distribution	Direct Symmetrical
Life Span	50 000 Hrs
Optical Material	Diffuser PC

PHYSICAL DATA	
Finish	Black
Protection Level - IP	IP65
Dimensions (LxWxH)	300×300×72 mm
Body Frame	Die -Cast Aluminium
Operation Temperature	-40°C to +50°C
Mounting Options	Slipfitter Arm A-C
(Wall Mount & Pole Mount Compatible)	

ELECTRICAL DATA	
Input Power	200W
Power Switchable	YES
Operating Voltage	120-277 V
Frequency	50-60 Hz
Power Factor	>0.95
CRI	70

DIMENSIONS

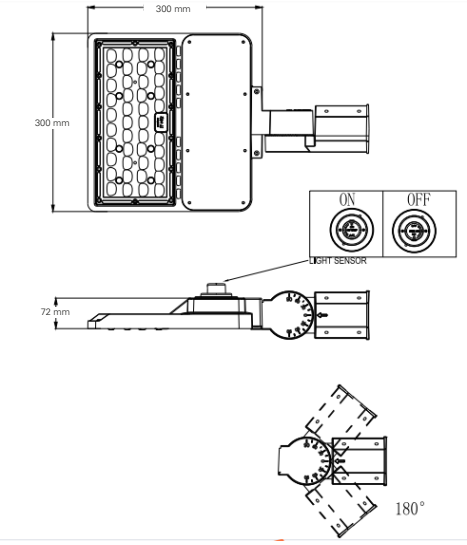

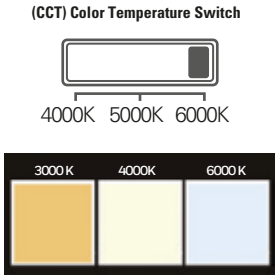

ADDITIONAL INFORMATION

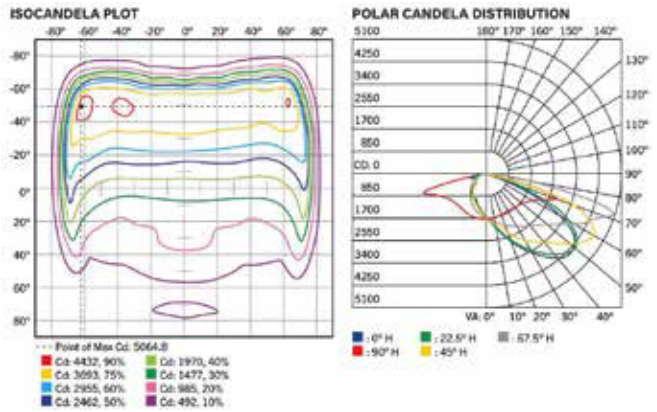

THE MEASURE OF A PRO™

©2026 Stanley Black & Decker, Inc. Stanley' and the Stanley/ logo are trademarks of Stanley Black & Decker, Inc. or an affiliate there of and are used under license. Manufactured by Lighting & Hardware Distribution Inc., Panama Headquarters, 1 (888) 502-8432, www.lightingandhardware.com

STANLEY

LED FLOOD LIGHT

SXIMFL01-10W3K/6K



Outdoor

LED outdoor floodlight luminaire, slim, modern and moisture-resistant design, aluminum chassis, uniform light projection, reduces energy consumption and maintenance costs, installation surface-mounted with metal support. Includes a breather valve that dissipates moisture.

FEATURES

- Energy efficiency
- Long Lifespan
- No UV emissions
- High uniform lighting
- Anti Siphon Cable

APPLICATION

- Parks & Squares
- Facades
- Parking Lot
- Airport
- External Perimeter
- High Altitudes

CE **IP65** **LED** Indoor Outdoor | $ Save Money | Easy Installation

OPTICAL DATA	
Color Temperature (CCT)	3000K or 6000K
CCT Switchable	NO
Luminous Flux	930 Lm
Type of Distribution	Direct Symmetrical
Beam Angle	120°
Efficiency	117 Lm / W

PHYSICAL DATA	
Finish	Black
Protection Level - IP	IP65
Dimensions (LxWxH)	90x28x65mm
Type of Installation	Wall or Ceiling Mount
Body Frame	Aluminium
Optical Material	Glass
Operation Temperature	-20°C to +40°C

ELECTRICAL DATA	
Input Power	10W
Operating Voltage	100-277 V
Frequency	50-60 Hz
Power Rating	>0.90
CRI	80
Dimmable	NO

DIMENSIONS

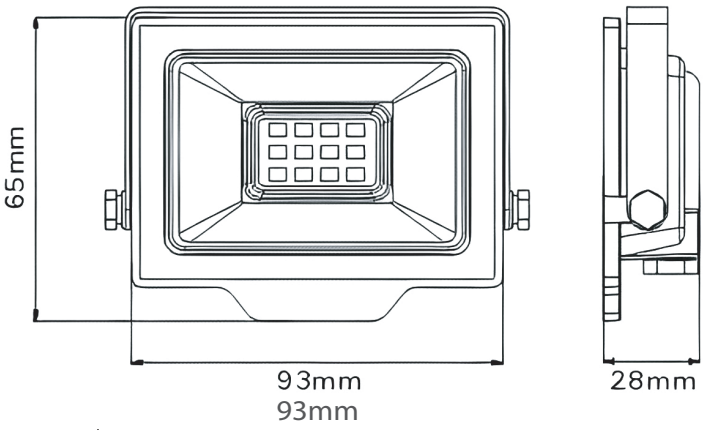

LUMINOUS INTENSITY DISTRIBUTION

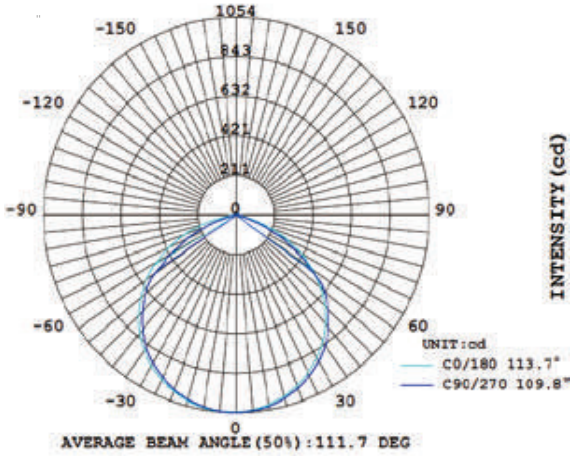

THE MEASURE OF A PRO™

©2026 Stanley Black & Decker, Inc. Stanley' and the Stanley/ logo are trademarks of Stanley Black & Decker, Inc. or an affiliate there of and are used under license. Manufactured by Lighting & Hardware Distribution Inc., Panama Headquarters, 1 (888) 502-8432, www.lightingandhardware.com

STANLEY

LED FLOOD LIGHT

SXIMFL01-30WCCT



Outdoor

LED outdoor floodlight luminaire, slim, modern and moisture-resistant design , aluminum chassis, uniform light projection, reduces energy consumption and maintenance costs, installation surface-mounted with metal support. Includes a breather valve that dissipates moisture.

FEATURES

- Energy efficiency
- Long Lifespan
- No UV emissions
- High uniform lighting
- Anti Siphon Cable

APPLICATION

- Parks & Squares
- Facades
- Parking Lot
- Airport
- External Perimeter
- High Altitudes

CE **IP65** **LED**

Indoor Outdoor

Multi Color Temperature (CCT)

Easy Installation

OPTICAL DATA	
Color Temperature (CCT)	3000K,4000K, 6000K
CCT Switchable	YES
Luminous Flux	3210 Lm
Type of Distribution	Direct Symmetrical
Beam Angle	120°

PHYSICAL DATA	
Finish	Black
Protection Level - IP	IP65
Dimensions (LxWxH)	140x28x120mm
Type of Installation	Wall or Ceiling Mou
Body Frame	Aluminium
Optical Material	Glass
Operation Temperature	-20°C to +40°C

ELECTRICAL DATA	
Input Power	30W
Operating Voltage	100-277 V
Frequency	50-60 Hz
t CRI	80
Dimmable	NO

DIMENSIONS

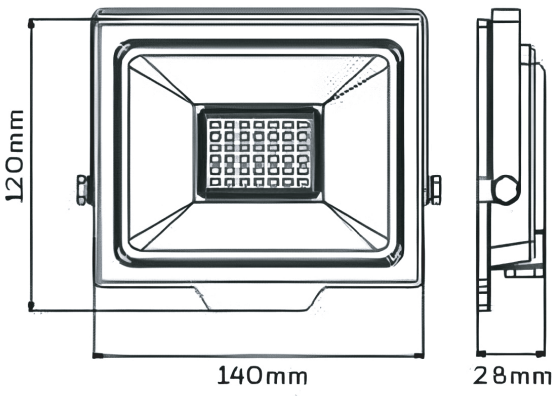



(CCT) Color Temperature Switch

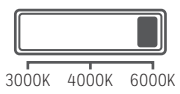

LUMINOUS INTENSITY DISTRIBUTION

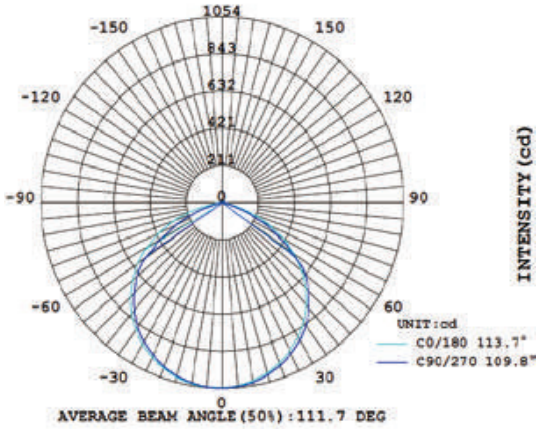

THE MEASURE OF A PRO™

©2026 Stanley Black & Decker, Inc. Stanley' and the Stanley/ logo are trademarks of Stanley Black & Decker, Inc. or an affiliate there of and are used under license. Manufactured by Lighting & Hardware Distribution Inc., Panama Headquarters, 1 (888) 502-8432, www.lightingandhardware.com

STANLEY

LED FLOOD LIGHT

SXIMFL02-0WRGB



Outdoor

LED outdoor floodlight luminaire, slim, modern and moisture-resistant design, aluminum chassis, uniform light projection, reduces energy consumption and maintenance costs, installation surface-mounted with metal support. RGB color adjustment providing the color tone you

FEATURES

- Remote control included, RGB type.
- Energy efficiency
- No UV emissions
- Long Lifespan

APPLICATION

- Parks & Squares
- Facades
- Parking Lot
- Airport
- External Perimeter
- High Altitudes

CE **IP65 LED** **Indoor Outdoor** **Save Money** **Easy Installation**

SPECIFICATIONS

Model	Power	CCT	Dimensions (LxWxH)	Remote Control	Use
SXIMFL02-10WRGB	10 W	RGB	110x28x90mm	YES	Indoor / Outdoor
SXIMFL02-50WRGB	50 W	RGB	175x28x140mm	YES	Indoor / Outdoor

OPTICAL DATA

Color Temperature (CCT)	RGB Color
Vented	YES
Type of Distribution	Direct Symmetrical
Beam Angle	120°

PHYSICAL DATA

Finish	Black
Protection Level - IP	IP65
Type of Installation	Wall or Ceiling Mou
Body Frame	Aluminium
Optical Material	Glass
Operation Temperature	-20°C to +40°C

ELECTRICAL DATA

Operating Voltage	100-277 V
Frequency	50-60 Hz
CRI	80
Remote Control Included	YES
Dimmable	NO

DIMENSIONS

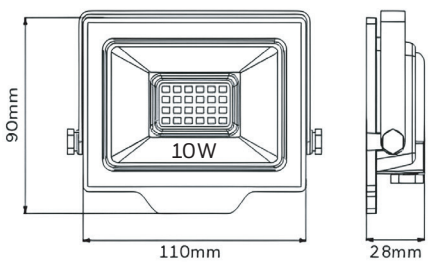

CCT RGB

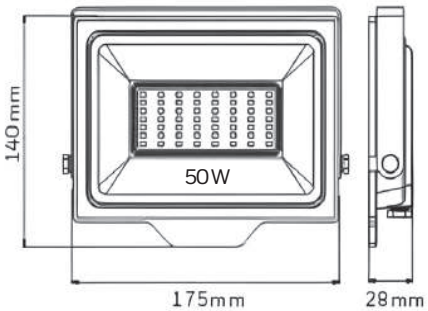

LUMINOUS INTENSITY DISTRIBUTION

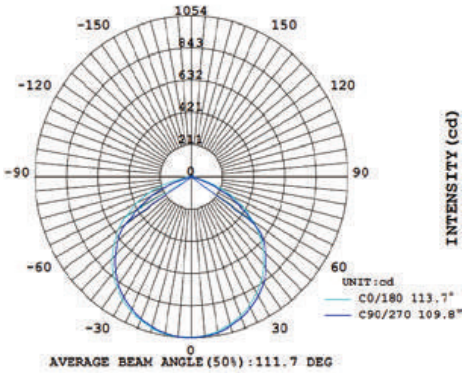

THE MEASURE OF A PRO™

©2026 Stanley Black & Decker, Inc. Stanley' and the Stanley/ logo are trademarks of Stanley Black & Decker, Inc. or an affiliate there of and are used under license. Manufactured by Lighting & Hardware Distribution Inc., Panama Headquarters, 1 (888) 502-8432, www.lightingandhardware.com

STANLEY

LED FLOOD LIGHT

SXIMFL03100PSCT



Outdoor

LED luminaire for outdoor floodlights, slim, modern and resistant design, aluminum chassis, uniform light projection, reduces energy consumption and maintenance costs, surface mounting with metal bracket. The luminaire includes a breather valve that dissipates moisture.

FEATURES

- Powerful and ideal for working at heights
- IP 66
- No UV emissions
- High uniform lighting

APPLICATION

- Residential
- Sidewalks
- Squares
- Airport
- External Perimeter
- High Altitudes

Intertek | CE | IP66 | Multi Wattage Switchable | Multi Color Temperature (CCT) | Indoor Outdoor | Easy Installation

SPECIFICATIONS

Model	Power Selectable	CCT	Luminous Flux	Dimensions (LxWxH)	Use
SXIMFL03100PSCT	70W / 100W	3000K,4000K, 6000K	12 700 Lm / 14 000 Lm	266x198x35mm	Indoor / Outdoor

OPTICAL DATA

CCT Switchable	YES
Type of Distribution	Direct Symmetrical
Beam Angle	110°
Efficiency	110 Lm / W
Connector	Plastic Injected Connector
Life Span	50 000 Hrs

PHYSICAL DATA

Finish	Black
Protection Level - IP	IP66
Type of Installation	Wall or Ceiling Mount
Body Frame	Aluminium
Optical Material	Tempered Glass
Operation Temperature	-20°C to +40°C

ELECTRICAL DATA

Power Selectable	YES
Operating Voltage	120-277 V
Frequency	50-60 Hz
Power Rating	>0.90
CRI	80
Dimmable	NO

DIMENSIONS

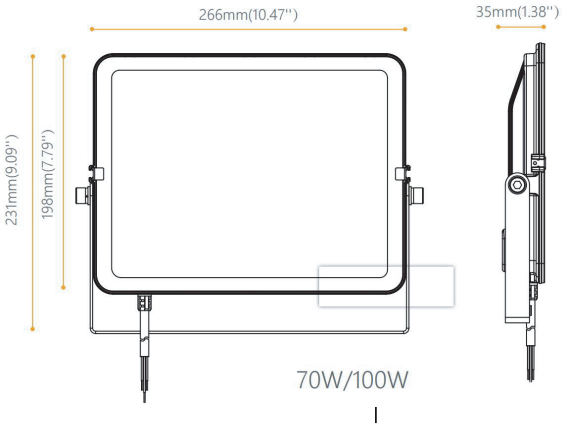

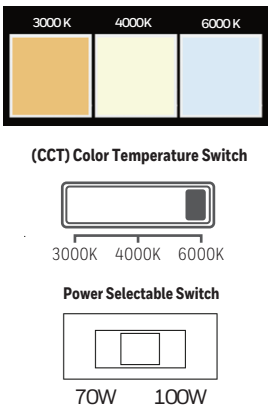

LUMINOUS INTENSITY DISTRIBUTION

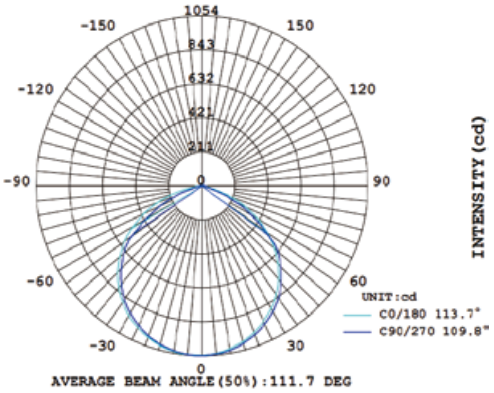

THE MEASURE OF A PRO™

©2026 Stanley Black & Decker, Inc. Stanley' and the Stanley/ logo are trademarks of Stanley Black & Decker, Inc. or an affiliate there of and are used under license. Manufactured by Lighting & Hardware Distribution Inc., Panama Headquarters, 1 (888) 502-8432, www.lightingandhardware.com

STANLEY

LED FLOOD LIGHT

SXIMFL03-50PSCT



Outdoor

LED luminaire for outdoor floodlights, slim, modern and resistant design, aluminum chassis, uniform light projection, reduces energy consumption and maintenance costs, surface mounting with metal bracket. The luminaire includes a breather valve that dissipates moisture.

FEATURES

- Powerful and ideal for working at heights
- IP 66
- No UV emissions
- High uniform lighting

APPLICATION

- Residential
- Sidewalks
- Squares
- Airport
- External Perimeter
- High Altitudes

Intertek | CE | IP66 | Multi Wattage Switchable | Multi Color Temperature (CCT) | Indoor Outdoor | Easy Installation

SPECIFICATIONS

Model	Power Selectable	CCT	Luminous Flux	Dimensions (LxWxH)	Use
SXIMFL03-50PSCT	40W / 50 W	3000K,4000K, 6000K	6800 Lm / 7500 Lm	208x140x33mm	Indoor / Outdoor

OPTICAL DATA

CCT Switchable	YES
Type of Distribution	Direct Symmetrical
Beam Angle	110°
Efficiency	110 Lm / W
Connector	Plastic Injected Connector
Life Span	50 000 Hrs

PHYSICAL DATA

Finish	Black
Protection Level - IP	IP66
Type of Installation	Wall or Ceiling Mount
Body Frame	Aluminium
Optical Material	Tempered Glass
Operation Temperature	-20°C to +40°C

ELECTRICAL DATA

Power Selectable	YES
Operating Voltage	120-277 V
Frequency	50-60 Hz
Power Rating	>0.90
CRI	80
Dimmable	NO

DIMENSIONS

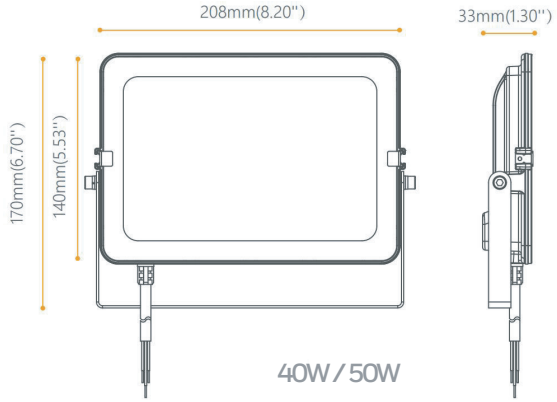

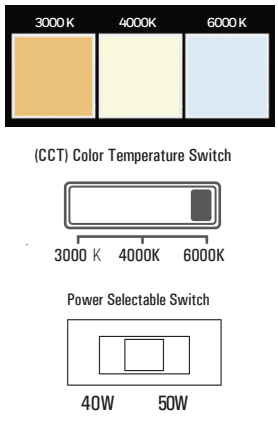

LUMINOUS INTENSITY DISTRIBUTION

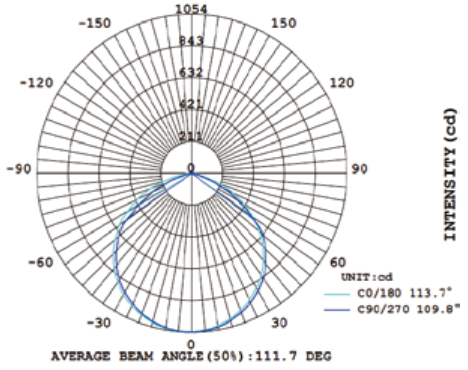

THE MEASURE OF A PRO™

©2026 Stanley Black & Decker, Inc. Stanley' and the Stanley/ logo are trademarks of Stanley Black & Decker, Inc. or an affiliate there of and are used under license. Manufactured by Lighting & Hardware Distribution Inc., Panama Headquarters, 1 (888) 502-8432, www.lightingandhardware.com

STANLEY

LED FLOOD LIGHT

SXIMFL03100PSCT



Outdoor

LED luminaire for outdoor floodlights, slim, modern and resistant design, aluminum chassis, uniform light projection, reduces energy consumption and maintenance costs, surface mounting with metal bracket.
The luminaire includes a breather valve that dissipates moisture.

FEATURES

- Powerful and ideal for working at heights
- IP 66
- No UV emissions
- High uniform lighting

APPLICATION

- Residential
- Sidewalks
- Squares
- Airport
- External Perimeter
- High Altitudes

Intertek | CE | IP66 | Multi Wattage Switchable | Multi Color Temperature (CCT) | Indoor Outdoor | Easy Installation

SPECIFICATIONS

Model	Power Selectable	CCT	Luminous Flux	Dimensions (LxWxH)	Use
SXIMFL03100PSCT	70W / 100W	3000K,4000K, 6000K	12 700 Lm / 14 000 Lm	266x198x35mm	Indoor / Outdoor

OPTICAL DATA

CCT Switchable	YES
Type of Distribution	Direct Symmetrical
Beam Angle	110°
Efficiency	110 Lm / W
Connector	Plastic Injected Connector
Life Span	50 000 Hrs

PHYSICAL DATA

Finish	Black
Protection Level - IP	IP66
Type of Installation	Wall or Ceiling Mount
Body Frame	Aluminium
Optical Material	Tempered Glass
Operation Temperature	-20°C to +40°C

ELECTRICAL DATA

Power Selectable	YES
Operating Voltage	120-277 V
Frequency	50-60 Hz
Power Rating	>0.90
CRI	80
Dimmable	NO

DIMENSIONS

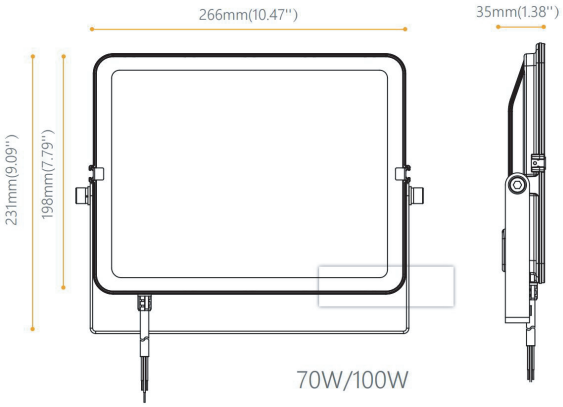

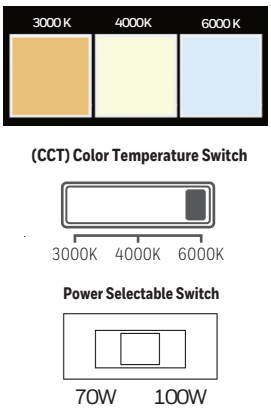

LUMINOUS INTENSITY DISTRIBUTION

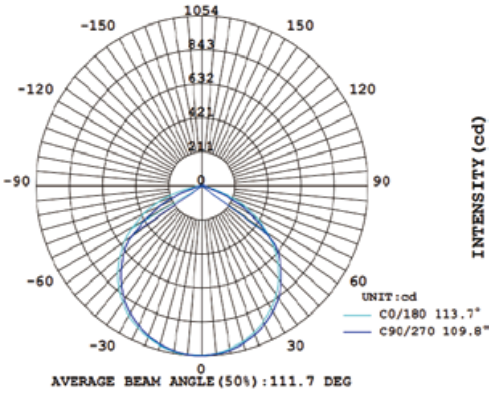

THE MEASURE OF A PRO™

©2026 Stanley Black & Decker, Inc. Stanley' and the Stanley/ logo are trademarks of Stanley Black & Decker, Inc. or an affiliate there of and are used under license. Manufactured by Lighting & Hardware Distribution Inc., Panama Headquarters, 1 (888) 502-8432, www.lightingandhardware.com

STANLEY

LED FLOOD LIGHT

SXIMFL03200PSCT



Outdoor

LED luminaire for outdoor floodlights, slim, modern and resistant design, aluminum chassis, uniform light projection, reduces energy consumption and maintenance costs, surface mounting with metal bracket. The luminaire includes a breather valve that dissipates moisture.

FEATURES

- Powerful and ideal for working at heights
- IP 66
- No UV emissions
- High uniform lighting

APPLICATION

- Residential
- Sidewalks
- Squares
- Airport
- External Perimeter
- High Altitudes

Intertek | CE | IP66 | Multi Wattage Switchable | Multi Color Temperature (CCT) | Indoor Outdoor | Easy Installation

SPECIFICATIONS

Model	Power Selectable	CCT	Luminous Flux	Dimensions (LxWxH)	Use
SXIMFL03200PSCT	150W / 200W	3000K,4000K, 6000K	19125 Lm / 25500Lm	336x266x39mm	Indoor / Outdoor

OPTICAL DATA

CCT Switchable	YES
Type of Distribution	Direct Symmetrical
Beam Angle	110°
Efficiency	127.5Lm / W
Connector	Plastic Injected Connector
Life Span	50 000 Hrs

PHYSICAL DATA

Finish	Black
Protection Level - IP	IP66
Type of Installation	Wall or Ceiling Mount
Body Frame	Aluminium
Optical Material	Tempered Glass
Operation Temperature	-20°C to +40°C

ELECTRICAL DATA

Power Selectable	YES
Operating Voltage	120-277 V
Frequency	50-60 Hz
Power Rating	>0.90
CRI	80
Dimmable	NO

DIMENSIONS

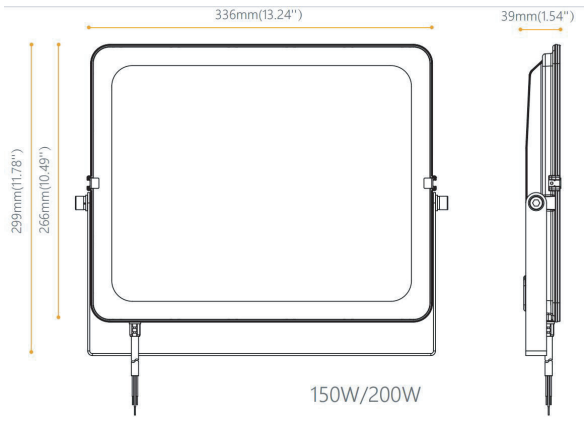

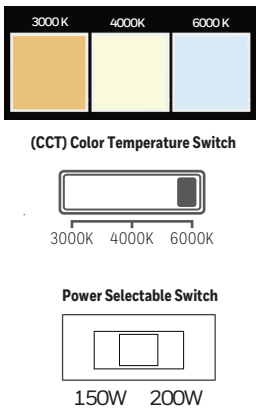

LUMINOUS INTENSITY DISTRIBUTION

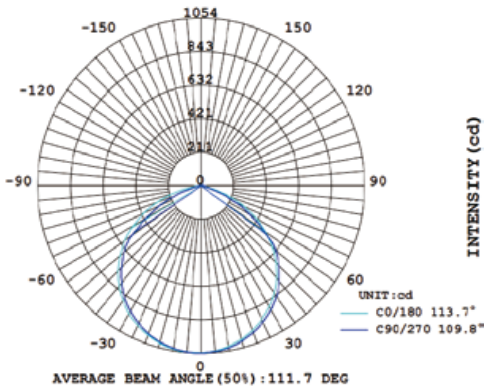

THE MEASURE OF A PRO™

©2026 Stanley Black & Decker, Inc. Stanley' and the Stanley/ logo are trademarks of Stanley Black & Decker, Inc. or an affiliate there of and are used under license. Manufactured by Lighting & Hardware Distribution Inc., Panama Headquarters, 1 (888) 502-8432, www.lightingandhardware.com

STANLEY

LED FLOOD LIGHT

SXIMFL04-100W6K



LED luminaire for outdoor floodlights, slim, modern and resistant design, aluminum chassis, uniform light projection, reduces energy consumption and maintenance costs, surface mounting with metal bracket. The luminaire includes a breather valve that dissipates moisture.

FEATURES

- Powerful and ideal for working at heights
- IP 65
- No UV emissions
- High uniform lighting

APPLICATION

- Residential
- Sidewalks
- Squares
- Airport
- External Perimeter
- High Altitudes

CE | Water Proof | IP65 | Indoor Outdoor | Easy Installation

SPECIFICATIONS

Model	Power	Light Tone	Luminous Flux	Dimensions (LxWxH)	Use
SXIMFL04-100W3K	100W	3000K	10000Lm	260x188x25mm	Indoor / Outdoor
SXIMFL04-100W6K	100W	6000K	10000Lm	260x188x25mm	Indoor / Outdoor

OPTICAL DATA

Type of Distribution	Direct Symmetrical
Beam Angle	110°
Connector	Plastic Injected Connector
Life Span	15 000 Hrs

PHYSICAL DATA

Finish	Black
Protection Level - IP	IP65
Type of Installation	Wall or Ceiling Mount
Body Frame	Aluminium
Optical Material	Tempered Glass

ELECTRICAL DATA

Power Selectable	NO
Operating Voltage	100-277 V
Frequency	50-60 Hz
Power Rating	>0.90
CRI	80
Dimmable	NO

DIMENSIONS

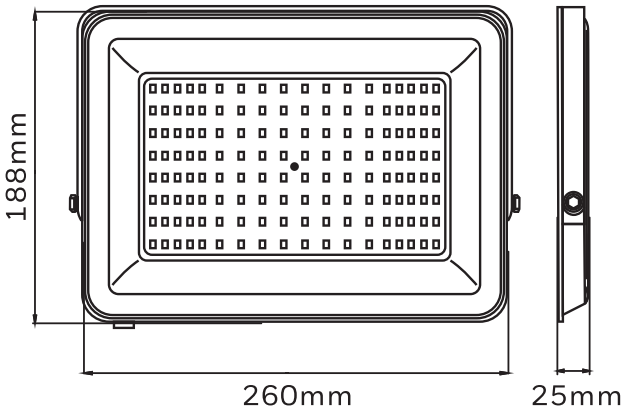

LUMINOUS INTENSITY DISTRIBUTION

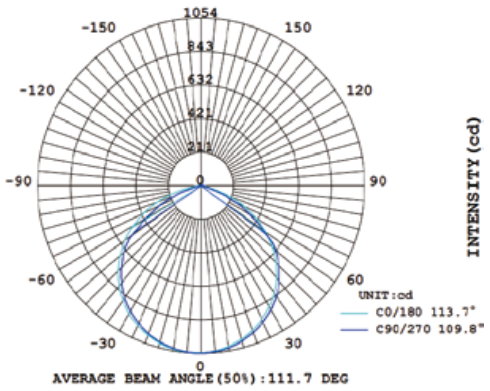

THE MEASURE OF A PRO™

©2026 Stanley Black & Decker, Inc. Stanley' and the Stanley/ logo are trademarks of Stanley Black & Decker, Inc. or an affiliate there of and are used under license. Manufactured by Lighting & Hardware Distribution Inc., Panama Headquarters, 1 (888) 502-8432, www.lightingandhardware.com

STANLEY

LED FLOOD LIGHT

SXIMFL04-200W6K



LED luminaire for outdoor floodlights, slim, modern and resistant design, aluminum chassis, uniform light projection, reduces energy consumption and maintenance costs, surface mounting with metal bracket. The luminaire includes a breather valve that dissipates moisture.

FEATURES

- Powerful and ideal for working at heights
- IP 65
- No UV emissions
- High uniform lighting

APPLICATION

- Residential
- Sidewalks
- Squares
- Airport
- External Perimeter
- High Altitudes

CE | Water Proof | IP 65 | Indoor Outdoor | Easy Installation

SPECIFICATIONS

Model	Power	Light Tone	Luminous Flux	Dimensions (LxWxH)	Use
SXIMFL04-200W6K	200W	6000K	20000Lm	380x263x25mm	Indoor / Outdoor

OPTICAL DATA

Type of Distribution	Direct Symmetrical
Beam Angle	110°
Connector	Plastic Injected Connector
Life Span	50 000 Hrs

PHYSICAL DATA

Finish	Black
Protection Level - IP	IP65
Type of Installation	Wall or Ceiling Mou
Body Frame	Aluminium
Optical Material	Tempered Glass

ELECTRICAL DATA

Power Selectable	NO
Operating Voltage	100-277 V
Frequency	50-60 Hz
Power Rating	>0.90
CRI	80
Dimmable	NO

DIMENSIONS

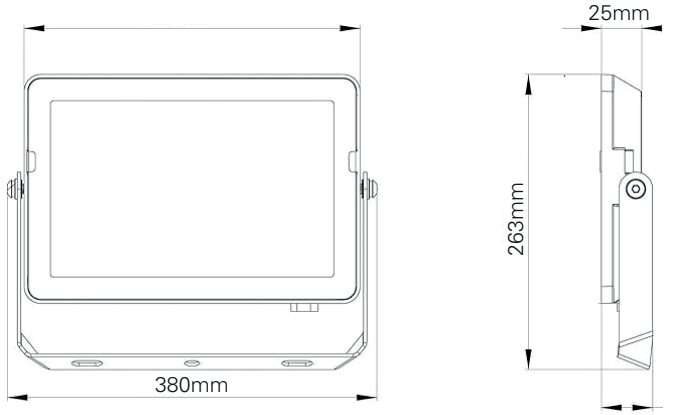

LUMINOUS INTENSITY DISTRIBUTION

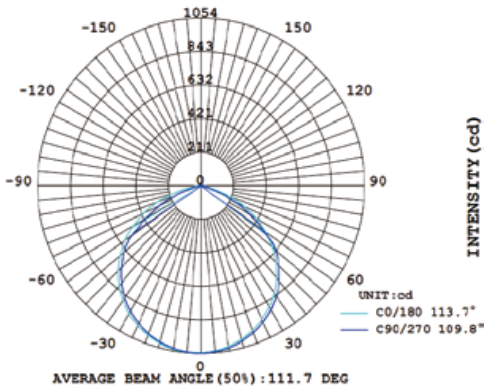

THE MEASURE OF A PRO™

©2026 Stanley Black & Decker, Inc. Stanley' and the Stanley/ logo are trademarks of Stanley Black & Decker, Inc. or an affiliate there of and are used under license. Manufactured by Lighting & Hardware Distribution Inc., Panama Headquarters, 1 (888) 502-8432, www.lightingandhardware.com

STANLEY

LED FLOOD LIGHT

SXIMFL04-300W6K

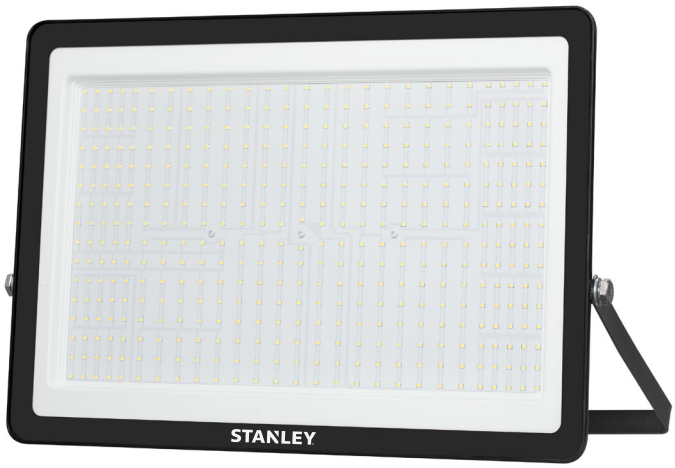

LED luminaire for outdoor floodlights, slim, modern and resistant design, aluminum chassis, uniform light projection, reduces energy consumption and maintenance costs, surface mounting with metal bracket. The luminaire includes a breather valve that dissipates moisture.

FEATURES

- Powerful and ideal for working at heights
- IP 65
- No UV emissions
- High uniform lighting

APPLICATION

- Residential
- Sidewalks
- Squares
- Airport
- External Perimeter
- High Altitudes

CE | Water Proof | IP 65 | Indoor Outdoor | Easy Installation

SPECIFICATIONS

Model	Power	Light Tone	Luminou s Flux	Dimensions (LxWxH)	Use
SXIMFL0-300W6K	300W	6000K	30000Lm	485x315x25mm	Indoor / Outdoor

OPTICAL DATA

Type of Distribution	Direct Symmetrical
Beam Angle	110 °
Connector	Plastic Injected Connector
Life Span	50 000 Hrs

PHYSICAL DATA

Finish	Black
Protection Level - I P	IP65
Type of Installation	Wall or Ceiling Mount
Body Frame	Aluminium
Optical Material	Tempered Glass

ELECTRICAL DATA

Power Selectable	NO
Operating Voltage	100-277 V
Frequency	50-60 Hz
Power Rating	>0.90
CRI	80
Dimmable	NO

DIMENSIONS

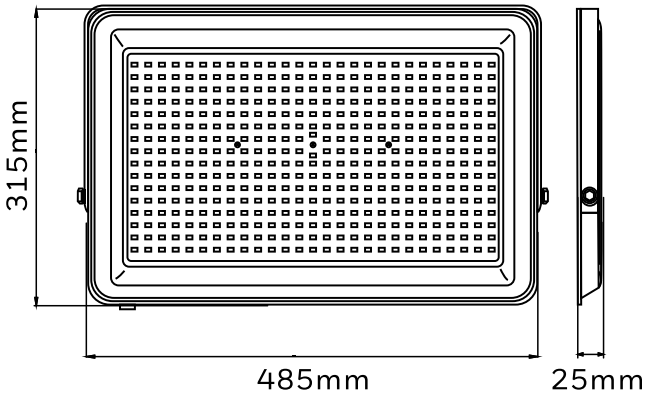

LUMINOUS INTENSITY DISTRIBUTION

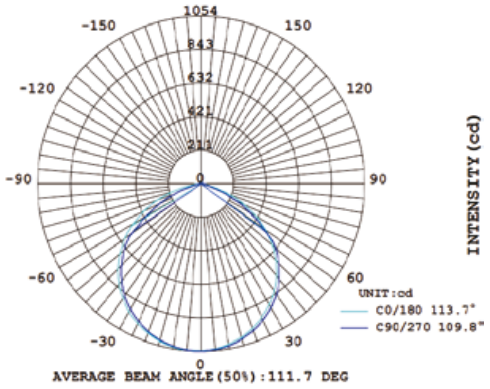

THE MEASURE OF A PRO™

©2026 Stanley Black & Decker, Inc. Stanley' and the Stanley/ logo are trademarks of Stanley Black & Decker, Inc. or an affiliate there of and are used under license. Manufactured by Lighting & Hardware Distribution Inc., Panama Headquarters, 1 (888) 502-8432, www.lightingandhardware.com

STANLEY

LED FLOOD LIGHT

SXIMFL04-50W3K / 6K

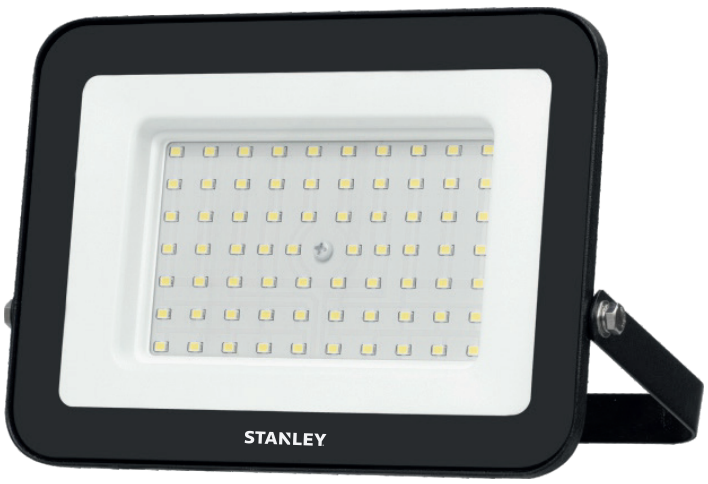

LED luminaire for outdoor floodlights, slim, modern and resistant design, aluminum chassis, uniform light projection, reduces energy consumption and maintenance costs, surface mounting with metal bracket.
The luminaire includes a breather valve that dissipates moisture.

FEATURES

- Powerful and ideal for working at heights
- IP 65
- No UV emissions
- High uniform lighting

APPLICATION

- Residential
- Sidewalks
- Squares
- Airport
- External Perimeter
- High Altitudes

CE | Water Proof | IP65 | Indoor Outdoor | Easy Installation

SPECIFICATIONS

Model	Power	Light Tone	Luminous Flux	Dimensions (LxWxH)	Use
SXIMFL04-50W3K	50W	3000K	50000Lm	175x128x25mm	Indoor / Outdoor
SXIMFL04-50W6K	50W	6000K	50000Lm	175x128x25mm	Indoor / Outdoor

OPTICAL DATA

Type of Distribution	Direct Symmetrical
Beam Angle	110°
Connector	Plastic Injected Connector
Life Span	50 000 Hrs

PHYSICAL DATA

Finish	Black
Protection Level - IP	IP65
Type of Installation	Wall or Ceiling Mount
Body Frame	Aluminium
Optical Material	Tempered Glass

ELECTRICAL DATA

Power Selectable	NO
Operating Voltage	100-277 V
Frequency	50-60 Hz
Power Rating	>0.90
CRI	80
Dimmable	NO

DIMENSIONS

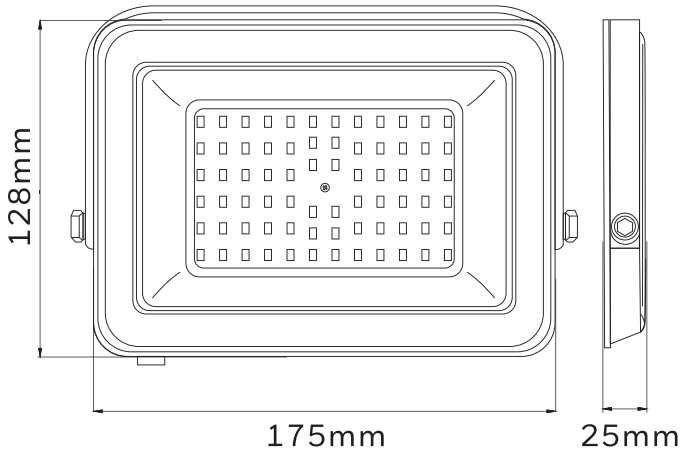

LUMINOUS INTENSITY DISTRIBUTION

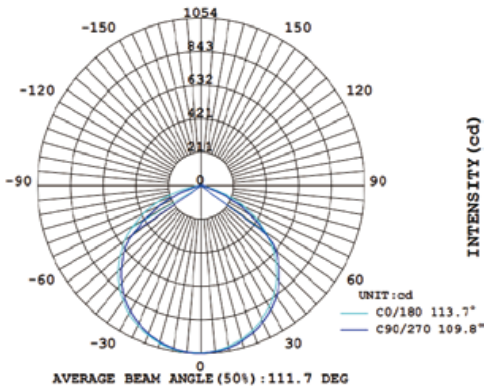

THE MEASURE OF A PRO™

©2026 Stanley Black & Decker, Inc. Stanley' and the Stanley/ logo are trademarks of Stanley Black & Decker, Inc. or an affiliate there of and are used under license. Manufactured by Lighting & Hardware Distribution Inc., Panama Headquarters, 1 (888) 502-8432, www.lightingandhardware.com

STANLEY

LED FLOOD LIGHT

SXIMFL05-5006K



LED luminaire for outdoor floodlights, slim, modern and resistant design, aluminum chassis, uniform light projection, reduces energy consumption and maintenance costs, surface mounting with metal bracket. The luminaire includes a breather valve that dissipates moisture.

FEATURES

- Powerful and ideal for working at heights
- IP 65
- No UV emissions
- High uniform lighting

APPLICATION

- Residential
- Sidewalks
- Squares
- Airport
- External Perimeter
- High Altitudes

CE | Water Proof | IP 65 | Indoor Outdoor | Easy Installation

SPECIFICATIONS

Model	Power	Light Tone	Luminous Flux	Dimensions (LxWxH)	Use
SXIMFL05-5006K	500W	6000K	67000Lm	580x460x62mm	Indoor / Outdoor

OPTICAL DATA

Type of Distribution	Direct Symmetrical
Beam Angle	110°
Connector	Plastic Injected Connector
Life Span	50 000 Hrs

PHYSICAL DATA

Finish	Black
Protection Level - IP	IP65
Type of Installation	Wall or Ceiling Mount
Body Frame	Aluminium
Optical Material	Tempered Glass

ELECTRICAL DATA

Power Selectable	NO
Operating Voltage	100-277 V
Frequency	50-60 Hz
Power Rating	>0.90
CRI	80
Dimmable	NO

DIMENSIONS

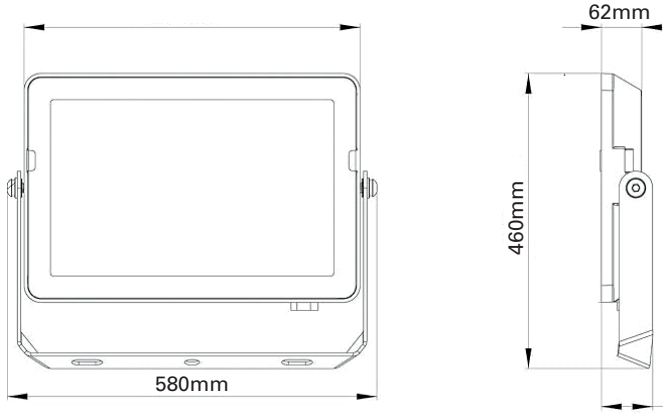

LUMINOUS INTENSITY DISTRIBUTION

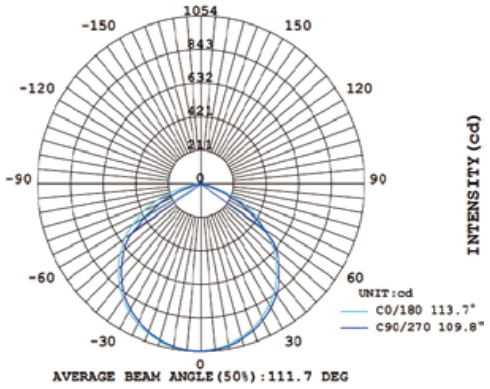

THE MEASURE OF A PRO™

©2026 Stanley Black & Decker, Inc. Stanley' and the Stanley/ logo are trademarks of Stanley Black & Decker, Inc. or an affiliate there of and are used under license. Manufactured by Lighting & Hardware Distribution Inc., Panama Headquarters, 1 (888) 502-8432, www.lightingandhardware.com

STANLEY

LED WORKLIGHT

SXIMFL11-100W65K



High-performance dual-head LED tripod work light designed for maximum illumination in large work areas. Built with durable aluminum housing and tempered glass, it delivers powerful, uniform lighting for demanding indoor and outdoor applications.

FEATURES

- Dual-head design for wider light coverage
- High output 10,000 lumens
- Adjustable tripod for height and angle flexibility
- IP65 protection for outdoor use
- Durable aluminum construction
- Ideal for construction and industrial environments

APPLICATIONS

- Construction Sites
- Storage & Warehouse Operations
- Workshops & Garages
- Outdoor Projects
- Industrial Maintenance

CE IP65 10000lm

SPECIFICATIONS

Model	Power	Light Tone	Luminous Flux	Dimensions (LxWxH)	Use
SXIMFL11-100W65K	50W x 2	6500K	10,000 Lm	1710x770x670mm	Indoor / Outdoor

OPTICAL DATA

CCT Switchable	No
Type of Distribution	Direct Symmetrical
Light Source	SMD
Reflector	Blister
Beam Angle	>105°
Cable Size	1mm²

PHYSICAL DATA

Finish	Black & Yellow
Protection Level - IP	IP65
Body Material	Aluminium
Optical Material	Glass
Type of installation	Tripod / Portable

ELECTRICAL DATA

Operating Voltage	110–240V
Frequency	50-60 Hz
Power Rating	>0.90
CRI	80
Dimmable	No

DIMENSIONS

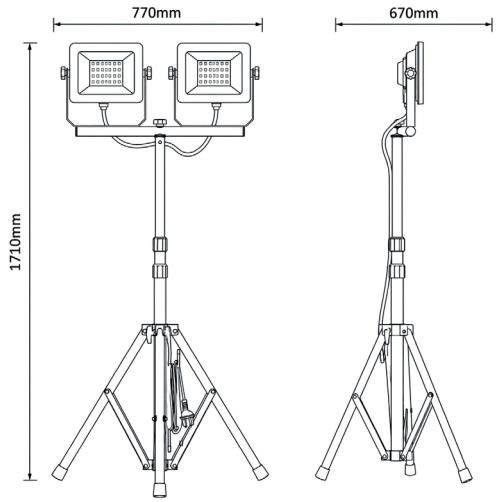

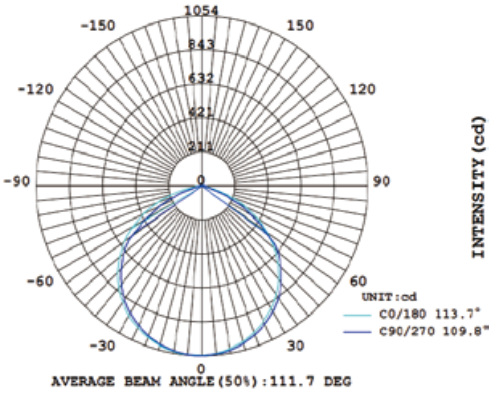

THE MEASURE OF A PRO™

©2026 Stanley Black & Decker, Inc. Stanley' and the Stanley/ logo are trademarks of Stanley Black & Decker, Inc. or an affiliate there of and are used under license. Manufactured by Lighting & Hardware Distribution Inc., Panama Headquarters, 1 (888) 502-8432, www.lightingandhardware.com

STANLEY

LED WORKLIGHT

SXIMFL22-30W65K



High-performance LED work light designed for durability and efficiency. Built with an aluminum housing and tempered glass cover, it delivers powerful and uniform illumination for demanding indoor and outdoor applications.

FEATURES

- Powerful illumination for professional use
- IP65 protection against dust and water
- High uniform lighting output
- Durable aluminum body construction
- Ideal for indoor & outdoor applications

APPLICATIONS

- Construction Sites
- Workshops & Garages
- Industrial Maintenance
- Storage & Warehouse Operations
- Outdoor Projects

CE · ETL LISTED Intertek · IP65 · 3000lm

SPECIFICATIONS

Model	Power	Light Tone	Luminous Flux	Dimensions (LxWxH)	Use
SXIMFL22-30W65K	30W	6500K	3000 Lm	196x165x245mm	Indoor / Outdoor

OPTICAL DATA

CCT Switchable	No
Type of Distribution	Direct, Symmetrical
Light Source	SMD
Reflector	Blister

PHYSICAL DATA

Finish	Black & Yellow
Protection Level - IP	IP65
Body Material	Aluminium
Optical Material	Glass
Cable Size	1.5m H05 3×1mm² with US plug
Type of Installation	Portable

ELECTRICAL DATA

Operating Voltage	AC110–240V
Frequency	50-60 Hz
Dimmable	No

DIMENSIONS

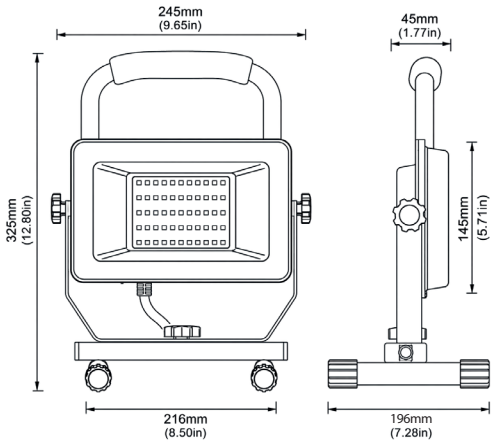

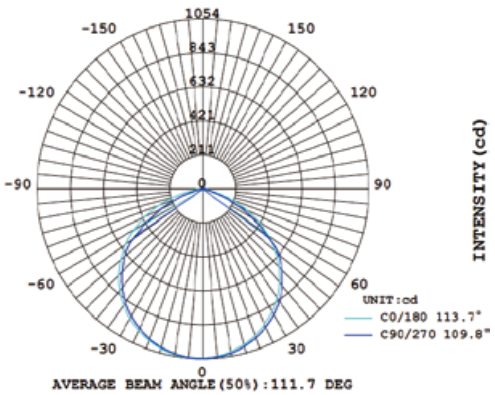

THE MEASURE OF A PRO™

©2026 Stanley Black & Decker, Inc. Stanley' and the Stanley/ logo are trademarks of Stanley Black & Decker, Inc. or an affiliate there of and are used under license. Manufactured by Lighting & Hardware Distribution Inc., Panama Headquarters, 1 (888) 502-8432, www.lightingandhardware.com

STANLEY

LED WORKLIGHT

SXIMFL26-20W65K



Compact and durable LED work light designed for reliable performance in demanding environments. Featuring high-efficiency illumination, rechargeable battery, and adjustable stand for versatile indoor and outdoor use.
Built to deliver consistent brightness while reducing energy consumption.

FEATURES

- High-efficiency LED output: 2000lm / 1000lm
- Dimmable brightness: 50% – 100% – Off
- Fast charging via Type-C (5V 2A)
- Durable and compact design for indoor & outdoor use
- Adjustable stand for flexible light direction
- IP54 protection against dust and splashes

CE IP54 Dimmable 2000lm 1000lm TYPE-C

SPECIFICATIONS

Model	Power	Light Tone	Luminous Flux	Dimensions (LxWxH)	Use
SXIMFL26-20W65K	20W	6500K	2000 Lm / 1000 Lm	205x150x45mm	Indoor / Outdoor

OPTICAL DATA

CCT Switchable	YES
Type of Distribution	Direct Symmetrical
Charging Input	5V 2A Fast Charging
Charging Time	3 Hrs
Battery Capacity	3.7V 4400mAh

PHYSICAL DATA

Finish	Black & Yellow
Protection Level - IP	IP54
Body Material	Aluminium
Optical Material	Tempered Glass
Operation Temperature	-20°C to +40°C

ELECTRICAL DATA

Operating Voltage	120-277 V
Frequency	50-60 Hz
Power Rating	>0.90
CRI	80
Dimmable	YES
Brightness Dimmable	50%-100%-0ff

DIMENSIONS

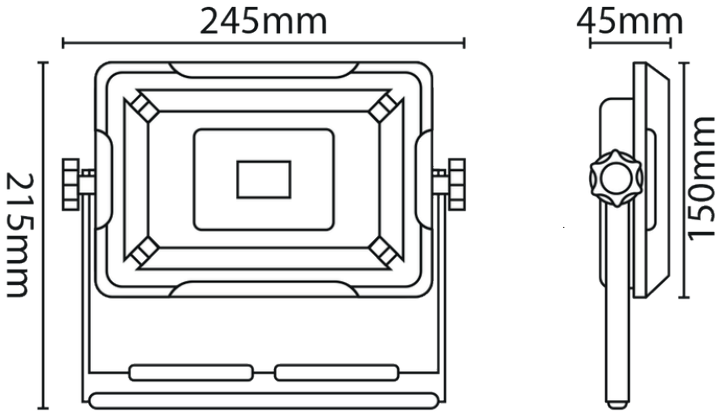

LUMINOUS INTENSITY DISTRIBUTION

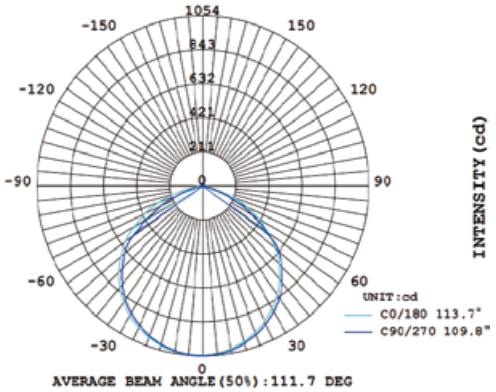

THE MEASURE OF A PRO™

©2026 Stanley Black & Decker, Inc. Stanley' and the Stanley/ logo are trademarks of Stanley Black & Decker, Inc. or an affiliate there of and are used under license. Manufactured by Lighting & Hardware Distribution Inc., Panama Headquarters, 1 (888) 502-8432, www.lightingandhardware.com

STANLEY

LED TRI-PROOF LIGHT CCT

SXIMTRI01-18WCT/36WCT



High-performance waterproof LED tri-proof tube with PC + Aluminum housing. Designed for industrial and commercial environments requiring durability and efficiency.

FEATURES

- PC + Aluminum Waterproof Construction
- IP65 Protection
- 3CCT Selectable (3000K / 4000K / 6500K)
- Surface Mounted Installation
- High Durability for Industrial Use
- Corrosion Resistant Housing

APPLICATION

- Warehouses
- Parking Areas
- Industrial Facilities
- Commercial Buildings
- Humid Environments

CE **LED** **IP65** **Save Money** **Easy Installation** **Eco Friendly**

OPTICAL DATA

Color Temperature (CCT)	3000K, 4000K, 6500K
Beam Angle	120°
Type of Distribution	Direct Symmetrical
Luminous Flux	1800 lm (18W model)
	3600 lm (36W model)

PHYSICAL DATA

Finish	White
Protection Level - IP/IK	IP65
Type of Installation	Ceiling Mountable
Body Frame	PC+Aluminum
Dimensions	0.6m (18W)
	1.2m (36W)

ELECTRICAL DATA

Operating Voltage	100-277V
Frequency	50-60 Hz
Power Rating	> 0.50
CRI	80
Input Power	18W
	36W

DIMENSIONS

SXIMTRI01-18WCT

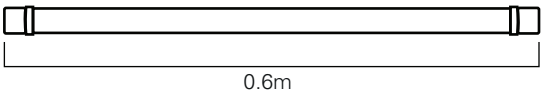

SXIMTRI01-36WCT

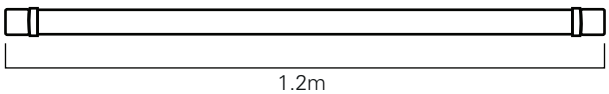

(CCT) Color Temperature Switch

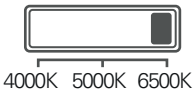



LUMINOUS INTENSITY DISTRIBUTION

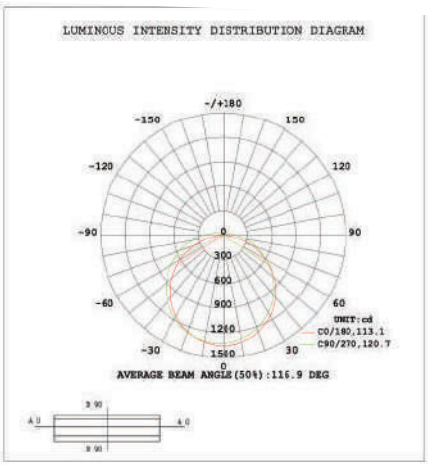

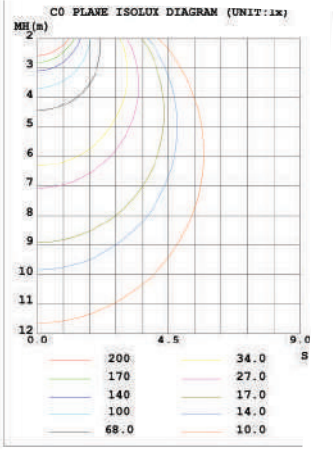

THE MEASURE OF A PRO™

©2026 Stanley Black & Decker, Inc. Stanley' and the Stanley/ logo are trademarks of Stanley Black & Decker, Inc. or an affiliate there of and are used under license. Manufactured by Lighting & Hardware Distribution Inc., Panama Headquarters, 1 (888) 502-8432, www.lightingandhardware.com

STANLEY

LED TRI-PROOF LIGHT

SXIMTRI02-PS-CCT



High-performance industrial LED luminaire with multi-wattage and 3CCT selectable technology.
Designed for commercial and industrial applications requiring flexibility and efficiency.

FEATURES

- 4-Level Power Selectable: 35W / 42W / 50W / 60W
- 3CCT Selectable: 3000K / 4000K / 6500K
- Wide Voltage Range: AC100–277V
- High efficiency LED system
- Durable industrial construction
- Surface mounting installation

APPLICATION

- Industrial Areas
- Sidewalks
- Parks
- Schools
- And Others

CE LED | Multi Wattage Switchable | Eco Friendly | UV Protection | Easy Installation

OPTICAL DATA

Color Temperature (CCT)	3000K, 4000K, 6500K
Luminous Flux	6870 Lm, 6000Lm
	5109 Lm, 4092Lm
Beam Angle	120°
Type of Distribution	Direct Symmetrical
Opening Angle	80

PHYSICAL DATA

Finish	Gray & White
Protection Level - IP	IP65
Dimensions (LxWxH)	1200x96x83mm
Type of Installation	Surface Mounted
Body Frame	PC
Optical Material	Diffuser PC
Operation Temperature	-20°C to +40°C

ELECTRICAL DATA

Input Power	35W, 42W, 50W, 60W
Power Switchable	YES
Operating Voltage	100-277 V
Frequency	50-60 Hz
Power Factor	>0.9
CRI	80
Dimmable	NO

DIMENSIONS

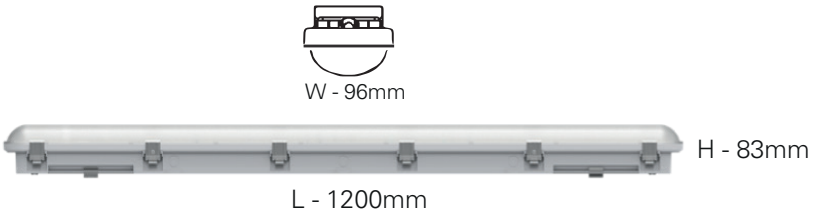

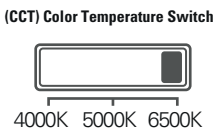



LUMINOUS INTENSITY DISTRIBUTION

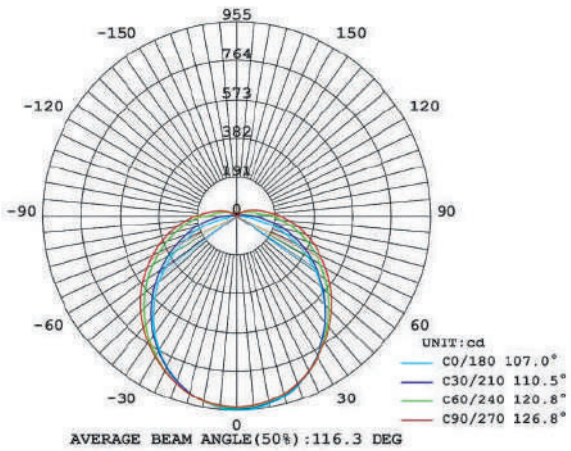

THE MEASURE OF A PRO™

©2026 Stanley Black & Decker, Inc. Stanley' and the Stanley/ logo are trademarks of Stanley Black & Decker, Inc. or an affiliate there of and are used under license. Manufactured by Lighting & Hardware Distribution Inc., Panama Headquarters, 1 (888) 502-8432, www.lightingandhardware.com

STANLEY

LED TRI-PROOF LIGHT

SXIMTRI03-PS-65K



Hermetic industrial luminaire, clipless design , smooth and elegant appearance, no need to open the diffuser to connect.
with safe and reliable protection level
Switchable power: 30W, 40W or 50W.

FEATURES

- UV protection
- Built in high luminous efficiency LED Chip and Driver
- IP65/IK08
- 3 Level Power Switchable
- Fast connection
- Light Efficiency: 100-118lm/ W

APPLICATION

- Industrial Areas
- Sidewalks
- Parks
- Schools
- And Others

CE LED | Multi Wattage Switchable | Eco Friendly | UV Protection | Easy Installation

OPTICAL DATA	
Color Temperature (CCT)	6500K
Luminous Flux	3540,4280,5170 Lm
Beam Angle	120°
Type of Distribution	Direct Symmetrical
Opening Angle	80
Efficiency	100-118 Lm /W

PHYSICAL DATA	
Finish	Gray & White
Protection Level - IP	IP65
Dimensions (LxWxH)	1200x70x56 mm
Type of Installation	Surface Mounted
Body Frame	PC
Optical Material	Diffuser PC
Operation Temperature	-20°C to +40°C

ELECTRICAL DATA	
Input Power	30W, 40W, 50W
Power Switchable	YES
Operating Voltage	100-277 V
Frequency	50-60 Hz
Power Factor	>0.9
CRI	80
Dimmable	NO

DIMENSIONS

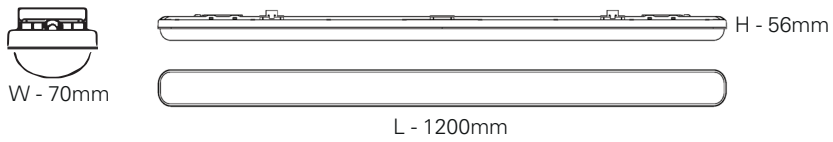



Power Selectable Switch

LUMINOUS INTENSITY DISTRIBUTION

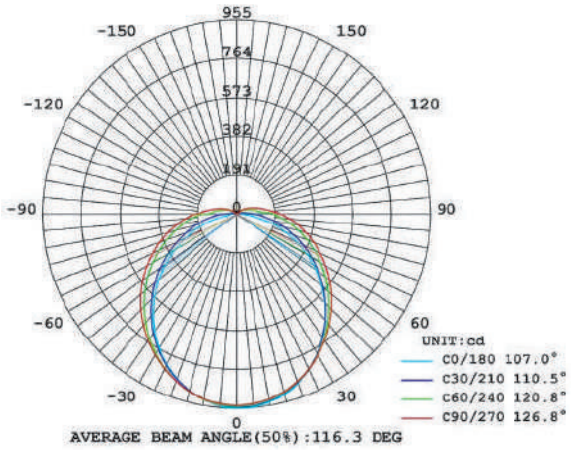

THE MEASURE OF A PRO™

©2026 Stanley Black & Decker, Inc. Stanley' and the Stanley/ logo are trademarks of Stanley Black & Decker, Inc. or an affiliate there of and are used under license. Manufactured by Lighting & Hardware Distribution Inc., Panama Headquarters, 1 (888) 502-8432, www.lightingandhardware.com

STANLEY

LED TRI-PROOF LIGHT

SXIMTRI04-18W65K/36W65K



TRI-04-18W-65K



TRI-04-36W-65K

The LED Tri-Proof Light IP20 is a reliable and efficient indoor lighting solution designed for durability and performance. With selectable power options of 18W and 36W, and a consistent light color temperature of 6500K, it provides bright, uniform illumination ideal for commercial and residential spaces.

FEATURES

- High luminous efficiency LED chip and driver.
- Available in 18W and 36W.
- Fixed CCT: 6500K daylight.
- Long lifespan, energy-saving, eco-friendly.

APPLICATION

- Residential Areas
- Schools
- Retail stores and supermarkets.
- And others

CE LED Indoor Save Money Easy Installation Eco Friendly

OPTICAL DATA	
Color Temperature (CCT)	6500K
Beam Angle	120°
Type of Distribution	Direct Symmetrical
TRI-04-18W	**TRI-04-36W**
Luminous Flux	
2000 lm	4000 lm

PHYSICAL DATA	
Finish	White
Protection Level - IP/IK	IP20
Type of Installation	Ceiling Mountable
Body Frame	PC
Optical Material	Diffuser PC
Operation Temperature	-20°C to +40°C
TRI-04-18W	**TRI-04-36W**
Dimensions	
600 X 75 X 25mm	1200 X 75 X 25mm

ELECTRICAL DATA	
Operating Voltage	100-277V
Frequency	50-60 Hz
Power Rating	> 0.50
CRI	80
TRI-04-18W	**TRI-04-36W**
Input Power	
18W	36W

DIMENSIONS

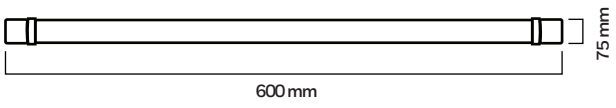

TRI-04-18

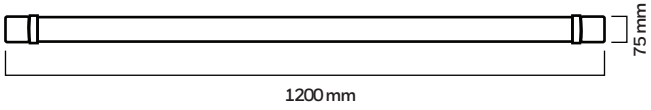

TRI-04-36

LUMINOUS INTENSITY DISTRIBUTION

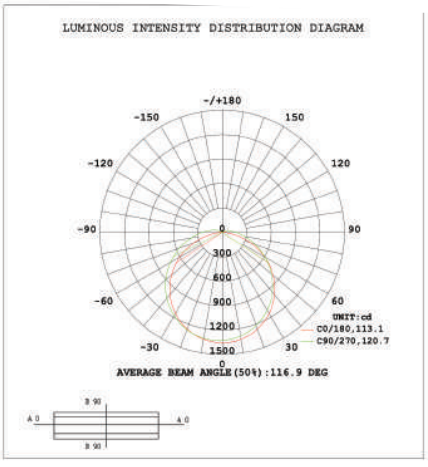

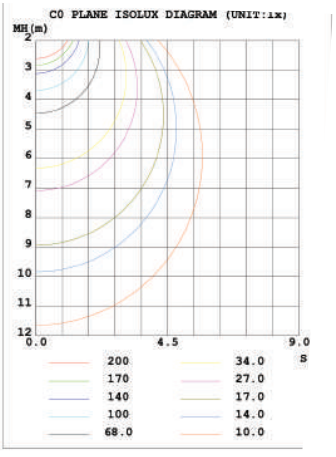

THE MEASURE OF A PRO™

©2026 Stanley Black & Decker, Inc. Stanley' and the Stanley/ logo are trademarks of Stanley Black & Decker, Inc. or an affiliate there of and are used under license. Manufactured by Lighting & Hardware Distribution Inc., Panama Headquarters, 1 (888) 502-8432, www.lightingandhardware.com

STANLEY



EXTENSION CORDS & POWER STRIPS

©2026 Stanley Black & Decker, Inc. Stanley' and the Stanley/ logo are trademarks of Stanley Black & Decker, Inc. or an affiliate there of and are used under license. Manufactured by Lighting & Hardware Distribution Inc., Panama Headquarters, 1 (888) 502-8432, www.lightingandhardware.com

STANLEY

INDOOR & OUTDOOR HEAVY DUTY EXTENSION CORD

SXIM-E-01



25' FEET | 50' FEET | 100' FEET

BENEFITS:

- Extend range of outlets.
- Useful for light to medium duty items.
- Easy to install and move.
- They allow you to use tools in the workshop.
- Ideal for landscaping.
- Long lifespan.

HIGHLY VISIBLE
Yellow jacket provides extra safety and prevents tripping while working in the yard.

COMMON USES
Ideal for landscaping and powering appliances such as a shop vac, weed wacker, bush trimmer, leaf blower and electric lawn mower.

C ETL LISTED US Intertek | 1 OUTLET | 16 GAUGE | INDOOR & OUTDOOR

AVAILABLE OPTIONS

SXIM-E-01-25FT
SXIM-E-01-50FT
SXIM-E-01-100FT

ENERGY INFORMATION

	SXIM-E-01-25FT	SXIM-E-01-50FT	SXIM-E-01-100FT
Max Power:	1625W	1625W	1250W
Voltage/Hz:	125V / 50-60HZ	125V / 50-60HZ	125V / 50-60HZ
Current:	13A	13A	10A

DIMENSIONS

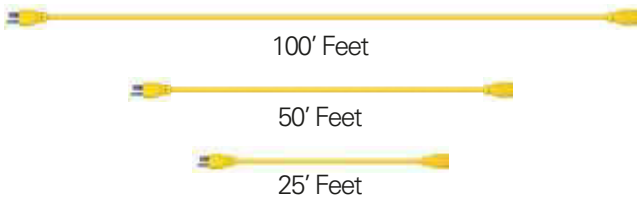

ADDITIONAL INFORMATION

No. of Outlet Plug:	1
Finish:	Yellow
Certificate:	ETL
Specification:	16 GAUGE / 3-pronged
Material:	Copper, PVC
Size:	25 / 50 / 100 ft





THE MEASURE OF A PRO™

©2026 Stanley Black & Decker, Inc. Stanley' and the Stanley/ logo are trademarks of Stanley Black & Decker, Inc. or an affiliate there of and are used under license. Manufactured by Lighting & Hardware Distribution Inc., Panama Headquarters, 1 (888) 502-8432, www.lightingandhardware.com

STANLEY

EXTENSION CORD

SXIM-E-02



25' FEET | 50' FEET | 100' FEET

BENEFITS:
- Extends range of outlets.
- Ideal for light to medium duty applications.
- Flexible and durable cable jacket.
- Easy to install and move.
- Provides safe and stable power connection.
- Long service lifespan.

HIGHLY VISIBLE
Yellow jacket provides extra visibility and safety, reducing tripping risks in work areas, construction sites, and outdoor environments.

COMMON USES
Ideal for powering light-duty appliances and tools such as:
- Home equipment
- Garden tools
- Power tools
- Shop vacs
- Leaf blowers
- Weed trimmers
- Indoor & outdoor temporary connections.

C ETL LISTED US Intertek | 3 OUTLET | 16 GAUGE

AVAILABLE OPTIONS

SXIM-E-02-25FT
SXIM-E-02-50FT
SXIM-E-02-100FT

ENERGY INFORMATION

	SXIM-E-02-25FT	SXIM-E-02-50FT	SXIM-E-02-100FT
Max Power:	1625W	1625W	1250W
Voltage/Hz:	125V / 50-60HZ	125V / 50-60HZ	125V / 50-60HZ
Current:	13A	13A	10A

DIMENSIONS

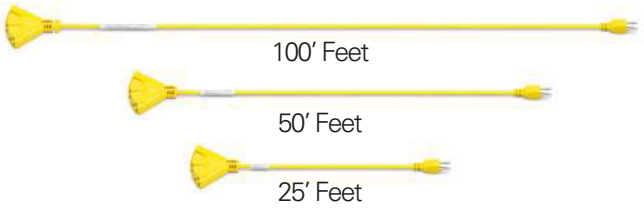

ADDITIONAL INFORMATION

No. of Outlet Plug:	3
Certificate:	ETL
Specification:	16 GAUGE / 3-pronged
Material:	Copper, PVC
Finish:	Yellow
Size:	25 / 50 / 100 ft





THE MEASURE OF A PRO™

©2026 Stanley Black & Decker, Inc. Stanley' and the Stanley/ logo are trademarks of Stanley Black & Decker, Inc. or an affiliate there of and are used under license. Manufactured by Lighting & Hardware Distribution Inc., Panama Headquarters, 1 (888) 502-8432, www.lightingandhardware.com

STANLEY

POWER STRIP WITH LIGHTED SWITCH ON/OFF

SXIM-E-03



BENEFITS:
- 8 grounded outlets for extended connectivity.
- Ideal for home, office, garage or workshop use.
- Easy wall mounting with horizontal or vertical keyholes.
- Compact and practical design.
- ETL certified for safety and reliability.

8 OUTLETS
Industrial-style design with 8 total outlets.
Optimized spacing allows connection of multiple plugs at once.
Heavy-duty cord for reliable performance.

COMMON USES
Perfect for powering multiple devices such as:
- Power tools
- Computers and office equipment
- Home appliances
- Garage or workshop equipment

8 OUTLET

14 GAUGE

ETL LISTED C US Intertek

AVAILABLE OPTIONS

SXIM-E-03

ENERGY INFORMATION

Voltage/Hz:	125V / 50-60Hz
Current:	15A
Surge Protect:	300J

ADDITIONAL INFORMATION

No. of Outlet Plug:	8 Outlets
Finish:	White
Specification:	14AWG * 3C / SJT / 3FT
Certificate:	ETL
Material:	Copper, Plastic





THE MEASURE OF A PRO™

©2026 Stanley Black & Decker, Inc. Stanley' and the Stanley/ logo are trademarks of Stanley Black & Decker, Inc. or an affiliate there of and are used under license. Manufactured by Lighting & Hardware Distribution Inc., Panama Headquarters, 1 (888) 502-8432, www.lightingandhardware.com

STANLEY

WALL TAP

SXIM-E-04

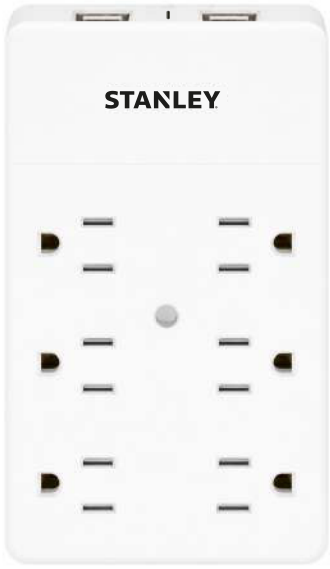

BENEFITS:
- 6 grounded AC outlets for multiple devices.
- Integrated USB-A and USB-C fast charging ports.
- 1200 Joules surge protection for enhanced safety.
- Ideal for home, office and workstation setups.
- ETL certified for electrical safety.
- Space-saving vertical design.

OUTLET CONFIGURATION
- 6 grounded 3-prong AC outlets.
- 2 USB-A port.
- 1 USB-C port.

Optimized spacing allows multiple plugs simultaneously.

OUTLET CONFIGURATION
USB-A Output: 5Vdc 2.4A
USB-C Output: 5Vdc 3.0A
USB-A + USB-C (simultaneous use): 5Vdc 3.4A total

6 OUTLET

C ETL LISTED US
Intertek

AVAILABLE OPTIONS
SXIM-E-04

ENERGY INFORMATION	
Max Power:	1875W
Voltage/Hz:	125V / 50-60Hz
Current:	15A
Surge Protect:	1200J

ADDITIONAL INFORMATION	
No. of Outlet Plug:	6 Outlets
USB Ports:	2 USB-A + 1 USB-C
Finish:	White
Certificate:	ETL
Material:	Copper, Plastic





THE MEASURE OF A PRO™

©2026 Stanley Black & Decker, Inc. Stanley' and the Stanley/ logo are trademarks of Stanley Black & Decker, Inc. or an affiliate there of and are used under license. Manufactured by Lighting & Hardware Distribution Inc., Panama Headquarters, 1 (888) 502-8432, www.lightingandhardware.com

STANLEY

POWER STRIP WITH LIGHTED SWITCH ON/OFF

SXIM-E-05

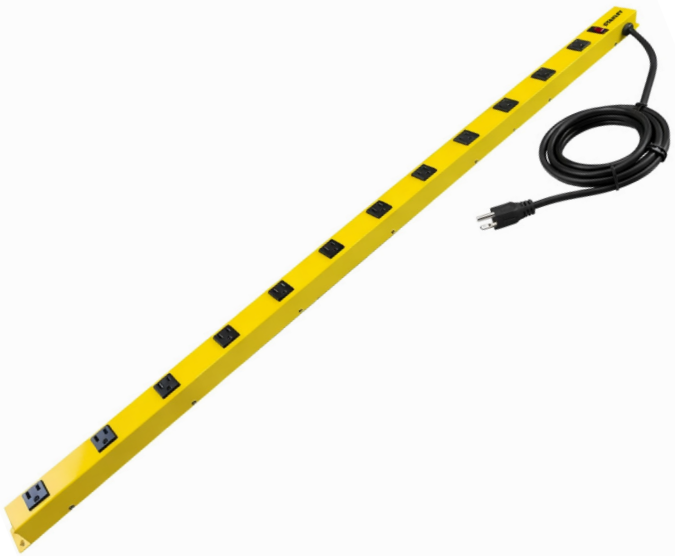

BENEFITS:
- 12 grounded outlets for extended connectivity.
- Ideal for home, office, garage or workshop use.
- Easy wall mounting with horizontal or vertical keyholes.
- Compact and practical design.
- ETL certified for safety and reliability.

12 OUTLETS
Industrial-style design with 12 total outlets.
Optimized spacing allows connection of multiple plugs at once.
Heavy-duty cord for reliable performance.

COMMON USES
Perfect for powering multiple devices such as:
- Power tools
- Computers and office equipment
- Home appliances
- Garage or workshop equipment

12 OUTLET

14 GAUGE

ETL LISTED C US Intertek

AVAILABLE OPTIONS

SXIM-E-05

ENERGY INFORMATION

Voltage/Hz:	125V / 50-60Hz
Current:	15A

ADDITIONAL INFORMATION

No. of Outlet Plug:	12 Outlets
Finish:	Yellow & Black
Specification:	14AWG * 3C / SJT / 3FT
Certificate:	ETL
Material:	Iron, Plastic





THE MEASURE OF A PRO™

©2026 Stanley Black & Decker, Inc. Stanley' and the Stanley/ logo are trademarks of Stanley Black & Decker, Inc. or an affiliate there of and are used under license. Manufactured by Lighting & Hardware Distribution Inc., Panama Headquarters, 1 (888) 502-8432, www.lightingandhardware.com

STANLEY

POWER STRIP WITH LIGHTED SWITCH ON/OFF

SXIM-E-06



BENEFITS:
- Extend range of outlets.
- Useful for light to medium duty items.
- Easy to install and move.
- Allow to operate multiple tools in the garage or workbench.
- Long lifespan.

6 OUTLETS
Industrial look and ruggedly designed with 4 compact outlets and 2 wide spacing outlets. Cord holder design for wrap the cord, with two horizontal or vertical mounting keyholes.

6 OUTLET | 3′ FEET | 14 GAUGE | ETL US Intertek

AVAILABLE OPTIONS

SXIM-E-06

ENERGY INFORMATION

Max Power:	1875W
Voltage/Hz:	125V / 50-60Hz
Current:	15A
Surge Protect:	90J

ADDITIONAL INFORMATION

No. of Outlet Plug:	6 Outlets
Finish:	Black & Yellow
Specification:	14AWG * 3C / SJT / 3FT
Certificate:	ETL
Material:	Iron, Plastic





THE MEASURE OF A PRO™

©2026 Stanley Black & Decker, Inc. Stanley' and the Stanley/ logo are trademarks of Stanley Black & Decker, Inc. or an affiliate there of and are used under license. Manufactured by Lighting & Hardware Distribution Inc., Panama Headquarters, 1 (888) 502-8432, www.lightingandhardware.com

STANLEY

POWER STRIP WITH LIGHTED SWITCH ON/OFF

SXIM-E-07



BENEFITS:
- 8 grounded outlets for extended connectivity.
- Ideal for home, office, garage or workshop use.
- Easy wall mounting with vertical keyholes.
- Compact and practical design.
- ETL certified for safety and reliability.

8 OUTLETS
Industrial-style design with 8 total outlets.
Optimized spacing allows connection of multiple plugs at once.
Heavy-duty cord for reliable performance.

COMMON USES
Perfect for powering multiple devices such as:
- Power tools
- Computers and office equipment
- Home appliances
- Garage or workshop equipment

8 OUTLET

14 GAUGE

C ETL US LISTED Intertek

AVAILABLE OPTIONS
SXIM-E-07

ENERGY INFORMATION	
Voltage/Hz:	125V / 50-60Hz
Current:	15A
Surge Protect:	350J

ADDITIONAL INFORMATION	
No. of Outlet Plug:	8 Outlets
Finish:	White
Specification:	14AWG * 3C / SJT / 3FT
Certificate:	ETL
Material:	Copper, Plastic





THE MEASURE OF A PRO™

©2026 Stanley Black & Decker, Inc. Stanley' and the Stanley/ logo are trademarks of Stanley Black & Decker, Inc. or an affiliate there of and are used under license. Manufactured by Lighting & Hardware Distribution Inc., Panama Headquarters, 1 (888) 502-8432, www.lightingandhardware.com

STANLEY

POWER STRIP WITH LIGHTED SWITCH ON/OFF

SXIM-E-08



BENEFITS:
- 6 grounded outlets for extended connectivity.
- Ideal for home, office, garage or workshop use.
- Easy wall mounting with vertical keyholes.
- Compact and practical design.
- ETL certified for safety and reliability.

6 OUTLETS
Industrial-style design with 6 total outlets.
Optimized spacing allows connection of multiple plugs at once.
Heavy-duty cord for reliable performance.

COMMON USES
Perfect for powering multiple devices such as:
- Power tools
- Computers and office equipment
- Home appliances
- Garage or workshop equipment

6 OUTLET

14 GAUGE

ETL LISTED US Intertek

AVAILABLE OPTIONS
SXIM-E-08

ENERGY INFORMATION	
Voltage/Hz:	125V / 50-60Hz
Current:	15A
Surge Protect:	90J

ADDITIONAL INFORMATION	
No. of Outlet Plug:	6 Outlets
Finish:	White
Specification:	14AWG * 3C / SJT / 3FT
Certificate:	ETL
Material:	Copper, Plastic





THE MEASURE OF A PRO™

©2026 Stanley Black & Decker, Inc. Stanley' and the Stanley/ logo are trademarks of Stanley Black & Decker, Inc. or an affiliate there of and are used under license. Manufactured by Lighting & Hardware Distribution Inc., Panama Headquarters, 1 (888) 502-8432, www.lightingandhardware.com

STANLEY

POWER STRIP WITH LIGHTED SWITCH ON/OFF

SXIM-E-09-BK



BENEFITS:
- 4 grounded outlets for extended connectivity.
- Ideal for home, office, garage or workshop use.
- Easy wall mounting with vertical keyholes.
- Compact and practical design.
- ETL certified for safety and reliability.

4 OUTLETS
Optimized spacing allows connection of multiple plugs at once.
Heavy-duty cord for reliable performance.

COMMON USES
Perfect for powering multiple devices such as:
- Power tools
- Computers and office equipment
- Home appliances
- Garage or workshop equipment

4 OUTLET

14 GAUGE

ETL LISTED US Intertek

AVAILABLE OPTIONS

SXIM-E-09-BK

ENERGY INFORMATION

Voltage/Hz:	125V / 50-60Hz
Current:	15A
Surge Protect:	90J

ADDITIONAL INFORMATION

No. of Outlet Plug:	4 Outlets
Finish:	Black
Specification:	14AWG * 3C / SJT / 3FT
Certificate:	ETL
Material:	Copper, Plastic





THE MEASURE OF A PRO™

©2026 Stanley Black & Decker, Inc. Stanley' and the Stanley/ logo are trademarks of Stanley Black & Decker, Inc. or an affiliate there of and are used under license. Manufactured by Lighting & Hardware Distribution Inc., Panama Headquarters, 1 (888) 502-8432, www.lightingandhardware.com

STANLEY

POWER STRIP WITH LIGHTED SWITCH ON/OFF

SXIM-E-10

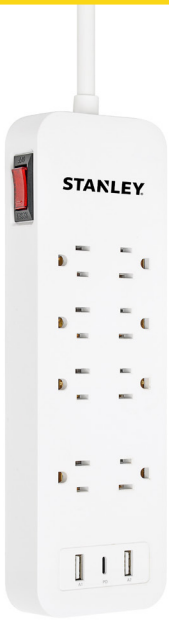

BENEFITS:
- 8 grounded AC outlets for multiple devices.
- Integrated USB-A and USB-C fast charging ports.
- Ideal for home, office and workstation setups.
- ETL certified for electrical safety.
- Space-saving vertical design.

OUTLET CONFIGURATION
- 8 grounded 3-prong AC outlets.
- 2 USB-A port.
- 1 USB-C port.

OUTLET CONFIGURATION
USB-A Output: 5Vdc 2.4A
USB-C Output: 5Vdc 3.0A
USB-A + USB-C (simultaneous use): 5Vdc 3.4A total

8 OUTLET

14 GAUGE

ETL LISTED c US Intertek

AVAILABLE OPTIONS
SXIM-E-10

ENERGY INFORMATION	
Voltage/Hz:	125V / 50-60Hz
Current:	15A

ADDITIONAL INFORMATION	
No. of Outlet Plug:	8 Outlets
USB Ports:	2 USB-A + 1 USB-C
Finish:	White
Specification:	14AWG * 3C / SJT / 3FT
Certificate:	ETL
Material:	Copper, Plastic





THE MEASURE OF A PRO™

©2026 Stanley Black & Decker, Inc. Stanley' and the Stanley/ logo are trademarks of Stanley Black & Decker, Inc. or an affiliate there of and are used under license. Manufactured by Lighting & Hardware Distribution Inc., Panama Headquarters, 1 (888) 502-8432, www.lightingandhardware.com

STANLEY

POWER STRIP WITH LIGHTED SWITCH ON/OFF

SXIM-E-13



BENEFITS:
Extends the number of available outlets.
Ideal for light- to medium-duty applications.
Easy to install and reposition.
Allows multiple devices to operate at home or in the office.
Long service life.

6 OUTLETS
This power strip features a lighted ON/OFF switch for easy power status indication (light on when power is on; light off when power is off).
The built-in circuit breaker provides overload protection for enhanced safety.

COMMON USES
Ideal for entertainment centers, offices, and any space where multiple devices require power.

6 OUTLET

3' FEET

c UL us LISTED

AVAILABLE OPTIONS	
SXIM-E-13	
ENERGY INFORMATION	
Max Power	1875W
Voltage/Hz	125V
Current	15A

ADDITIONAL INFORMATION	
No. of Outlet Plug	6-outlet
Finish	White
Specification	14AWG*3C/SJT
Certification	UL
Size	3 Ft





THE MEASURE OF A PRO™

©2026 Stanley Black & Decker, Inc. Stanley' and the Stanley/ logo are trademarks of Stanley Black & Decker, Inc. or an affiliate there of and are used under license. Manufactured by Lighting & Hardware Distribution Inc., Panama Headquarters, 1 (888) 502-8432, www.lightingandhardware.com

STANLEY

POWER STRIP WITH LIGHTED SWITCH ON/OFF

SXIM-E-14



BENEFITS:

- Extend range of outlets.
- Useful for light to medium duty items.
- Easy to install and move.
- Allow to operate multiple devices at office or home.
- Long lifespan.

SPACE SAVING
Expanding your outlet can be sleek with this slim outlet adapter wall tap to power your devices.

POWER MORE
Turn 2 outlets into 6-Outlet Adapter that can power your home or office electronics.

Intertek

6 OUTLET

AVAILABLE OPTIONS	
SXIM-E-14	
ENERGY INFORMATION	
Max Power	1875W
Voltage/Hz	125V / 50-60Hz
Current	15A

ADDITIONAL INFORMATION	
No. of Outlet Plug	6-outlet
Finish	White
Certificate	ETL





THE MEASURE OF A PRO™

©2026 Stanley Black & Decker, Inc. Stanley' and the Stanley/ logo are trademarks of Stanley Black & Decker, Inc. or an affiliate there of and are used under license. Manufactured by Lighting & Hardware Distribution Inc., Panama Headquarters, 1 (888) 502-8432, www.lightingandhardware.com

STANLEY

3 OUTLET WALL SURGE PROTECTOR EXTENDER WITH 2 USB PORT

SXIM-E-15



BENEFITS:
- Extends the number of available outlets.
- Ideal for light- to medium-duty devices.
- Easy to install and move.
- Allows multiple devices to operate simultaneously at home or in the office.
- Long service life.

3 SURGE-PROTECTED OUTLETS
This outlet adapter features 3 surge-protected outlets and 2 USB charging ports that share 2.4A output, allowing you to power electronics and charge portable devices conveniently in one place. The 300J surge protection rating helps safeguard your equipment from power surges.

MULTI-FUNCTIONAL USB CHARGING STATION
Perfect for charging smartphones, tablets, and other rechargeable devices at home or while traveling.



AVAILABLE OPTIONS
SXIM-E-15

ENERGY INFORMATION	
Max Power:	1875W
Surge Protect:	300J
Voltage/Hz:	125V / 50-60Hz
Current:	15A

ADDITIONAL INFORMATION	
No. of Outlet Plug:	3 Outlets
Finish:	White
Specification:	2 USB DC5V / 2.4A total
Certificate:	UL
Material:	Copper, Plastic



THE MEASURE OF A PRO™

©2026 Stanley Black & Decker, Inc. Stanley' and the Stanley/ logo are trademarks of Stanley Black & Decker, Inc. or an affiliate there of and are used under license. Manufactured by Lighting & Hardware Distribution Inc., Panama Headquarters, 1 (888) 502-8432, www.lightingandhardware.com

STANLEY

HEAVY DUTY EXTENSION CORD

SXIM-E-11-50FT



BENEFITS:

- Extend range of outlets.
- Useful for light to medium duty items.
- Easy to install and move.
- They allow you to use tools in the or workshops.
- Ideal for landscaping.
- Long lifespan.

PRODUCT DESCRIPTION

Heavy-duty extension cord reel designed for safe and convenient indoor power distribution. Ideal for workshops, garages, and home use.

COMMON USES

Ideal for landscaping and powering appliances such as a shop vac, weed wacker, bush trimmer, leaf blower and electric lawn mower.



AVAILABLE OPTIONS
SXIM-E-11-50FT

ADDITIONAL INFORMATION	
No. of Outlet Plug:	4
Finish:	Yellow & Black
Certificate:	ETL, CE
Specification:	14 GAUGE / 3-pronged
Finish:	Copper, ABS
Size Extension Cord:	50 ft

ENERGY INFORMATION	
Max Power:	1250W
Voltage/Hz:	125V / 50-60HZ
Current:	10A



THE MEASURE OF A PRO™

©2026 Stanley Black & Decker, Inc. Stanley' and the Stanley/ logo are trademarks of Stanley Black & Decker, Inc. or an affiliate there of and are used under license. Manufactured by Lighting & Hardware Distribution Inc., Panama Headquarters, 1 (888) 502-8432, www.lightingandhardware.com

STANLEY

INDOOR HEAVY DUTY EXTENSION CORD

SXIM-E-12-40FT



BENEFITS
- 4 grounded outlets for multiple connections.
- Built-in thermal cut-out for overload protection.
- Durable PVC cable jacket for long-lasting performance.
- Compact reel design for easy storage and transport.
- Ideal for home, garage and light-duty workshop use.

OUTLET CONFIGURATION
4 grounded outlets (4-way).
Heavy-duty central hub design.
Easy cable rewind system.

CABLE SPECIFICATION
Cable Type: SJT
Wire Gauge: 16AWG / 3 Conductors
Jacket Material: PVC
Length: 40 ft



AVAILABLE OPTIONS
SXIM-E-12-40FT

ENERGY INFORMATION	
Max Power:	1250W
Voltage/Hz:	125V / 50-60HZ
Current:	10A

ADDITIONAL INFORMATION	
No. of Outlet Plug:	4
Finish:	Yellow & Black
Certificate:	ETL
Specification:	16 GAUGE / 3-pronged
Finish:	Copper, ABS
Size Extension Cord:	40 ft



THE MEASURE OF A PRO™

©2026 Stanley Black & Decker, Inc. Stanley' and the Stanley/ logo are trademarks of Stanley Black & Decker, Inc. or an affiliate there of and are used under license. Manufactured by Lighting & Hardware Distribution Inc., Panama Headquarters, 1 (888) 502-8432, www.lightingandhardware.com

STANLEY



VOLTAGE & SURGE PROTECTORS

©2026 Stanley Black & Decker, Inc. Stanley' and the Stanley/ logo are trademarks of Stanley Black & Decker, Inc. or an affiliate there of and are used under license. Manufactured by Lighting & Hardware Distribution Inc., Panama Headquarters, 1 (888) 502-8432, www.lightingandhardware.com

STANLEY

VOLTAGE & SURGE PROTECTOR

SXIM-SP-01



Intertek

220 VOLT

140 JOULES

PROTECTION FUNCTION

- Over / Under Voltage Protection.
- Phosphor copper parts.
- Flame retardant shell.

COMMON USES

A/C up to 60,000BTU, refrigerators, TV's, freezers, washing machines, water cooler, computers, coffee makers, microwaves, electric stoves, and multiple electronic devices.



AVAILABLE OPTIONS:

SXIM-SP-01

PERFORMANCE PARAMETER

Finish:	Black
Packing:	Blister

ENERGY INFORMATION

Voltage:	220V
Frequency:	50/60Hz
Current:	40A
Max Loading:	8800W
Under voltage:	170V-210V
Over voltage:	220V-260V



THE MEASURE OF A PRO™

©2026 Stanley Black & Decker, Inc. Stanley' and the Stanley/ logo are trademarks of Stanley Black & Decker, Inc. or an affiliate there of and are used under license. Manufactured by Lighting & Hardware Distribution Inc., Panama Headquarters, 1 (888) 502-8432, www.lightingandhardware.com

STANLEY

VOLTAGE & SURGE PROTECTOR

SXIM-SP-02 SXIM-SP-03



PROTECTION FUNCTION
- Over / Under Voltage Protection.
- Phosphor copper parts.
- Flame retardant shell.

COMMON USES
Refrigerators, TV's, freezers, washing machines, water cooler, computers, coffee makers.
A/C up to 18,000BTU (15Amp)
A/C up to 30,000BTU (20Amp)

ADDITIONAL FEATURES
- Power ON/OFF switch
- Rotatable plug up to 350°
- Easy installation design
- Space-saving format.

525 JOULES

AVAILABLE OPTIONS:
SXIM-SP-02
SXIM-SP-03

PERFORMANCE PARAMETER	
Finish:	White
Packing:	Blister

ENERGY INFORMATION	SXIM-SP-02	SXIM-SP-03
Voltage:	120V	220V
Frequency:	50/60Hz	50/60Hz
Current:	15A	20A
Max Loading:	1800W	4400W
Under voltage:	90-110V	130-180V
Over voltage:	120-140V	230-270V
Delay Time:	5s / 30s / 180s	



THE MEASURE OF A PRO™

©2026 Stanley Black & Decker, Inc. Stanley' and the Stanley/ logo are trademarks of Stanley Black & Decker, Inc. or an affiliate there of and are used under license. Manufactured by Lighting & Hardware Distribution Inc., Panama Headquarters, 1 (888) 502-8432, www.lightingandhardware.com

STANLEY

VOLTAGE PROTECTOR

SXIM-SP-04 SXIM-SP-05



PROTECTION FUNCTION

- Over / Under Voltage Protection.
- Phosphor copper parts.
- Flame retardant shell.

COMMON USES

Refrigerators, TVs, freezers, washing machines, water coolers, computers, coffee makers.

- A/C up to 18,000 BTU (120V Model)
- A/C up to 30,000 BTU (220V Model)

ADDITIONAL FEATURES

- Digital voltage display
- Adjustable protection settings
- Easy installation
- Space-saving compact design

AVAILABLE OPTIONS:
SXIM-SP-04
SXIM-SP-05

PERFORMANCE PARAMETER	
Finish:	White
Packing:	Blister

ENERGY INFORMATION	SXIM-SP-04	SXIM-SP-05
Voltage:	120V	220V
Frequency:	50/60Hz	50/60Hz
Current:	15A	20A
Under voltage:	65-100V	150-210V
Over voltage:	120-165V	230-280V
Delay Time:	1–999 Seconds (Adjustable)	



THE MEASURE OF A PRO™

©2026 Stanley Black & Decker, Inc. Stanley' and the Stanley/ logo are trademarks of Stanley Black & Decker, Inc. or an affiliate there of and are used under license. Manufactured by Lighting & Hardware Distribution Inc., Panama Headquarters, 1 (888) 502-8432, www.lightingandhardware.com

STANLEY

VOLTAGE PROTECTOR

SXIM-SP-06 SXIM-SP-07



PROTECTION FUNCTION

- Over / Under Voltage Protection.
- Phosphor copper parts.
- Flame retardant shell.

COMMON USES

Refrigerators, TV's, freezers, washing machines, water coolers, computers, coffee makers.
A/C up to 18,000 BTU (120V model)
A/C up to 30,000 BTU (220V model)

ADDITIONAL FEATURES

- Power ON/OFF switch
- Easy installation design
- Space-saving format.

AVAILABLE OPTIONS:
SXIM-SP-06
SXIM-SP-07

PERFORMANCE PARAMETER	
Finish:	White
Packing:	Blister

ENERGY INFORMATION	SXIM-SP-06	SXIM-SP-07
Voltage:	120V	220V
Frequency:	50/60Hz	50/60Hz
Current:	15A	20A
Under voltage:	90V	165V
Over voltage:	145V	260V
Delay Time:	3 Minutes (By-Pass)	



THE MEASURE OF A PRO™

©2026 Stanley Black & Decker, Inc. Stanley' and the Stanley/ logo are trademarks of Stanley Black & Decker, Inc. or an affiliate there of and are used under license. Manufactured by Lighting & Hardware Distribution Inc., Panama Headquarters, 1 (888) 502-8432, www.lightingandhardware.com

STANLEY

SURGE PROTECTOR WITH MECHANICAL TIMER

SXIM-SP-08



PROTECTION FUNCTION

- Over / Under Voltage Protection.
- Lighting Protection.
- Phosphor copper parts.
- Flame retardant shell.

COMMON USES

Refrigerators, TV's, freezers, washing machines, water cooler, computers, coffee makers, microwaves, electric stoves, and multiple electronic devices.

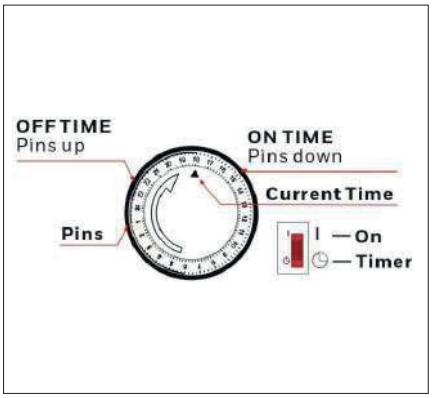

350 JOULES

120 VOLT

AVAILABLE OPTIONS:

SXIM-SP-08

PERFORMANCE PARAMETER

Finish:	White
Packing:	Blister

ENERGY INFORMATION

Voltage:	120V
Frequency:	50/60Hz
Current:	15A
Max Loading:	1800W
Surge Protect:	350J
Time Setting:	24 Hours



THE MEASURE OF A PRO™

©2026 Stanley Black & Decker, Inc. Stanley' and the Stanley/ logo are trademarks of Stanley Black & Decker, Inc. or an affiliate there of and are used under license. Manufactured by Lighting & Hardware Distribution Inc., Panama Headquarters, 1 (888) 502-8432, www.lightingandhardware.com

STANLEY

VOLTAGE & SURGE PROTECTOR

SXIM-SP-10



PROTECTION FUNCTION

- Over / Under Voltage Protection.
- Phosphor copper parts.
- Flame retardant shell.
- Delay time is 30s.

COMMON USES

A/C up to 18,000BTU, refrigerators, TV's, freezers, washing machines, water cooler, computers, coffee makers, microwaves, electric stoves, and multiple electronic devices.

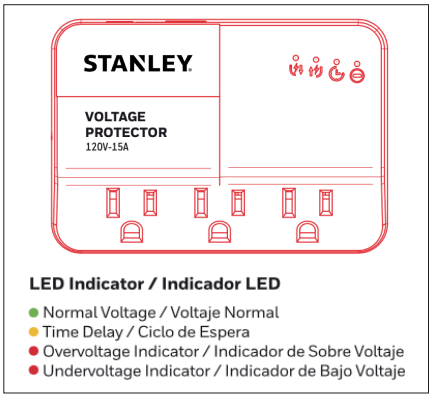

120 VOLT | 140 JOULES | 3 OUTLET

AVAILABLE OPTIONS:

SXIM-SP-10

PERFORMANCE PARAMETER

Finish:	Black
Packing:	Blister
Delay Time:	30s

ENERGY INFORMATION

Voltage:	120V
Frequency:	50/60Hz
Current:	15A
Surge Protection:	140J
Max Loading:	1800W
Under voltage:	90V
Over voltage:	140V



THE MEASURE OF A PRO™

©2026 Stanley Black & Decker, Inc. Stanley' and the Stanley/ logo are trademarks of Stanley Black & Decker, Inc. or an affiliate there of and are used under license. Manufactured by Lighting & Hardware Distribution Inc., Panama Headquarters, 1 (888) 502-8432, www.lightingandhardware.com

STANLEY



SOLAR LIGHTING

©2026 Stanley Black & Decker, Inc. Stanley' and the Stanley/ logo are trademarks of Stanley Black & Decker, Inc. or an affiliate there of and are used under license. Manufactured by Lighting & Hardware Distribution Inc., Panama Headquarters, 1 (888) 502-8432, www.lightingandhardware.com

STANLEY

LED FLOODLIGHT SOLAR

SXIMSFL01



LED luminaire for street and outdoor lighting, modern and compact design, uniform light projection, high efficiency, long life and easy installation, reduces energy consumption and maintenance costs.

FEATURES

- ABS housing + PC lens with efficient heat dissipation
- Adjustable LED fixture with bracket (0–180°)
- Slipfit arm included
- IP65 / IK06 rated
- Long operating time with reliable all-night performance
- Excellent performance in rainy or overcast conditions
- High brightness output
- Long lifespan Li-ion battery for stable and consistent operation

APPLICATION

- Park
- Square
- Trails
- Residential buildings
- Parking lot
- Bridges

CE IP65 Outdoor | Solar Panel | Easy Installation | Eco Friendly | Water Proof

SPECIFICATIONS

Model	Power	Lumen	Solar Panel	Charging Time
SXIMSFL01-25W3K	25 W	170 Lm/W	8W / 6V	5 Hrs
SXIMSFL01-25W6K	25 W	170 Lm/W	8W / 6V	5 Hrs
SXIMSF-01-60W6K	60 W	170 Lm/W	18W / 6V	6Hrs
SXIMSFL01100W6K	100 W	170 Lm/W	28W / 9V	5Hrs
SXIMSFL01200W3K	200 W	170 Lm/W	35W / 9V	4 Hrs
SXIMSFL01300W6K	300 W	170 Lm/W	35W / 9V	5 Hrs

OPTICAL DATA

Color Temperature (CCT)	3000K or 6000K
Beam Angle	110°
Type of Distribution	Direct Symmetrical
Life Span	25 000 H

PHYSICAL DATA

Finish	Grey
Protection Level - IP	IP65
Body Frame	PC + ABS
Optical Material	Diffuser PC
Operation Temperature	0°C to +50°C

ELECTRICAL DATA

Control Remote Included	YES
Rechargeable battery	LIFeP04
RA	70
Dimmable	NO

DIMENSIONS

Model	Size (LxWxH)
SXIMSFL01-25W3K	240x190x64mm
SXIMSFL01-25W6K	240x190x64mm
SXIMSFL01-60W6K	280x220x64mm
SXIMSFL01100W6K	280x220x64mm
SXIMSFL01200W6K	330x260x64mm
SXIMSFL01300W6K	330x260x64mm

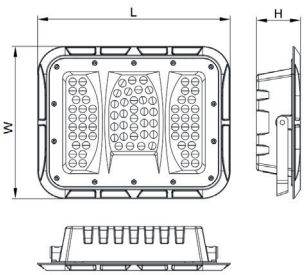

LUMINOUS INTENSITY DISTRIBUTION

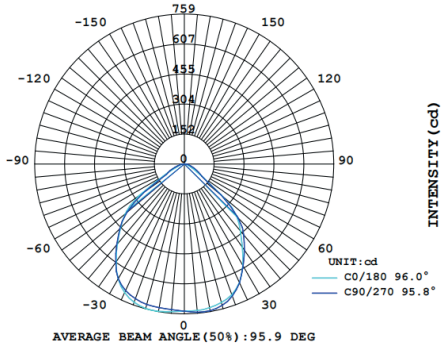

THE MEASURE OF A PRO™

©2026 Stanley Black & Decker, Inc. Stanley' and the Stanley/ logo are trademarks of Stanley Black & Decker, Inc. or an affiliate there of and are used under license. Manufactured by Lighting & Hardware Distribution Inc., Panama Headquarters, 1 (888) 502-8432, www.lightingandhardware.com

STANLEY

SOLAR LED OUTDOOR LIGHT

SXIMSST01

Pole Included



Outdoor

Solar LED lighting, unified structure that includes LED luminaire, solar panel, lithium battery. This new solar technology offers a sustainable, with a minimum of investment and maintenance by not requiring electrical point or be connected to the network.

FEATURES

- Heavy-duty ABS + PC construction, anti-UV, 94V2 fire-resistant
- Includes remote control for setting working modes, timing, and sensor functions
- Long working time; the light can reliably stay on throughout the night
- Excellent performance on rainy or overcast days
- High brightness output
- Long lifespan Li-ion battery

APPLICATION

- Residential
- Park
- Square
- Parking Lot
- Public or Private roads
- And other places lighting.

CE

Solar Panel

PIR Sensors

Water Proof

Save Money

Life Span 50,000 H

SPECIFICATIONS

Model	Power	Lumen	Solar Panel	Charging Time	Battery Power
SXIMSST01-50W6K	50 W	165 Lm/W	7W / 6V	12 Hrs	48WH
SXIMSST01-70W6K	70 W	165 Lm/W	9W / 6V	12 Hrs	67.2WH
SXIMSST01-100W6	100 W	165 Lm/W	12W / 6V	12 Hrs	96WH
SXIMSST01-150W6	150 W	165 Lm/W	22W / 6V	10 Hrs	96WH

OPTICAL DATA

Color Temperature (CCT)	6000 K
Beam Angle	55°
Type of Distribution	Direct Symmetrical
Life Span	50 000 H

PHYSICAL DATA

Finish	Black
Protection Level - IP	IP65
Body Frame	ABS + PC
Optical Material	Diffuser PC
Operation Temperature	-20°C to +50°C

ELECTRICAL DATA

Control Remote Included	YES
Rechargeable battery	LIFeP04
RA	70
Dimmable	NO

DIMENSIONS

Model	Size (LxWxH)
SXIMSST01-50W6K	385x258x65mm
SXIMSST01-70W6K	460x258x65mm
SXIMSST01-100W6	616x270x65mm
SXIMSST01-150W6	778x270x65mm

Installation Pole



LUMINOUS INTENSITY DISTRIBUTION

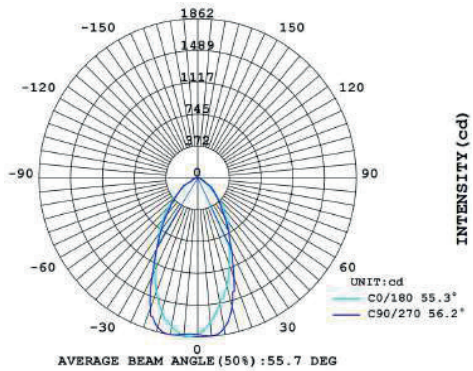

THE MEASURE OF A PRO™

©2026 Stanley Black & Decker, Inc. Stanley' and the Stanley/ logo are trademarks of Stanley Black & Decker, Inc. or an affiliate there of and are used under license. Manufactured by Lighting & Hardware Distribution Inc., Panama Headquarters, 1 (888) 502-8432, www.lightingandhardware.com

STANLEY

SOLAR LED OUTDOOR LIGHT

SXIMSST01

SPECIFICATIONS

Model	Rating	Photovolcaic Panel
SXIMSST01-50W6K	DC3.2V 3AH*5 13W	6V 7W Monocrystalline
SXIMSST01-70W6K	DC3.2V 3AH*7 16W	6V 9W Monocrystalline
SXIMSST01-100W6	DC3.2V 3AH*10 27W	6V 12W Monocrystalline
SXIMSST01-150W6	DC3.2V 3AH*10 40W	6V 22W Monocrystalline

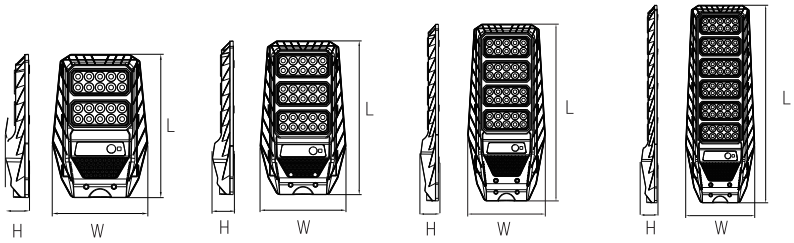

REMOTE CONTROL

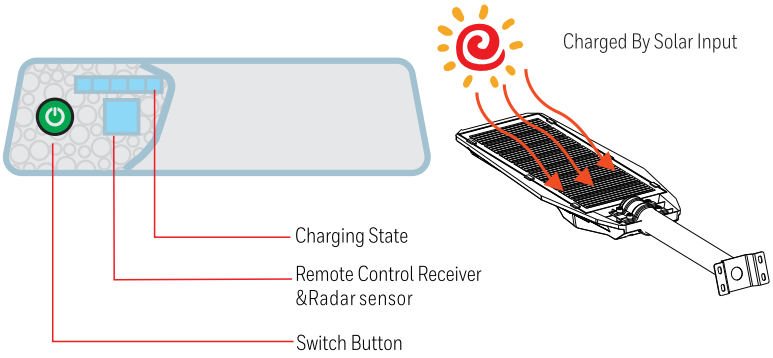

NOTE :

Charge the solar lights outdoor for 6-8 hours under the sunshine before first use.

RED : Battery Charging

GREEN : Battery Full

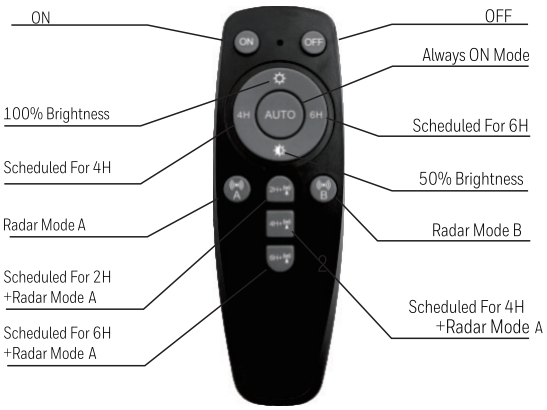

WORKING MODES

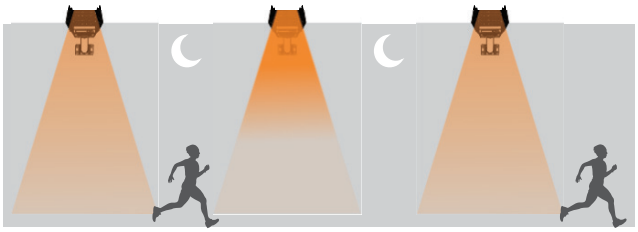

Mode 1: Radar Mode A

The lamp remains off during the daytime. At night, it stays at low brightness when no motion is detected. When motion is detected, the lamp switches to full brightness. Once the person leaves the radar sensor detection range, the lamp remains at full brightness for 15 seconds, then automatically returns to low brightness until dawn, when it turns off.

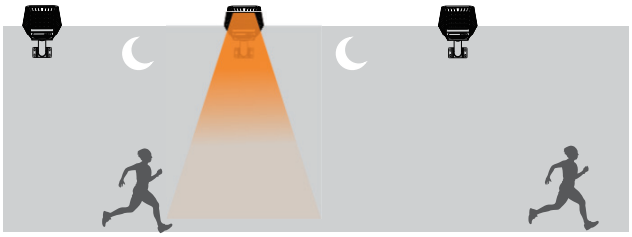

Mode 2: Radar Mode A

The lamp remains off during the daytime and stays off at night when no motion is detected. When motion is detected at night, the lamp switches to full brightness. Once the person leaves the radar sensor detection range, the lamp remains at full brightness for 15 seconds, then automatically turns off until dawn.

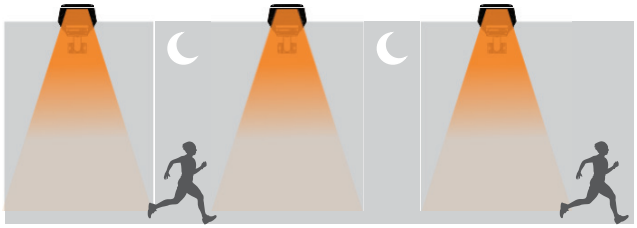

Mode 3: Always - On Mode

The lamp remains off during the daytime and stays at full brightness throughout the night. The radar sensor is disabled in this mode at night.

THE MEASURE OF A PRO™

©2026 Stanley Black & Decker, Inc. Stanley' and the Stanley/ logo are trademarks of Stanley Black & Decker, Inc. or an affiliate there of and are used under license. Manufactured by Lighting & Hardware Distribution Inc., Panama Headquarters, 1 (888) 502-8432, www.lightingandhardware.com

STANLEY



PORTABLE ENERGY GENERATOR

©2025 Stanley Black & Decker, Inc. Stanley' and the Stanley/ logo are trademarks of Stanley Black & Decker, Inc. or an affiliate there of and are used under license. Manufactured by Home Products Group S.A., Hunkins Waterfront Plaza, Suite 556, Main Street, Charlestown, Nevis. official licensee of this product.

STANLEY®

Generador de energía portatil 3000W

¡NUEVO!

STXGGHG30G

TANQUE DE COMBUSTIBLE MÁS GRANDE
Capacidad de combustible de 15 L para un mayor tiempo de funcionamiento

RUEDAS Y ASA: Ruedas grandes y asa plegable para facilitar el transporte



Panel de uso Fácil con Protectores de enchufe impermeables



STANLEY 2 AÑOS GARANTÍA / 2 AÑOS GARANTÍA / YEARS WARRANTY

ESPECIFICACIONES

Modelo No.	STXGGHG30G
Vatios nominales de salida	2,800W
Max. Vatios de arranque de salida	3,000W
Tipo de Motor	Cuatro tiempos, refrigerado por aire, encendido por bujía.
Desplazamiento cc	212
Modo de arranque	Arranque Manual
Función ATS	NO
Alarma CO	SI
Ruido (dB)	74
Arranque eléctrico	NO
Rueda y asa	INCLUÍDO
Medidor digital 3 en 1	INCLUÍDO
Batería	NO
VFT	SI
Volumen de aceite	0.55 L
Capacidad del depósito de combustible	15 L
Peso Neto (kgs):	41.5
Dimensión (mm) (L x W x H):	620x570x515
Carga del contenedor: 20'GP/ 40'HQ	180pcs / 470pcs
Código UPC	810073476998

FÁCIL ARRANQUE CON TIRÓN
Alta eficiencia de trabajo

ALTERNADOR DE GRADO COMERCIAL
Diseño 100% cobre

LARGA VIDA ÚTIL
Durabilidad de 600 horas

EFICIENCIA DE COMBUSTIBLE
Bajo consumo de combustible.

LA MARCA DEL PROFESIONAL™

©2025 Stanley Black & Decker, Inc. Stanley' and the Stanley/ logo are trademarks of Stanley Black & Decker, Inc. or an affiliate there of and are used under license. Manufactured by Home Products Group S.A., Hunkins Waterfront Plaza, Suite 556, Main Street, Charlestown, Nevis. official licensee of this product.

STANLEY®

Generador de energía portátil 3800W

¡NUEVO!

STXGGHG38G

Sensor de cierre SECURITYCO

DEPÓSITO DE COMBUSTIBLE MÁS GRANDE
Capacidad de combustible de 15 L para un mayor tiempo de funcionamiento



Panel de uso Fácil con Protectores de enchufe impermeables

RUEDAS Y ASA:
Ruedas grandes y asa plegable para facilitar el transporte



STANLEY 2 AÑOS GARANTÍA / 2 AÑOS GARANTÍA / YEARS WARRANTY

FÁCIL ARRANQUE CON TIRÓN
Alta eficiencia de trabajo

ALTERNADOR DE GRADO COMERCIAL
Diseño 100% cobre

LARGA VIDA ÚTIL
Durabilidad de 600 horas

EFICIENCIA DE COMBUSTIBLE
Bajo consumo de combustible.

ESPECIFICACIONES

Modelo No.	STXGGHG38G
Vatios nominales de salida	3,500W
Max. Vatios de arranque de salida	3,800W
Tipo de Motor	Cuatro tiempos, refrigerado por aire, encendido por bujía.
Desplazamiento CC	223
Modo de arranque	Arranque Manual
Función ATS	NO
ALARMA CO	SI
Ruido (dB)	74
Encendido Eléctrico	NO
Rueda y Asa	INCLUÍDO
Medidor Digital 3 en 1	INCLUÍDO
Batería	NO
VFT	SI
Volumen de aceite	0.55 L
Capacidad del tanque de combustible	15 L
Peso Neto (kgs):	48
Dimensión (mm) (L x W x H)	620x570x515
Carga del contenedor: 20'GP/ 40'HQ	180pcs / 470pcs
Código UPC	810073477001

LA MARCA DEL PROFESIONAL™

©2025 Stanley Black & Decker, Inc. Stanley' and the Stanley/ logo are trademarks of Stanley Black & Decker, Inc. or an affiliate there of and are used under license. Manufactured by Home Products Group S.A., Hunkins Waterfront Plaza, Suite 556, Main Street, Charlestown, Nevis. official licensee of this product.

STANLEY®

Generador de energía portátil 6000W

¡NUEVO!

STXGGHG60G



Sensor de cierre SECURITYCO

Panel de uso Fácil con Protectores de enchufe impermeables

DEPÓSITO DE COMBUSTIBLE MÁS GRANDE
Capacidad de combustible de 25 L para un mayor tiempo de funcionamiento

Ruedas y asa:
Ruedas grandes y asa plegable para facilitar el transporte



STANLEY 2 AÑOS GARANTÍA 2 AÑOS GARANTÍA YEARS WARRANTY

ARRANQUE FÁCIL
Alta eficiencia de trabajo

ALTERNADOR COMERCIAL
Diseño 100% cobre

LARGA VIDA ÚTIL
Durabilidad de 600 horas

EFICIENCIA DEL COMBUSTIBLE
Bajo consumo de combustible.

ESPECIFICACIONES

Modelo No.	STXGGHG60G
Vatios nominales de salida	5,500W
Max. Vatios de arranque de salida	6,000W
Tipo de Motor	Cuatro tiempos, refrigerado por aire, encendido por bujía.
Desplazamiento CC	420
Modo de arranque	Arranque Manual / Encendido Electrico
FUNCIÓN ATS	NO
ALARMA CO	SI
RUIDO (dB)	76
ENCENDIDO ELÉCTRICO	INCLUÍDO
Rueda y Asa	INCLUÍDO
Medidor digital 3 en 1	INCLUÍDO
Batería	INCLUÍDO
VFT	SI
Volumen de aceite	1.1 L
Capacidad del depósito de combustible	25 L
Peso Neto(kgs):	77
Dimensión(mm) (L x W x H):	724x666x623
Carga del contenedor: 20'GP/ 40'HQ	128pcs / 264pcs
Código UPC	810073477018

LA MARCA DEL PROFESIONAL™

©2025 Stanley Black & Decker, Inc. Stanley' and the Stanley/ logo are trademarks of Stanley Black & Decker, Inc. or an affiliate there of and are used under license. Manufactured by Home Products Group S.A., Hunkins Waterfront Plaza, Suite 556, Main Street, Charlestown, Nevis. official licensee of this product.

STANLEY®

Generador de energía portátil 7000W

¡NUEVO!

STXGGHG70G

SEGURIDAD
Sensor de CO

DEPÓSITO DE COMBUSTIBLE MÁS GRANDE
Capacidad de combustible de 25 L para un mayor tiempo de funcionamiento



Ruedas y asa:
Ruedas grandes y asa plegable para facilitar el transporte

Panel de uso Fácil con Protectores de enchufe impermeables

STANLEY 2 AÑOS GARANTÍA / 2 AÑOS GARANTÍA / YEARS WARRANTY



ARRANQUE FÁCIL
Alta eficiencia de trabajo

ALTERNADOR DE GRADO COMERCIAL
Diseño 100% cobre

LARGA VIDA ÚTIL
Durabilidad de 600 horas

EFICIENCIA DEL COMBUSTIBLE
Bajo consumo de combustible.

ESPECIFICACIONES

Modelo No.	STXGGHG70G
Vatios nominales de salida	6,500W
Max. Vatios de arranque de salida	7,000W
Tipo de Motor	Cuatro tiempos, refrigerado por aire, encendido por bujía.
Desplazamiento CC	420
Modo de arranque	Retroceso/Encendido Eléctrico
FUNCIÓN ATS	NO
ALARMA CO	SI
RUIDO (dB)	76
ENCENDIDO ELÉCTRICO	INCLUÍDO
Rueda y Asa	INCLUÍDO
Medidor digital 3 en 1	INCLUÍDO
Batería	INCLUÍDO
VFT	SI
Volumen de aceite	1.1 L
Capacidad del depósito de combustible	25 L
Peso Neto (kgs):	79
Dimensión (mm) (LxWxH):	724x666x623
Carga del contenedor: 20'GP/ 40'HQ	128pcs / 264pcs
Código UPC	810073477025

LA MARCA DEL PROFESIONAL™

©2025 Stanley Black & Decker, Inc. Stanley' and the Stanley/ logo are trademarks of Stanley Black & Decker, Inc. or an affiliate there of and are used under license. Manufactured by Home Products Group S.A., Hunkins Waterfront Plaza, Suite 556, Main Street, Charlestown, Nevis. official licensee of this product.

STANLEY®

Generador de energía portátil
8500W

¡NUEVO!

STXGGHG85G

SEGURIDAD
Sensor de CO



DEPÓSITO DE COMBUSTIBLE MÁS GRANDE
Capacidad de combustible de 25 L para un mayor tiempo de funcionamiento

Ruedas y asa:
Ruedas grandes y asa plegable para facilitar el transporte

Panel de uso Fácil con Protectores de enchufe impermeables



STANLEY 2 AÑOS GARANTÍA 2 AÑOS GARANTÍA YEARS WARRANTY

ARRANQUE FÁCIL
Alta eficiencia de trabajo

ALTERNADOR DE GRADO COMERCIAL
Diseño 100% cobre

LARGA VIDA ÚTIL
Durabilidad de 600 horas

EFICIENCIA DEL COMBUSTIBLE
Bajo consumo de combustible.

ESPECIFICACIONES

Modelo No.	STXGGHG85G
Vatios nominales de ssalida	8,000W
Max. Vatios de arranque de salida	8,500W
Tipo de Motor	Cuatro tiempos, refrigerado por aire, encendido por bujía.
Desplazamiento CC	459
Modo de Arranque	Retroceso / Encendido Eléctrico
Función ATS	NO
Alarma CO	SI
Noise (dB)	76
Encendido Eléctrico	INCLUÍDO
Rueda y Asa	INCLUÍDO
Medidor Digital 3 in 1	INCLUÍDO
Batería	INCLUÍDO
VFT	SI
Volumen de Aceite	1.1 L
Capacidad del depósito de combustible	25 L
Peso Neto (kgs):	85
Dimensión (mm) (L x W x H):	724x696x623
Carga del Contenedor: 20'GP/ 40'HQ	128pcs / 264pcs
Código UPC	810073477032

LA MARCA DEL PROFESIONAL™

©2025 Stanley Black & Decker, Inc. Stanley' and the Stanley/ logo are trademarks of Stanley Black & Decker, Inc. or an affiliate there of and are used under license. Manufactured by Home Products Group S.A., Hunkins Waterfront Plaza, Suite 556, Main Street, Charlestown, Nevis. official licensee of this product.

STANLEY®

Generador de energía portátil 10000W

¡NUEVO!

STXGGHG100L



DEPÓSITO DE COMBUSTIBLE MÁS GRANDE
Capacidad de combustible de 30 L para un mayor tiempo de funcionamiento

Panel de uso Fácil con Protectores de enchufe impermeables

RUEDAS y ASA:
Ruedas grandes y asa plegable para facilitar el transporte.

Toda la serie de alternadores inductivos permite aumentar el rendimiento de arranque en un 6% ~ 10%.



STANLEY 2 AÑOS GARANTÍA 2 AÑOS GARANTÍA 2 YEARS WARRANTY

ROBUSTO DISEÑO DEL DEPÓSITO

Peso de carga superior a 75 kg

DISEÑO DE PANEL LATERAL METÁLICO

Bastidor robusto, filtro de aire reforzado

1000 HORAS DE DURABILIDAD

Larga vida útil

COMBUSTIBLE EFICIENTE

Bajo consumo de combustible.

ESPECIFICACIONES

Modelo No.	STXGGHG100L
Vatios nominales de salida	8,200W
Max. Vatios de arranque de salida	10,000W
Tipo de Motor	Motor de excitación
Desplazamiento CC	459
Modo de arranque	Retroceso/Encendido Eléctrico
FUNCIÓN ATS	NO
ALARMA CO	NO
RUIDO (dB)	80
ENCENDIDO ELÉCTRICO	INCLUÍDO
Rueda y Asa	INCLUÍDO
Medidor digital 3 en 1	INCLUÍDO
Batería	INCLUÍDO
VFT	SI
Volumen de aceite	1.1 L
Capacidad del depósito de combustible	30 L
Peso Neto(kgs):	92
Dimensión(mm) (L x W x H):	710x590x580
Carga del contenedor: 20'GP/ 40'HQ	75pcs / 216pcs
Código UPC	810073477049

LA MARCA DEL PROFESIONAL™

©2025 Stanley Black & Decker, Inc. Stanley' and the Stanley/ logo are trademarks of Stanley Black & Decker, Inc. or an affiliate there of and are used under license. Manufactured by Home Products Group S.A., Hunkins Waterfront Plaza, Suite 556, Main Street, Charlestown, Nevis. official licensee of this product.

STANLEY®

Generador de energía portátil
10500W

¡NUEVO!

STXGGHG105L

SISTEMA DE SEGURIDAD
Apagado Directo de prevención de Aceite Bajo



MANGO SUPERIOR
Aumenta estabilidad, reducción de vibración y ayuda al traslado aereo

DEPÓSITO DE COMBUSTIBLE MÁS GRANDE
Capacidad de combustible de 48 L para un mayor tiempo de funcionamiento

Panel de uso Fácil con Protectores de enchufe impermeables

RUEDAS Y ASA:
Ruedas grandes y asa plegable para facilitar el transporte.



STANLEY 2 AÑOS GARANTÍA 2 AÑOS GARANTÍA YEARS WARRANTY

ARRANQUE FÁCIL
Alta eficiencia de trabajo

ALTERNADOR COMERCIAL
Diseño 100% cobre

LARGA VIDA ÚTIL
Durabilidad de 600 horas

COMBUSTIBLE EFICIENTE
Bajo consumo de combustible.

ESPECIFICACIONES

Modelo No.	STXGGHG105L
Vatios nominales de salida	9,500W
Max. Vatios de arranque de salida	10,500W
Tipo de Motor	Motor de Excitación
Desplazamiento CC	622
Modo de arranque	Retroceso/Encendido Eléctrico
FUNCIÓN ATS	NO
ALARMA CO	NO
RUIDO (dB)	80
ENCENDIDO ELÉCTRICO	INCLUÍDO
Rueda y Asa	INCLUÍDO
Batería	INCLUÍDO
VFT	SI
Volumen de aceite	1.6 L
Capacidad del depósito de combustible	48 L
Peso Neto(kgs):	143
Dimensión(mm) (L x W x H):	850x620x650
Carga del contenedor: 20'GP/ 40'HQ	63pcs / 129pcs
Código UPC	810073477056

LA MARCA DEL PROFESIONAL™

©2025 Stanley Black & Decker, Inc. Stanley' and the Stanley/ logo are trademarks of Stanley Black & Decker, Inc. or an affiliate there of and are used under license. Manufactured by Home Products Group S.A., Hunkins Waterfront Plaza, Suite 556, Main Street, Charlestown, Nevis. official licensee of this product.

STANLEY®

Generador de energía portátil
18000W

¡NUEVO!

STXGGHG180L

SISTEMA DE SEGURIDAD
Apagado Directo de prevención de Aceite Bajo



DEPÓSITO DE COMBUSTIBLE MÁS GRANDE
Capacidad de combustible de 40 L para un mayor tiempo de funcionamiento

Panel de uso Fácil con Protectores de enchufe impermeables

PORTABILIDAD
Arnes reforzado de alta durabilidad y estabilidad con ruedas industriales para facilitar el desplazamiento



STANLEY 2 AÑOS GARANTÍA / 2 AÑOS GARANTÍA / YEARS WARRANTY

ARRANQUE FÁCIL
Alta eficiencia de trabajo

ALTERNADOR DE GRADO COMERCIAL
Diseño 100% cobre

LARGA VIDA ÚTIL
Durabilidad de 600 horas

EFICIENCIA DEL COMBUSTIBLE
Bajo consumo de combustible.

ESPECIFICACIONES

Modelo No.	STXGGHG180L
Vatios nominales de salida	14,000W
Max. Vatios de arranque de salida	18.000W
Tipo de Motor	Motor de Excitation
Desplazamiento CC	764
Modo de arranque	Encendido Electrico
FUNCIÓN ATS	NO
ALARMA CO	NO
RUIDO (dB)	80
ENCENDIDO ELÉCTRICO	INCLUÍDO
Rueda y Asa	INCLUÍDO
Batería	INCLUÍDO
VFT	SI
Volumen de aceite	1.8 L
Capacidad del depósito de combustible	40 L
Peso Neto(kgs):	192
Dimensión(mm) (LxWxH):	1034x860x715
Carga del contenedor: 20'GP/ 40'HQ	32pcs / 66pcs
Código UPC	810073477063

LA MARCA DEL PROFESIONAL™

©2025 Stanley Black & Decker, Inc. Stanley' and the Stanley/ logo are trademarks of Stanley Black & Decker, Inc. or an affiliate there of and are used under license. Manufactured by Home Products Group S.A., Hunkins Waterfront Plaza, Suite 556, Main Street, Charlestown, Nevis. official licensee of this product.

STANLEY®

Generador de energía portátil 22000W

¡NUEVO!

STXGGHG220L



SISTEMA DE SEGURIDAD
Apagado Directo de prevención de Aceite Bajo

PORTABILIDAD
Arnes reforzado de alta durabilidad y estabilidad con ruedas industriales para facilitar el desplazamiento

DEPÓSITO DE COMBUSTIBLE MÁS GRANDE
Capacidad de combustible de 40 L para un mayor tiempo de funcionamiento

Panel de uso Fácil con Protectores de enchufe impermeables

STANLEY 2 AÑOS GARANTÍA 2 AÑOS GARANTÍA 2 YEARS WARRANTY

ESPECIFICACIONES

Modelo No.	STXGGHG220L
Vatios nominales de salida	17,500W
Max. Vatios de arranque de salida	22,000W
Tipo de Motor	Motor de excitación
Desplazamiento CC	999
Modo de arranque	Encendido Electrico
FUNCIÓN ATS	NO
ALARMA CO	NO
RUIDO (dB)	80
ENCENDIDO ELÉCTRICO	INCLUÍDO
Rueda y Asa	INCLUÍDO
Batería	INCLUÍDO
VFT	SI
Volumen de aceite	2 L
Capacidad del depósito de combustible	40 L
Peso Neto((kgs):	213
Dimensión(mm) (L x W x H):	1034x860x716
Carga del contenedor:20'GP/ 40'HQ	32pcs / 66pcs
Código UPC	810073477070

ARRANQUE FÁCIL
Alta eficiencia de trabajo

ALTERNADOR DE GRADO COMERCIAL
Diseño 100% cobre

LARGA VIDA ÚTIL
Durabilidad de 600 horas

EFICIENCIA DEL COMBUSTIBLE
Bajo consumo de combustible.

LA MARCA DEL PROFESIONAL™

©2025 Stanley Black & Decker, Inc. Stanley' and the Stanley/ logo are trademarks of Stanley Black & Decker, Inc. or an affiliate there of and are used under license. Manufactured by Home Products Group S.A., Hunkins Waterfront Plaza, Suite 556, Main Street, Charlestown, Nevis. official licensee of this product.

STANLEY®

Generador de energía portátil
24000W

¡NUEVO!

STXGGHG240L

SISTEMA DE SEGURIDAD
Apagado Directo de prevención de Aceite Bajo



DEPÓSITO DE COMBUSTIBLE MÁS GRANDE
Capacidad de combustible de 40 L para un mayor tiempo de funcionamiento

Panel de uso Fácil con Protectores de enchufe impermeables

PORTABILIDAD
Arnes reforzado de alta durabilidad y estabilidad con ruedas industriales para facilitar el desplazamiento

STANLEY 2 AÑOS GARANTÍA 2 AÑOS GARANTÍA 2 YEARS WARRANTY

ESPECIFICACIONES

Modelo No.	STXGGHG240L
Vatios nominales de salida	18,000W
Max. Vatios de arranque de salida	24,000W
Tipo de Motor	Motor de excitación
Desplazamiento CC	999
Modo de arranque	ARRANQUE ELÉCTRICO
FUNCIÓN ATS	NO
ALARMA CO	NO
RUIDO (dB)	80
ENCENDIDO ELÉCTRICO	INCLUÍDO
Rueda y Asa	INCLUÍDO
Batería	INCLUÍDO
VFT	SI
Volumen de aceite	2 L
Capacidad del depósito de combustible	40 L
Peso Neto(kgs):	236
Dimensión(mm) (L x W x H):	1034x860x717
Carga del contenedor: 20'GP/ 40'HQ	32pcs / 66pcs
Código UPC	810073477087

ARRANQUE FÁCIL
Alta eficiencia de trabajo

ALTERNADOR DE GRADO COMERCIAL
Diseño 100% cobre

LARGA VIDA ÚTIL
Durabilidad de 600 horas

EFICIENCIA DEL COMBUSTIBLE
Bajo consumo de combustible.

LA MARCA DEL PROFESIONAL™

©2025 Stanley Black & Decker, Inc. Stanley' and the Stanley/ logo are trademarks of Stanley Black & Decker, Inc. or an affiliate there of and are used under license. Manufactured by Home Products Group S.A., Hunkins Waterfront Plaza, Suite 556, Main Street, Charlestown, Nevis. official licensee of this product.

STANLEY®

Generador de energía INVERTER 2000W

¡NUEVO!

STXGIHG20G

DEPÓSITO DE COMBUSTIBLE
Capacidad de combustible de 5 L para un mayor tiempo de funcionamiento

PANEL DE CONTROL fácil de usar con indicadores y controles claros

SEGURIDAD
Protección contra sobrecarga y corte por bajo nivel de aceite



ASA
Mango ergonómico para un transporte cómodo.

Acabado suave y resistente a los arañazos en un material resistente a la interperie.

STANLEY 2 AÑOS GARANTÍA 2 AÑOS GARANTÍA 2 YEARS WARRANTY





ARRANQUE FÁCIL CON TIRÓN
Alta eficiencia de trabajo

DISEÑO DE MOTOR EXCLUSIVO
Nuevo diseño, velocidad nominal baja

FUNCIONAMIENTO CON RUIDO BAJO
57 dB @ 7m

EFICIENCIA DEL COMBUSTIBLE
Bajo consumo de combustible.

ESPECIFICACIONES

Modelo No.	STXGIHG20G
Vatios nominales de salida	1,800W
Max. Vatios de arranque de salida	2,000W
Tipo de Motor	Inversor
Desplazamiento CC	79
Modo de arranque	Arranque Manual
Puerto USB-C	SI
Función Paralela	SI
Cables de Función Paralela	SI
E Start + Batería	NO
Capacidad del tanque de combustible	5 L
Modo ECO	SI
Alarma de nivel bajo de aceite	SI
Alarma de sobrecarga	SI
Indicador de salida	SI
Función de reinicio	SI
Indicador de combustible	SI
Peso Neto (kgs):	21
Dimensión(mm) (L x W x H):	500x300x460
Carga del contenedor: 20'GP/ 40'HQ	308pcs / 770pcs
Código UPC	810073476974

LA MARCA DEL PROFESIONAL™

©2025 Stanley Black & Decker, Inc. Stanley' and the Stanley/ logo are trademarks of Stanley Black & Decker, Inc. or an affiliate there of and are used under license. Manufactured by Home Products Group S.A., Hunkins Waterfront Plaza, Suite 556, Main Street, Charlestown, Nevis. official licensee of this product.

STANLEY®

Generador de energía INVERTER 3500W

¡NUEVO!

STXGIHG32G

DEPÓSITO DE COMBUSTIBLE
Capacidad de combustible de 8 L para un mayor tiempo de funcionamiento

PANEL DE CONTROL fácil de usar con indicadores y controles claros

SEGURIDAD
Protección contra sobrecarga y corte por bajo nivel de aceite



ASA
Mango ergonómico para un transporte cómodo.

Acabado suave y resistente a los arañazos en un material resistente a la interperie.

STANLEY 2 AÑOS GARANTÍA 2 AÑOS GARANTÍA YEARS WARRANTY



ARRANQUE FÁCIL CON TIRÓN
Alta eficiencia de trabajo

DISEÑO DE MOTOR EXCLUSIVO
Nuevo diseño, velocidad nominal baja

FUNCIONAMIENTO CON RUIDO BAJO
58 dB @ 7m

EFICIENCIA DEL COMBUSTIBLE
Bajo consumo de combustible.

ESPECIFICACIONES

Modelo No.	STXGIHG32G
Vatios nominales de salida	3,200W
Max. Vatios de arranque de salida	3,500W
Tipo de Motor	Inversor
Desplazamiento CC	163
Modo de arranque	Arranque Manual
Puerto USB-C	SI
Función Paralela	SI
Cables de Función Paralela	SI
E Start + Batería	NO
Capacidad del tanque de combustible	8 L
Modo ECO	SI
Alarma de nivel bajo de aceite	SI
Alarma de sobrecarga	SI
Indicador de salida	SI
Función de reinicio	SI
Indicador de combustible	SI
Peso Neto (kgs):	26
Dimensión (mm) (L x W x H):	575x340x530
Carga del contenedor: 20'GP/ 40'HQ	165pcs / 444pcs
Código UPC	810073476967

LA MARCA DEL PROFESIONAL™

©2025 Stanley Black & Decker, Inc. Stanley' and the Stanley/ logo are trademarks of Stanley Black & Decker, Inc. or an affiliate there of and are used under license. Manufactured by Home Products Group S.A., Hunkins Waterfront Plaza, Suite 556, Main Street, Charlestown, Nevis. official licensee of this product.

STANLEY®

Generador de energía INVERTER 4000W

¡NUEVO!

STXGIHG40G

SISTEMA DE SEGURIDAD
Identificador de Sobrecarga y Aceite bajo

RUEDAS Y ASA: Ruedas grandes y asa plegable para facilitar el transporte



DEPÓSITO DE COMBUSTIBLE MÁS GRANDE
Capacidad de combustible de 10 L para un mayor tiempo de funcionamiento

PANEL DE CONTROL
Panel de uso Fácil con Protectores de enchufe impermeables y conectividad USB

STANLEY 2 AÑOS GARANTÍA 2 AÑOS GARANTÍA YEARS WARRANTY



ARRANQUE FÁCIL CON TIRÓN
Alta eficiencia de trabajo

ALTERNADOR DE GRADO COMERCIAL
Diseño 100% cobre

LARGA VIDA ÚTIL
Durabilidad de 600 horas

EFICIENCIA DEL COMBUSTIBLE
Bajo consumo de combustible.

ESPECIFICACIONES

Modelo No.	STXGIHG40G
Vatios nominales de salida	3,800W
Max. Vatios de arranque de salida	4,000W
Tipo de Motor	Cuatro tiempos, refrigerado por aire, encendido por bujía.
Desplazamiento CC	223
Modo de arranque	Arranque Manual/eléctrico + batería
E Start + Batería	SI
Puerto USB-C	SI
Función Paralela	SI
Cables de Función Paralela	NO
Capacidad del tanque de combustible	10 L
Modo ECO	SI
Alarma de nivel bajo de aceite	SI
Alarma de sobrecarga	SI
Indicador de salida	SI
Función de reinicio	SI
Indicador de combustible	SI
Peso Neto (kgs):	35
Dimensión (mm) (L x W x H):	565x504x523
Carga del contenedor: 20'GP/ 40'HQ	180pcs / 465pcs
Código UPC	810073476950

LA MARCA DEL PROFESIONAL™

©2025 Stanley Black & Decker, Inc. Stanley' and the Stanley/ logo are trademarks of Stanley Black & Decker, Inc. or an affiliate there of and are used under license. Manufactured by Home Products Group S.A., Hunkins Waterfront Plaza, Suite 556, Main Street, Charlestown, Nevis. official licensee of this product.

STANLEY®

Generador de energía INVERTER 7500W

¡NUEVO!

STXGIHG75G

Marco reforzado para mayor estabilidad y protección

Panel de uso Fácil con Protectores de enchufe impermeables y conectividad USB

ASA Y RUEDAS:
Asa ergonómica plegable y ruedas grandes para facilidad de movimiento



DEPÓSITO DE COMBUSTIBLE MÁS GRANDE
Capacidad de combustible de 20 L para un mayor tiempo de funcionamiento

El motor OHV de 420 cc proporciona una potencia constante

STANLEY 2 AÑOS GARANTÍA 2 AÑOS GARANTÍA YEARS WARRANTY



ARRANQUE FÁCIL CON TIRÓN
Alta eficiencia de trabajo

ALTERNADOR DE GRADO COMERCIAL
Diseño 100% cobre

LARGA VIDA ÚTIL
Durabilidad de 600 horas

EFICIENCIA DEL COMBUSTIBLE
Bajo consumo de combustible.

ESPECIFICACIONES

Modelo No.	STXGIHG75G
Vatios nominales de salida	7,000W
Max. Vatios de arranque de salida	7,500W
Tipo de Motor	Cuatro tiempos, refrigerado por aire, encendido por bujía.
Desplazamiento CC	420
Modo de arranque	Arranque Manual/eléctrico + batería
Puerto USB-C	SI
Función Paralela	SI
Cables de Función Paralela	SI
E Start + Batería	SI
Capacidad del tanque de combustible	20 L
Modo ECO	SI
Alarma de nivel bajo de aceite	SI
Alarma de sobrecarga	SI
Indicador de salida	SI
Función de reinicio	SI
Indicador de combustible	SI
Peso Neto (kgs):	68
Dimensión (mm) (L x W x H):	661x667x648
Carga del contenedor: 20'GP/ 40'HQ	128pcs / 284pcs
Código UPC	810073476981

LA MARCA DEL PROFESIONAL™

©2025 Stanley Black & Decker, Inc. Stanley' and the Stanley/ logo are trademarks of Stanley Black & Decker, Inc. or an affiliate there of and are used under license. Manufactured by Home Products Group S.A., Hunkins Waterfront Plaza, Suite 556, Main Street, Charlestown, Nevis. official licensee of this product.

STANLEY



FANS

©2025 Stanley Black & Decker, Inc. Stanley' and the Stanley/ logo are trademarks of Stanley Black & Decker, Inc. or an affiliate there of and are used under license. Manufactured by Home Products Group S.A., Hunkins Waterfront Plaza, Suite 556, Main Street, Charlestown, Nevis. official licensee of this product.

STANLEY®

VENTILADOR DE PISO DE 20" / 50.8cm

¡NUEVO!

STXEAHG2001P

SERIE COMERCIAL

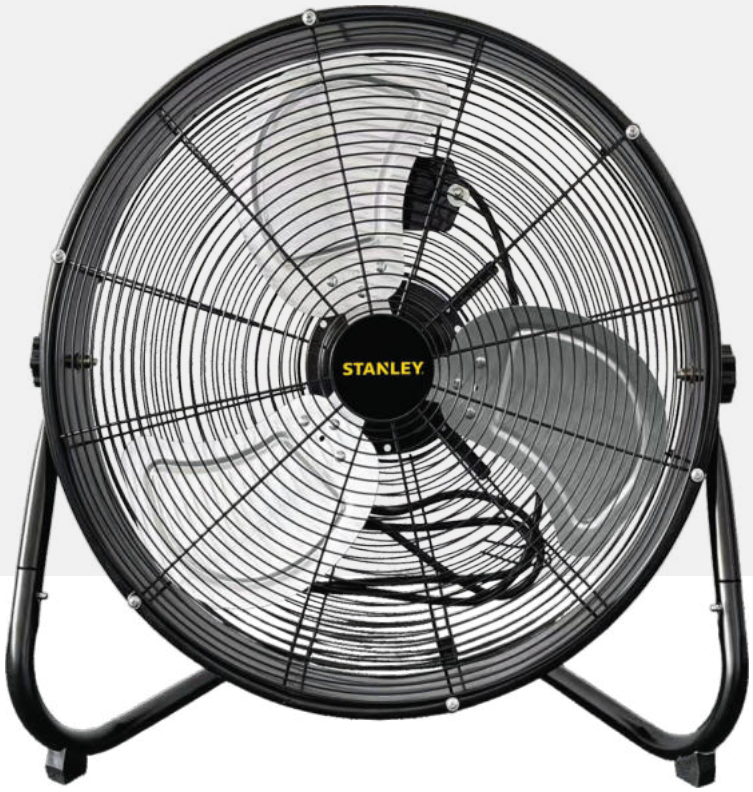

STANLEY 2 AÑOS GARANTÍA AÑOS GARANTÍA YEARS WARRANTY

NOM

CONSTRUIDO RESISTENTE

Carcasa del motor resistente al agua.

MOTOR 100% COBRE

Ofrece mejor conductividad, disipación de calor, durabilidad y garantiza un mantenimiento reducido.

140 WATTS DE POTENCIA

DISEÑO DE 3 ASPAS DE ALTA EFICIENCIA

Aspas especialmente diseñadas que producen un flujo de aire eficiente.

ESPECIFICACIONES

No. De Modelo	STXEAHG2001P
No. De Aspas	3
No. De Velocidades	3
Material de Aspas	Aluminio
Material del Motor	Cobre
Voltaje	120V~
Frecuencia	60Hz
Potencia	140W
Tipo de Enchufe	Enchufe Polo a Tierra
RPM	1350
Tipo de Motor	AC
Volumen de Aire (m^3/min)	124
Velocidad de Viento (m/min)	480
Ruido (dB)	70
Medidas del Producto (mm)	590x255x590
Peso Neto (kgs)	6.5
Carga de contenedor 20'GP/40'HQ	480pcs / 1175pcs
Código UPC	810073477230

LA MARCA DEL PROFESIONAL™

©2025 Stanley Black & Decker, Inc. Stanley' and the Stanley/ logo are trademarks of Stanley Black & Decker, Inc. or an affiliate there of and are used under license. Manufactured by Home Products Group S.A., Hunkins Waterfront Plaza, Suite 556, Main Street, Charlestown, Nevis. official licensee of this product.

STANLEY®

VENTILADOR DE PISO DE 20" / 50.8cm

¡NUEVO!

STXEAHG2101K

DISEÑO Y CONSTRUCCIÓN RESISTENTES

CABEZAL DE VENTILADOR PIVOTANTE Y AJUSTABLE PARA DIRIGIR EL FLUJO DE AIRE



3 VELOCIDADES PARA UN FLUJO DE AIRE PERSONALIZADO

ASA DE TRANSPORTE INTEGRADA DE FÁCIL AGARRE

VIENE TOTALMENTE ENSAMBLADA

NOM

IDEAL PARA ESPACIOS MÁS GRANDES, COMO SÓTANOS, TALLERES, SALONES Y MÁS

STANLEY 2 AÑOS GARANTÍA 2 AÑOS GARANTÍA 2 YEARS WARRANTY

PARRILLA DE DISEÑO ESPECIAL

Ofrece seguridad especialmente para niños previniendo lesiones accidentales.

MOTOR 100% COBRE

Ofrece buena conductividad, disipación de calor, durabilidad y garantiza un mantenimiento reducido.

130 WATTS DE POTENCIA

70dB DE RUIDO

Ofrece un funcionamiento silencioso.

ESPECIFICACIONES

No. de Modelo.	STXEAHG2101K
No. De Aspas	5
No. De Velocidades	3
Material de Aspas	Plástico
Material del Motor	Cobre
Voltaje	120V~
Frecuencia	60Hz
Potencia	130W
Tipo de Enchufe	Enchufe Regular
RPM	1280
Tipo de Motor	AC
Volumen de aire (m^3/min)	84
Velocidad de viento (m/min)	408
Ruido (dB)	70
Medidas del Producto (mm)	572x240x602
Peso Neto (kgs)	4.85
Carga de contenedor 20'GP/40'HQ	504pcs / 1200pcs
Código UPC	810073477216

LA MARCA DEL PROFESIONAL™

©2025 Stanley Black & Decker, Inc. Stanley' and the Stanley/ logo are trademarks of Stanley Black & Decker, Inc. or an affiliate there of and are used under license. Manufactured by Home Products Group S.A., Hunkins Waterfront Plaza, Suite 556, Main Street, Charlestown, Nevis. official licensee of this product.

STANLEY®

VENTILADOR DE PISO DE 20" / 50.8cm

¡NUEVO!

STXEAHG2200P

DISEÑO Y CONSTRUCCIÓN RESISTENTES

CABEZAL DE VENTILADOR PIVOTANTE Y AJUSTABLE PARA DIRIGIR EL FLUJO DE AIRE



3 VELOCIDADES PARA UN FLUJO DE AIRE PERSONALIZADO

ASA DE TRANSPORTE INTEGRADA DE FÁCIL AGARRE

VIENE TOTALMENTE ENSAMBLADA

STANLEY 2 AÑOS GARANTÍA 2 AÑOS GARANTÍA YEARS WARRANTY

NOM

IDEAL PARA ESPACIOS MÁS GRANDES, COMO SÓTANOS, TALLERES, SALONES Y MÁS

PARRILLA DE DISEÑO ESPECIAL

Ofrece seguridad especialmente para niños Previniendo lesiones accidentales.

MOTOR 100% COBRE

Ofrece buena conductividad, disipación de calor, durabilidad y garantiza un mantenimiento reducido.

130 WATTS DE POTENCIA

70dB de RUIDO

Ofrece un funcionamiento silencioso.

ESPECIFICACIONES

No. de Modelo	STXEAHG2200P
No. De Aspas	5
No. De Velocidades	3
Material de Aspas	Plástico
Material del Motor	Cobre
Voltaje	120V~
Frecuencia	60Hz
Potencia	130W
Tipo de Enchufe	Enchufe Regular
RPM	1280
Tipo de Motor	AC
Volumen de Aire	84
Velocidad de viento(m/min)	408
Ruido (dB)	70
Medidas del Producto (mm)	572x220x602
Peso Neto (kgs)	4.85
Carga de contenedor 20'GP/40'HQ	504pcs / 1200pcs
Certificación	NOM
Código UPC	810073477223

LA MARCA DEL PROFESIONAL™

©2025 Stanley Black & Decker, Inc. Stanley' and the Stanley/ logo are trademarks of Stanley Black & Decker, Inc. or an affiliate there of and are used under license. Manufactured by Home Products Group S.A., Hunkins Waterfront Plaza, Suite 556, Main Street, Charlestown, Nevis. official licensee of this product.

STANLEY®

VENTILADOR DE TORRE DE 42" / 106.68cm

¡NUEVO!

STXEAHGT4200M

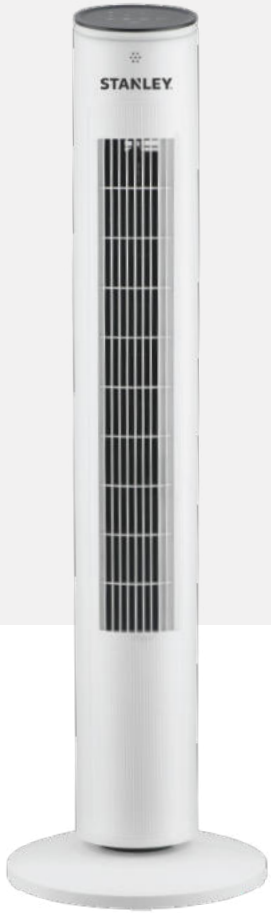

PANEL PRINCIPAL









FUNCIONAMIENTO DE 3 VELOCIDADES

OSCILACIÓN DE 60 GRADOS

3 MODOS DE FUNCIONAMIENTO
- Viento Natural
- Sueño
- Normal

FUNCIONAMIENTO DE APAGADO AUTOMÁTICO

TEMPORIZADOR HASTA 7 HORAS

STANLEY 2 AÑOS GARANTÍA 2 AÑOS GARANTÍA YEARS WARRANTY

NOM

FUNCIÓN DE APAGADO AUTOMÁTICO

Ofrece seguridad especialmente para niños evitando lesiones accidentales.

BASE FUERTE

Ofrece una operación estable.

CONTROL REMOTO MULTIFUNCIÓN

Controla cada función con tu control remoto.

58dB de RUIDO

Ofrece un funcionamiento silencioso.

ESPECIFICACIONES

No. de Modelo	STXEAHGT4200M
No. De Aspas	N/A
No. De Velocidades	3
Material de Aspas	Plástico
Material del Motor	Cobre
Voltaje	120V~
Frecuencia	60Hz
Potencia	33W
Oscilación	60°
Tipo de Enchufe	Enchufe Regular
RPM	1800
Tipo de Motor	AC
Volumen de Aire	4.6
Velocidad de viento(m/min)	150
Ruido (dB)	58
Medidas del Producto (mm)	300x300x1028
Peso Neto (kgs)	3.5
Carga de contenedor 20'GP/40'HQ	516pcs / 1350pcs
Certificación	NOM
Código UPC	810073477247

LA MARCA DEL PROFESIONAL™

©2025 Stanley Black & Decker, Inc. Stanley' and the Stanley/ logo are trademarks of Stanley Black & Decker, Inc. or an affiliate there of and are used under license. Manufactured by Home Products Group S.A., Hunkins Waterfront Plaza, Suite 556, Main Street, Charlestown, Nevis. official licensee of this product.

STANLEY®

VENTILADOR DE TORRE DE 42" / 106.68cm

¡NUEVO!

STXEAHGT4201M



PANEL PRINCIPAL









FUNCIONAMIENTO DE 3 VELOCIDADES

OSCILACIÓN DE 60 GRADOS

3 MODOS DE FUNCIONAMIENTO
- Viento Natural
- Sueño
- Normal

FUNCIONAMIENTO DE APAGADO AUTOMÁTICO

TEMPORIZADOR HASTA 8 HORAS

STANLEY 2 AÑOS GARANTÍA 2 AÑOS GARANTÍA YEARS WARRANTY

NOM

FUNCIÓN DE APAGADO AUTOMÁTICO

Ofrece seguridad especialmente para niños evitando lesiones accidentales.

BASE FUERTE

Ofrece una operación estable.

CONTROL REMOTO MULTIFUNCIÓN

Controla cada función con tu control remoto.

62dB de RUIDO

Ofrece un funcionamiento silencioso.

ESPECIFICACIONES

No. de Modelo	STXEAHGT4201M
No. De Aspas	N/A
No. De Velocidades	3
Material de Aspas	Plástico
Material del Motor	Cobre
Voltaje	120V~
Frecuencia	60Hz
Potencia	45W
Oscilación	60°
Tipo de Enchufe	Enchufe Regular
RPM	1800
Tipo de Motor	AC
Volumen de Aire	26
Velocidad de viento(m/min)	150
Ruido (dB)	62
Medidas del Producto (mm)	305x305x1060
Peso Neto (kgs)	4
Carga de contenedor 20'GP/40'HQ	450pcs / 1074pcs
Certificación	NOM
Código UPC	810073477254

LA MARCA DEL PROFESIONAL™

©2025 Stanley Black & Decker, Inc. Stanley' and the Stanley/ logo are trademarks of Stanley Black & Decker, Inc. or an affiliate there of and are used under license. Manufactured by Home Products Group S.A., Hunkins Waterfront Plaza, Suite 556, Main Street, Charlestown, Nevis. official licensee of this product.

STANLEY®

VENTILADOR DE PEDESTAL DE 16” / 40.64cm

¡NUEVO!

STXEJHG1600M



AMPLIO ÁNGULO DE GIRO Y ALTURA AJUSTABLE.

XTREME-TRUST™ PALAS ESPECIALMENTE DISEÑADAS QUE PRODUCEN UN FLUJO DE AIRE EFICIENTE.

7 ASPAS PARA UNA EXPERIENCIA DE VENTILACIÓN FRÍA.

CABEZAL DE VENTILADOR INCLINABLE SE AJUSTA A VARIOS ÁNGULOS PARA OFRECER FLEXIBILIDAD DE USO.

BASE SÓLIDA PARA UN FUNCIONAMIENTO RESISTENTE.

STANLEY 2 AÑOS GARANTÍA 2 AÑOS GARANTÍA YEARS WARRANTY

NOM

PARRILLA DE DISEÑO ESPECIAL

Ofrece seguridad especialmente para niños previniendo lesiones accidentales.

MOTOR 100% COBRE

Ofrece conductividad superior, disipación de calor, durabilidad y garantiza un mantenimiento reducido.

55 WATTS DE POTENCIA

Mucha potencia para ofrecer un funcionamiento suave y una experiencia de refrigeración.

60dB de RUIDO

Ofrece un funcionamiento silencioso.

ESPECIFICACIONES

No. de Modelo	STXEJHG1600M
No. De Aspas	7
No. De Velocidades	3
Material de Aspas	Plástico
Material del Motor	Cobre
Voltaje	120V~
Frecuencia	60Hz
Potencia	55W
Oscilación	85°
Tipo de Enchufe	Enchufe Regular
RPM	1280
Tipo de Motor	AC
Volumen de Aire	30
Velocidad de viento(m/min)	180
Ruido (dB)	60
Medidas del Producto (mm)	400x400x1300
Peso Neto (kgs)	5.45
Carga de contenedor 20'GP/40'HQ	480pcs / 1384pcs
Código UPC	810073477124

LA MARCA DEL PROFESIONAL™

©2025 Stanley Black & Decker, Inc. Stanley' and the Stanley/ logo are trademarks of Stanley Black & Decker, Inc. or an affiliate there of and are used under license. Manufactured by Home Products Group S.A., Hunkins Waterfront Plaza, Suite 556, Main Street, Charlestown, Nevis. official licensee of this product.

STANLEY®

VENTILADOR DE PEDESTAL DE 16” / 40.64cm

¡NUEVO!

STXEJHG1601M



AMPLIO ÁNGULO DE GIRO Y ALTURA AJUSTABLE.

XTREME-TRUST™ PALAS ESPECIALMENTE DISEÑADAS QUE PRODUCEN UN FLUJO DE AIRE EFICIENTE.

7 ASPAS PARA UNA EXPERIENCIA DE VENTILACIÓN FRÍA.

CABEZAL DE VENTILADOR INCLINABLE SE AJUSTA A VARIOS ÁNGULOS PARA OFRECER FLEXIBILIDAD DE USO.

BASE SÓLIDA PARA UN FUNCIONAMIENTO RESISTENTE.

STANLEY 2 AÑOS GARANTÍA 2 AÑOS GARANTÍA 2 YEARS WARRANTY

NOM

PARRILLA DE DISEÑO ESPECIAL

Ofrece seguridad especialmente para niños previniendo lesiones accidentales.

MOTOR 100% COBRE

Ofrece conductividad superior, disipación de calor, durabilidad y garantiza un mantenimiento reducido.

55 WATTS DE POTENCIA

Mucha potencia para ofrecer un funcionamiento suave y una experiencia de refrigeración.

60dB de RUIDO

Ofrece un funcionamiento silencioso.

ESPECIFICACIONES

No. de Modelo	STXEJHG1601M
No. De Aspas	7
No. De Velocidades	3
Material de Aspas	Plástico
Material del Motor	Cobre
Voltaje	120V~
Frecuencia	60Hz
Potencia	55W
Oscilación	85°
Tipo de Enchufe	Enchufe Regular
RPM	1280
Tipo de Motor	AC
Volumen de Aire	30
Velocidad de viento(m/min)	180
Ruido (dB)	60
Medidas del Producto (mm)	400x400x1300
Peso Neto (kgs)	5.8
Carga de contenedor 20'GP/40'HQ	480pcs / 1384pcs
Código UPC	810073477131

LA MARCA DEL PROFESIONAL™

©2025 Stanley Black & Decker, Inc. Stanley' and the Stanley/ logo are trademarks of Stanley Black & Decker, Inc. or an affiliate there of and are used under license. Manufactured by Home Products Group S.A., Hunkins Waterfront Plaza, Suite 556, Main Street, Charlestown, Nevis. official licensee of this product.

STANLEY®

VENTILADOR DE PEDESTAL DE 16” / 40.64cm

¡NUEVO!

STXEJHG1601P

AMPLIO ÁNGULO DE GIRO Y ALTURA AJUSTABLE.

XTREME-TRUST™ ASPAS ESPECIALMENTE DISEÑADAS QUE PRODUCEN UN FLUJO DE AIRE EFICIENTE.



5 ASPAS PARA UNA EXPERIENCIA DE VENTILACIÓN FRÍA.

CABEZAL DE VENTILADOR INCLINABLE. SE AJUSTA A VARIOS ÁNGULOS PARA OFRECER FLEXIBILIDAD DE USO.

BASE SÓLIDA PARA UN FUNCIONAMIENTO RESISTENTE.

STANLEY 2 AÑOS GARANTÍA 2 AÑOS GARANTÍA 2 YEARS WARRANTY

NOM

PARRILLA DE DISEÑO ESPECIAL

Ofrece seguridad especialmente para niños previniendo lesiones accidentales.

MOTOR 100% COBRE

Ofrece conductividad superior, disipación de calor, durabilidad y garantiza un mantenimiento reducido.

55 WATTS DE POTENCIA

Mucha potencia para ofrecer un funcionamiento suave y una experiencia de refrigeración.

55dB de RUIDO

Ofrece un funcionamiento silencioso.

ESPECIFICACIONES

No. de Modelo	STXEJHG1601P
No. De Aspas	5
No. De Velocidades	3
Material de Aspas	Plástico
Material del Motor	Cobre
Voltaje	120V~
Frecuencia	60Hz
Potencia	55W
Oscilación	90°
Tipo de Enchufe	Enchufe Regular
RPM	1300
Tipo de Motor	AC
Volumen de Aire	76
Velocidad de viento(m/min)	360
Ruido (dB)	55
Medidas del Producto (mm)	430x430x1200
Peso Neto (kgs)	3.5
Carga de contenedor 20'GP/40'HQ	612pcs / 2290pcs
Código UPC	810073477094

LA MARCA DEL PROFESIONAL™

©2025 Stanley Black & Decker, Inc. Stanley' and the Stanley/ logo are trademarks of Stanley Black & Decker, Inc. or an affiliate there of and are used under license. Manufactured by Home Products Group S.A., Hunkins Waterfront Plaza, Suite 556, Main Street, Charlestown, Nevis. official licensee of this product.

STANLEY®

VENTILADOR 3 EN 1 DE PEDESTAL, MESA Y DE PARED DE 16" / 40.64cm

¡NUEVO!

STXEJHG1619S

FUNCIÓN 3 EN 1:
- Pedestal
- Mesa
- Pared



5 ASPAS
PARA UNA EXPERIENCIA DE VENTILACIÓN FRÍA.

ÁNGULO DE GIRO AMPLIO Y ALTURA AJUSTABLE.

3 VELOCIDADES DEL VENTILADOR PARA UN FLUJO DE AIRE PERSONALIZADO.

STANLEY 2 AÑOS GARANTÍA 2 AÑOS GARANTÍA 2 YEARS WARRANTY

NOM

PARRILLA DE DISEÑO ESPECIAL

Ofrece seguridad especialmente para niños previniendo lesiones accidentales.

MOTOR 100% COBRE

Ofrece conductividad superior, disipación de calor, durabilidad y garantiza un mantenimiento reducido.

55 WATTS DE POTENCIA

Mucha potencia para ofrecer un funcionamiento suave y una experiencia de refrigeración.

68dB de RUIDO

Ofrece un funcionamiento silencioso.

ESPECIFICACIONES

No. de Modelo	STXEJHG1619S
No. De Aspas	5
No. De Velocidades	3
Material de Aspas	Plástico
Material del Motor	Cobre
Voltaje	120V~
Frecuencia	60Hz
Potencia	55W
Oscilación	80°
Tipo de Enchufe	Enchufe Regular
RPM	1280
Tipo de Motor	AC
Volumen de Aire	42
Velocidad de viento(m/min)	224
Ruido (dB)	68
Medidas del Producto (mm)	518x478x1310
Peso Neto (kgs)	4.6
Carga de contenedor 20'GP/40'HQ	480pcs / 1031pcs
Código UPC	810073477100

LA MARCA DEL PROFESIONAL™

©2025 Stanley Black & Decker, Inc. Stanley' and the Stanley/ logo are trademarks of Stanley Black & Decker, Inc. or an affiliate there of and are used under license. Manufactured by Home Products Group S.A., Hunkins Waterfront Plaza, Suite 556, Main Street, Charlestown, Nevis. official licensee of this product.

STANLEY®

VENTILADOR DE PEDESTAL DE 18" / 45.72cm

¡NUEVO!

STXEJHG1800M



PANTALLA LED

ALTA VELOCIDAD
CONFIGURACIÓN DE 5 VELOCIDADES

TEMPORIZADOR PROGRAMADO DE 7 HORAS

CONTROL REMOTO MULTIFUNCIONAL

ÁNGULO DE GIRO AMPLIA Y ALTURA AJUSTABLE

4 MODOS DE VIENTO CON CONTROL DE TEMPERATURA INTELIGENTE:
- Simulación
- Natural
- Sueño
- ECO

STANLEY 2 AÑOS GARANTÍA 2 AÑOS GARANTÍA 2 YEARS WARRANTY

NOM

PARRILLA DE DISEÑO ESPECIAL

Ofrece seguridad especialmente para niños previniendo lesiones accidentales.

MOTOR 100% COBRE

Ofrece conductividad superior, disipación de calor, durabilidad y garantiza un mantenimiento reducido.

80 WATTS DE POTENCIA

Mucha potencia para ofrecer un funcionamiento suave y una experiencia de refrigeración.

75dB de RUIDO

Ofrece un funcionamiento silencioso.

ESPECIFICACIONES

No. de Modelo	STXEJHG1800M
No. De Aspas	5
No. De Velocidades	5
Material de Aspas	Plástico
Material del Motor	Cobre
Voltaje	120V~
Frecuencia	60Hz
Potencia	80W
Oscilación	85°
Tipo de Enchufe	Enchufe Regular
RPM	1280
Tipo de Motor	AC
Volumen de Aire	65
Velocidad de viento(m/min)	305
Ruido (dB)	75
Medidas del Producto (mm)	518x430x1420
Peso Neto (kgs)	7.82
Carga de contenedor 20'GP/40'HQ	512pcs / 1281pcs
Código UPC	810073477162

LA MARCA DEL PROFESIONAL™

©2025 Stanley Black & Decker, Inc. Stanley' and the Stanley/ logo are trademarks of Stanley Black & Decker, Inc. or an affiliate there of and are used under license. Manufactured by Home Products Group S.A., Hunkins Waterfront Plaza, Suite 556, Main Street, Charlestown, Nevis. official licensee of this product.

STANLEY®

VENTILADOR DE PEDESTAL DE 18" / 45.72cm

¡NUEVO!

STXEJHG1800P



5 ASPAS DE PLÁSTICO PARA UNA EXPERIENCIA RELAJANTE.

3 AJUSTES DE VELOCIDAD
- Baja
- Media
- Alta

ÁNGULO DE GIRO AMPLIO Y ALTURA AJUSTABLE

STANLEY 2 AÑOS GARANTÍA 2 AÑOS GARANTÍA YEARS WARRANTY

NOM

PARRILLA DE DISEÑO ESPECIAL
Ofrece seguridad especialmente para niños previniendo lesiones accidentales.

MOTOR 100% COBRE
Ofrece conductividad superior, disipación de calor, durabilidad y garantiza un mantenimiento reducido.

60 WATTS DE POTENCIA
Mucha potencia para ofrecer un funcionamiento suave y una experiencia de refrigeración.

55dB de RUIDO
Ofrece un funcionamiento silencioso.

ESPECIFICACIONES

No. de Modelo	STXEJHG1800P
No. De Aspas	5
No. De Velocidades	3
Material de Aspas	Plástico
Material del Motor	Cobre
Voltaje	120V~
Frecuencia	60Hz
Potencia	60W
Oscilación	90°
Tipo de Enchufe	Enchufe Regular
RPM	1300
Tipo de Motor	AC
Volumen de Aire	76
Velocidad de viento(m/min)	360
Ruido (dB)	55
Medidas del Producto (mm)	630x630x1290
Peso Neto (kgs)	4.1
Carga de contenedor 20'GP/40'HQ	612pcs / 1410pcs
Certificación	NOM
Código UPC	810073477148

LA MARCA DEL PROFESIONAL™

©2025 Stanley Black & Decker, Inc. Stanley' and the Stanley/ logo are trademarks of Stanley Black & Decker, Inc. or an affiliate there of and are used under license. Manufactured by Home Products Group S.A., Hunkins Waterfront Plaza, Suite 556, Main Street, Charlestown, Nevis. official licensee of this product.

STANLEY®

VENTILADOR DE PEDESTAL DE 18” / 45.72cm

¡NUEVO!

STXEJHG1801M

DISEÑADO PARA OFRECER VIENTO DE ALTA VELOCIDAD





- VENTILADOR DE 3 ASPAS
- ROCIADOR DE AGUA
- ALTURA AJUSTABLE
- OSCILANTE
- AMPLIO ÁNGULO DE GIRO

Ya sea un día de verano abrasador o una noche fresca, este ventilador se adapta a la temporada y a sus preferencias específicas de comodidad, lo que lo convierte en un compañero versátil durante todo el año.

NOM

STANLEY 2 AÑOS GARANTÍA 2 AÑOS GARANTÍA 2 YEARS WARRANTY

FUNCIÓN DE ROCIADOR DE AGUA

Optimice eficazmente el uso de su ventilador con la función de rociador de agua, la cual enfría el aire, generando así una brisa más fresca y agradable.

PARRILLA DE DISEÑO ESPECIAL

Ofrece seguridad, especialmente para los niños, al evitar lesiones accidentales.

100% MOTOR DE COBRE

Ofrece una conductividad superior, disipación del calor, durabilidad y garantiza un mantenimiento reducido.

55 WATTS DE POTENCIA

Mucha potencia para ofrecer un funcionamiento suave y una experiencia de refrigeración.

72dB de RUIDO

ESPECIFICACIONES

No. de Modelo	STXEJHG1801M
No. De Aspas	3
No. De Velocidades	3
Material de Aspas	Plástico
Material del Motor	Cobre
Voltaje	120V~
Frecuencia	60Hz
Potencia	55W
Oscilación	80°
Tipo de Enchufe	Enchufe Regular
RPM	1280
Tipo de Motor	AC
Volumen de Aire	45
Velocidad de viento(m/min)	130
Ruido (dB)	72
Medidas del Producto (mm)	500x430x1380
Peso Neto (kgs)	9.8
Carga de contenedor 20'GP/40'HQ	320pcs / 965pcs
Código UPC	810073477179

LA MARCA DEL PROFESIONAL™

©2025 Stanley Black & Decker, Inc. Stanley' and the Stanley/ logo are trademarks of Stanley Black & Decker, Inc. or an affiliate there of and are used under license. Manufactured by Home Products Group S.A., Hunkins Waterfront Plaza, Suite 556, Main Street, Charlestown, Nevis. official licensee of this product.

STANLEY®

VENTILADOR 3 EN 1 DE PEDESTAL, MESA Y DE PARED DE 18" / 45.72cm

¡NUEVO!

STXEJHG1801P

FUNCIÓN 3 EN 1
- Pedestal
- Mesa
- Pared



5 ASPAS PARA UNA EXPERIENCIA DE FRÍO

ALTURA AJUSTABLE

AMPLIA GAMA DE OSCILACIÓN E INCLINACIÓN AJUSTABLE

STANLEY 2 AÑOS GARANTÍA 2 AÑOS GARANTÍA 2 YEARS WARRANTY

NOM

PARRILLA DE DISEÑO ESPECIAL

Ofrece seguridad especialmente para niños previniendo lesiones accidentales.

MOTOR 100% COBRE

Ofrece conductividad superior, disipación de calor, durabilidad y garantiza un mantenimiento reducido.

60 WATTS DE POTENCIA

Mucha potencia para ofrecer un funcionamiento suave y una experiencia de refrigeración.

55dB de RUIDO

Ofrece un funcionamiento silencioso.

ESPECIFICACIONES

No. de Modelo	STXEJHG1801P
No. De Aspas	5
No. De Velocidades	3
Material de Aspas	Plástico
Material del Motor	Cobre
Voltaje	120V~
Frecuencia	60Hz
Potencia	60W
Oscilación	80°
Tipo de Enchufe	Enchufe Regular
RPM	1350
Tipo de Motor	AC
Volumen de Aire	96
Velocidad de viento(m/min)	408
Ruido (dB)	55
Medidas del Producto (mm)	500x500x1270
Peso Neto (kgs)	5.1
Carga de contenedor 20'GP/40'HQ	612pcs / 1410pcs
Código UPC	810073477155

LA MARCA DEL PROFESIONAL™

©2025 Stanley Black & Decker, Inc. Stanley' and the Stanley/ logo are trademarks of Stanley Black & Decker, Inc. or an affiliate there of and are used under license. Manufactured by Home Products Group S.A., Hunkins Waterfront Plaza, Suite 556, Main Street, Charlestown, Nevis. official licensee of this product.

STANLEY®

VENTILADOR 3 EN 1 DE PEDESTAL, MESA Y DE PARED DE 18" / 45.72cm

¡NUEVO!

STXEJHG1823S

FUNCIÓN 3 EN 1
- Pedestal
- Mesa
- Pared



ALTA VELOCIDAD CONFIGURACIÓN DE 3 VELOCIDADES

ÁNGULO DE GIRO AMPLIO Y ALTURA AJUSTABLE

STANLEY 2 AÑOS GARANTÍA 2 AÑOS GARANTÍA YEARS WARRANTY

NOM

PARRILLA DE DISEÑO ESPECIAL

Ofrece seguridad especialmente para niños previniendo lesiones accidentales.

MOTOR 100% COBRE

Ofrece conductividad superior, disipación de calor, durabilidad y garantiza un mantenimiento reducido.

90 WATTS DE POTENCIA

Mucha potencia para ofrecer un funcionamiento suave y una experiencia de refrigeración.

68dB de RUIDO

Ofrece un funcionamiento silencioso.

ESPECIFICACIONES

No. de Modelo	STXEJHG1823S
No. De Aspas	5
No. De Velocidades	3
Material de Aspas	Plástico
Material del Motor	Cobre
Voltaje	120V~
Frecuencia	60Hz
Potencia	90W
Oscilación	85°
Tipo de Enchufe	Enchufe Regular
RPM	1280
Tipo de Motor	AC
Volumen de Aire	65
Velocidad de viento(m/min)	290
Ruido (dB)	68
Medidas del Producto (mm)	518x478x1310
Peso Neto (kgs)	4.7
Carga de contenedor 20'GP/40'HQ	450pcs / 1031pcs
Certificación	NOM
Código UPC	810073477117

LA MARCA DEL PROFESIONAL™

©2025 Stanley Black & Decker, Inc. Stanley' and the Stanley/ logo are trademarks of Stanley Black & Decker, Inc. or an affiliate there of and are used under license. Manufactured by Home Products Group S.A., Hunkins Waterfront Plaza, Suite 556, Main Street, Charlestown, Nevis. official licensee of this product.

STANLEY®

VENTILADOR DE PISO DE 29,5” / 74.93cm

¡NUEVO!

STXEKHGD2400J

SERIE COMERCIAL



- DISEÑO DE 3 ASPAS
- 3 AJUSTES DE VELOCIDAD PARA UNA COMODIDAD ÓPTIMA
- ALEACIÓN DE ALUMINIO Y CUERPO DE ACERO
- DISEÑO DE INCLINACIÓN DE 360°
- RUEDAS Y ASA PARA TRANSPORTARLO FÁCILMENTE

STANLEY 2 AÑOS GARANTÍA 2 AÑOS GARANTÍA 2 YEARS WARRANTY

NOM

PARRILLA DE DISEÑO ESPECIAL

Ofrece seguridad especialmente para niños previniendo lesiones accidentales.

MOTOR 100% COBRE

Ofrece conductividad superior, disipación de calor, durabilidad y garantiza un mantenimiento reducido.

220 WATTS DE POTENCIA

Mucha potencia para ofrecer un funcionamiento suave y una experiencia de refrigeración.

72dB de RUIDO

Ofrece un funcionamiento silencioso.

ESPECIFICACIONES

No. de Modelo	STXEKHGD2400J
No. De Aspas	3
No. De Velocidades	3
Material de Aspas	Aluminio
Material del Motor	Cobre
Voltaje	120V~
Frecuencia	60Hz
Potencia	220W
Tipo de Enchufe	Enchufe Polo a Tierra
RPM	1100
Tipo de Motor	AC
Volumen de Aire	230
Velocidad de viento(m/min)	468
Ruido (dB)	72
Medidas del Producto (mm)	740x280x750
Peso Neto (kgs)	9.8
Carga de contenedor 20'GP/40'HQ	249pcs / 600pcs
Código UPC	810073477339

LA MARCA DEL PROFESIONAL™

©2025 Stanley Black & Decker, Inc. Stanley' and the Stanley/ logo are trademarks of Stanley Black & Decker, Inc. or an affiliate there of and are used under license. Manufactured by Home Products Group S.A., Hunkins Waterfront Plaza, Suite 556, Main Street, Charlestown, Nevis. official licensee of this product.

STANLEY®

SOPLADOR DE AIRE PORTÁTIL DE 12” / 30.48cm

¡NUEVO!

STXEKHGP1200K

SERIE COMERCIAL



- ALTA EFICIENCIA
- PROTECTORES DE HOJA DE ACERO RECUBIERTO
- CARCASA CERRADA PARA MAYOR SEGURIDAD
- LIGERO Y PORTÁTIL
- ASA CÓMODA Y FÁCIL DE TRANSPORTAR
- BASE SÓLIDA Y ESTABLE

STANLEY 2 AÑOS GARANTÍA 2 AÑOS GARANTÍA YEARS WARRANTY

NOM

MOTOR CERRADO PSC

Consumen menos energía para una carga determinada. Son más eficientes energéticamente que otros tipos de motores (como los motores de polos sombreados).

MOTOR de 3/8 HP

Mucha ppotencia para ofrecer un funcionamiento suave y una experiencia de refrigeración.

POTENTE FLUJO DE AIRE

Mueve hasta 1640 CFM de aire, lo suficientemente potente para ventilar y enfriar pozos de registro, tanques y espacios subterráneos.

2 AJUSTES DE VELOCIDAD

Ofrece control y rendimiento óptimo.

ESPECIFICACIONES

No. de Modelo	STXEKHGP1200K
No. De Aspas	7
No. De Velocidades	2
Material de Aspas	Aluminio
Material del Motor	Cobre
Voltaje	120V~
Frecuencia	60Hz
Potencia	430W
Tipo de Enchufe	Enchufe Polo a Tierra
RPM	3300
Tipo de Motor	AC
Volumen de Aire (m^3/min)	45
Velocidad de viento(m/min)	900
Ruido (dB)	84
Medidas del Producto (mm)	360x326x413
Peso Neto (kgs)	10.7
Carga de contenedor 20'GP/40'HQ	409pcs / 964pcs
Código UPC	810073477322

LA MARCA DEL PROFESIONAL™

©2025 Stanley Black & Decker, Inc. Stanley' and the Stanley/ logo are trademarks of Stanley Black & Decker, Inc. or an affiliate there of and are used under license. Manufactured by Home Products Group S.A., Hunkins Waterfront Plaza, Suite 556, Main Street, Charlestown, Nevis. official licensee of this product.

STANLEY®

VENTILADOR DE PEDESTAL DE 18” / 45.72cm

¡NUEVO!

STXEKHGP1800J

SERIE COMERCIAL



- 3 ASPAS DE ALEACIÓN DE ALUMINIO
- ASPAS DE DISEÑO ESPECIAL PARA UN FLUJO DE AIRE ÓPTIMO
- ALTURA AJUSTABLE
- CABEZAL DEL VENTILADOR INCLINABLE

STANLEY 2 AÑOS GARANTÍA 2 AÑOS GARANTÍA 2 YEARS WARRANTY

NOM

PARRILLA DE DISEÑO ESPECIAL

Ofrece seguridad especialmente para niños previniendo lesiones accidentales.

MOTOR 100% COBRE

Ofrece conductividad superior, disipación de calor, durabilidad y garantiza un mantenimiento reducido.

130 WATTS DE POTENCIA

Mucha potencia para ofrecer un funcionamiento suave y una experiencia de refrigeración.

65dB de RUIDO

Ofrece un funcionamiento silencioso.

ESPECIFICACIONES

No. de Modelo	STXEKHGP1800J
No. De Aspas	3
No. De Velocidades	3
Material de Aspas	Aluminio
Material del Motor	Cobre
Voltaje	120V~
Frecuencia	60Hz
Potencia	130W
Oscilación	70°
Tipo de Enchufe	Enchufe Polo a Tierra
RPM	1500
Tipo de Motor	AC
Volumen de Aire (m^3/min)	118
Velocidad de viento(m/min)	552
Ruido (dB)	65
Medidas del Producto (mm)	500x482x1335
Peso Neto (kgs)	9.2
Carga de contenedor 20'GP/40'HQ	390pcs / 945pcs
Certificación	NOM
Código UPC	810073477292

LA MARCA DEL PROFESIONAL™

©2025 Stanley Black & Decker, Inc. Stanley' and the Stanley/ logo are trademarks of Stanley Black & Decker, Inc. or an affiliate there of and are used under license. Manufactured by Home Products Group S.A., Hunkins Waterfront Plaza, Suite 556, Main Street, Charlestown, Nevis. official licensee of this product.

STANLEY®

VENTILADOR DE PEDESTAL DE 18" / 45.72cm

¡NUEVO!

STXEKHGP1800K

SERIE COMERCIAL



- 3 ASPAS DE ALEACIÓN DE ALUMINIO Y ACERO
- ASPAS DE DISEÑO ESPECIAL PARA UN FLUJO DE AIRE ÓPTIMO
- ALTURA AJUSTABLE
- CABEZAL DEL VENTILADOR INCLINABLE

STANLEY 2 AÑOS GARANTÍA 2 AÑOS GARANTÍA 2 YEARS WARRANTY

NOM

PARRILLA DE DISEÑO ESPECIAL

Ofrece seguridad especialmente para niños previniendo lesiones accidentales.

MOTOR 100% ALUMINIO

Ofrece conductividad superior, disipación de calor, durabilidad y garantiza un mantenimiento reducido.

150 WATTS DE POTENCIA

Mucha potencia para ofrecer un funcionamiento suave y una experiencia de refrigeración.

68dB de RUIDO

Ofrece un funcionamiento silencioso.

ESPECIFICACIONES

No. de Modelo	STXEKHGP1800K
No. De Aspas	3
No. De Velocidades	3
Material de Aspas	Aluminio
Material del Motor	Aluminio
Voltaje	120V~
Frecuencia	60Hz
Potencia	150W
Oscilación	70°
Tipo de Enchufe	Enchufe Polo a Tierra
RPM	1250
Tipo de Motor	AC
Volumen de Aire (m^3/min)	118
Velocidad de viento(m/min)	300
Ruido (dB)	68
Medidas del Producto (mm)	500x500x1350
Peso Neto (kgs)	9
Carga de contenedor 20'GP/40'HQ	405pcs / 985pcs
Código UPC	810073477278

LA MARCA DEL PROFESIONAL™

©2025 Stanley Black & Decker, Inc. Stanley' and the Stanley/ logo are trademarks of Stanley Black & Decker, Inc. or an affiliate there of and are used under license. Manufactured by Home Products Group S.A., Hunkins Waterfront Plaza, Suite 556, Main Street, Charlestown, Nevis. official licensee of this product.

STANLEY®

VENTILADOR DE PEDESTAL DE 18" / 45.72cm

¡NUEVO!

STXEKHGP1800KI

SERIE COMERCIAL



AJUSTE DE 3 VELOCIDADES

CONTROL REMOTO MULTIFUNCIÓN

ÁNGULO DE GIRO AMPLIO Y ALTURA AJUSTABLE

CONTROL REMOTO



STANLEY 2 AÑOS GARANTÍA 2 AÑOS GARANTÍA YEARS WARRANTY

NOM

PARRILLA DE DISEÑO ESPECIAL

Ofrece seguridad especialmente para niños previniendo lesiones accidentales.

MOTOR 100% ALUMINIO

Ofrece conductividad superior, disipación de calor, durabilidad y garantiza un mantenimiento reducido.

75 WATTS DE POTENCIA

Mucha potencia para ofrecer un funcionamiento suave y una experiencia de refrigeración.

68dB de RUIDO

Ofrece un funcionamiento silencioso.

ESPECIFICACIONES

No. de Modelo	STXEKHGP1800KI
No. De Aspas	5
No. De Velocidades	3
Material de Aspas	Plástico
Material del Motor	Cobre
Voltaje	120V~
Frecuencia	60Hz
Potencia	75W
Oscilación	70°
Tipo de Enchufe	Enchufe Polo a Tierra
RPM	1350
Tipo de Motor	AC
Volumen de Aire (m^3/min)	
Velocidad de viento (m/min)	240
Ruido (dB)	68
Medidas del Producto (mm)	500x500x1700
Peso Neto (kgs)	8
Carga de contenedor 20'GP/40'HQ	478pcs / 1200pcs
Código UPC	810073477728

LA MARCA DEL PROFESIONAL™

©2025 Stanley Black & Decker, Inc. Stanley' and the Stanley/ logo are trademarks of Stanley Black & Decker, Inc. or an affiliate there of and are used under license. Manufactured by Home Products Group S.A., Hunkins Waterfront Plaza, Suite 556, Main Street, Charlestown, Nevis. official licensee of this product.

STANLEY®

VENTILADOR DE PEDESTAL DE 18” / 45.72cm

¡NUEVO!

STXEKHGP1800P

SERIE COMERCIAL



- 3 ASPAS DE ALEACIÓN DE ALUMINIO
- ASPAS DE DISEÑO ESPECIAL PARA UN FLUJO DE AIRE ÓPTIMO
- ALTURA AJUSTABLE
- CABEZAL DEL VENTILADOR INCLINABLE

STANLEY 2 AÑOS GARANTÍA 2 AÑOS GARANTÍA YEARS WARRANTY

NOM

PARRILLA DE DISEÑO ESPECIAL

Ofrece seguridad especialmente para niños previniendo lesiones accidentales.

MOTOR 100% COBRE

Ofrece buena conductividad, disipación de calor, durabilidad y garantiza un mantenimiento reducido.

140 WATTS DE POTENCIA

Mucha potencia para ofrecer un funcionamiento suave y una experiencia de refrigeración.

60dB de RUIDO

Ofrece un funcionamiento silencioso.

ESPECIFICACIONES

No. de Modelo	STXEKHGP1800P
No. De Aspas	3
No. De Velocidades	3
Material de Aspas	Aluminio
Material del Motor	Cobre
Voltaje	120V~
Frecuencia	60Hz
Potencia	140W
Oscilación	90°
Tipo de Enchufe	Enchufe Polo a Tierra
RPM	1350
Tipo de Motor	AC
Volumen de Aire (m^3/min)	106
Velocidad de viento(m/min)	450
Ruido (dB)	60
Medidas del Producto (mm)	504x504x1340
Peso Neto (kgs)	8.3
Carga de contenedor 20'GP/40'HQ	452pcs / 1170pcs
Certificación	NOM
Código UPC	810073477261

LA MARCA DEL PROFESIONAL™

©2025 Stanley Black & Decker, Inc. Stanley' and the Stanley/ logo are trademarks of Stanley Black & Decker, Inc. or an affiliate there of and are used under license. Manufactured by Home Products Group S.A., Hunkins Waterfront Plaza, Suite 556, Main Street, Charlestown, Nevis. official licensee of this product.

STANLEY®

VENTILADOR DE PEDESTAL DE 18" / 45.72cm

¡NUEVO!

STXEKHGP1801K

SERIE COMERCIAL



- 3 ASPAS DE ALUMINIO
- PARRILLA DE ACERO DE GRAN CALIBRE
- BASE PESADA
- CABEZAL DEL VENTILADOR INCLINABLE

STANLEY 2 AÑOS GARANTÍA 2 AÑOS GARANTÍA 2 YEARS WARRANTY

NOM

PARRILLA DE DISEÑO ESPECIAL

Ofrece seguridad previniendo lesiones accidentales.

MOTOR 100% ALUMINIO

Ofrece buena conductividad, disipación de calor, durabilidad y garantiza un mantenimiento reducido.

120 WATTS DE POTENCIA

Mucha potencia para ofrecer un funcionamiento suave y una experiencia de refrigeración.

68dB de RUIDO

Ofrece un funcionamiento silencioso.

ESPECIFICACIONES

No. de Modelo	STXEKHGP1801K
No. De Aspas	3
No. De Velocidades	3
Material de Aspas	Aluminio
Material del Motor	Aluminio
Voltaje	120V~
Frecuencia	60Hz
Potencia	120W
Oscilación	70°
Tipo de Enchufe	Enchufe Polo a Tierra
RPM	1250
Tipo de Motor	AC
Volumen de Aire (m^3/min)	
Velocidad de viento(m/min)	300
Ruido (dB)	68
Medidas del Producto (mm)	500x500x1350
Peso Neto (kgs)	9.5
Carga de contenedor 20'GP/40'HQ	410pcs / 1008pcs
Código UPC	810073477285

LA MARCA DEL PROFESIONAL™

©2025 Stanley Black & Decker, Inc. Stanley' and the Stanley/ logo are trademarks of Stanley Black & Decker, Inc. or an affiliate there of and are used under license. Manufactured by Home Products Group S.A., Hunkins Waterfront Plaza, Suite 556, Main Street, Charlestown, Nevis. official licensee of this product.

STANLEY®

VENTILADOR DE PEDESTAL DE 20" / 50.8cm

¡NUEVO!

STXEKHGP2000J

SERIE COMERCIAL



3 ASPAS DE ALUMINIO

PARILLA DE ACERO DE GRAN CALIBRE

BASE PESADA

CABEZAL DEL VENTILADOR INCLINABLE

STANLEY 2 AÑOS GARANTÍA 2 AÑOS GARANTÍA 2 YEARS WARRANTY

NOM

PARRILLA DE DISEÑO ESPECIAL

Ofrece seguridad previniendo lesiones accidentales.

MOTOR 100% COBRE

Ofrece conductividad superior, disipación de calor, durabilidad y garantiza un mantenimiento reducido.

150 WATTS DE POTENCIA

Mucha potencia para ofrecer un funcionamiento suave y una experiencia de refrigeración.

66dB de RUIDO

Ofrece un funcionamiento silencioso.

ESPECIFICACIONES

No. de Modelo	STXEKHGP2000J
No. De Aspas	3
No. De Velocidades	3
Material de Aspas	Aluminio
Material del Motor	Cobre
Voltaje	120V~
Frecuencia	60Hz
Potencia	150W
Oscilación	70°
Tipo de Enchufe	Enchufe Polo a Tierra
RPM	1500
Tipo de Motor	AC
Volumen de Aire (m^3/min)	150
Velocidad de viento(m/min)	510
Ruido (dB)	66
Medidas del Producto (mm)	555x482x1060
Peso Neto (kgs)	9.5
Carga de contenedor 20'GP/40'HQ	390pcs / 930pcs
Código UPC	810073477315

LA MARCA DEL PROFESIONAL™

©2025 Stanley Black & Decker, Inc. Stanley' and the Stanley/ logo are trademarks of Stanley Black & Decker, Inc. or an affiliate there of and are used under license. Manufactured by Home Products Group S.A., Hunkins Waterfront Plaza, Suite 556, Main Street, Charlestown, Nevis. official licensee of this product.

STANLEY®

VENTILADOR DE PEDESTAL DE 20" / 50 cm

¡NUEVO!

STXEKHGP2000K



AMPLIO ÁNGULO DE GIRO Y ALTURA AJUSTABLE.

XTREME-TRUST™ PALAS ESPECIALMENTE DISEÑADAS QUE PRODUCEN UN FLUJO DE AIRE EFICIENTE.

5 ASPAS PARA UNA EXPERIENCIA DE VENTILACIÓN FRÍA.

CABEZAL DE VENTILADOR INCLINABLE. SE AJUSTA A VARIOS ÁNGULOS PARA OFRECER FLEXIBILIDAD DE USO.

BASE SÓLIDA PARA UN FUNCIONAMIENTO RESISTENTE.

STANLEY 2 AÑOS GARANTÍA 2 AÑOS GARANTIA 2 YEARS WARRANTY

NOM

PARRILLA DE DISEÑO ESPECIAL

Ofrece seguridad especialmente para niños previniendo lesiones accidentales.

MOTOR 100% ALUMINIO

Ofrece conductividad superior, disipación de calor, durabilidad y garantiza un mantenimiento reducido.

110 WATTS DE POTENCIA

Mucha potencia para ofrecer un funcionamiento suave y una experiencia de refrigeración.

63dB de RUIDO

Ofrece un funcionamiento silencioso.

ESPECIFICACIONES

No. de Modelo	STXEKHGP2000K
No. De Aspas	5
No. De Velocidades	3
Material de Aspas	Plástico
Material del Motor	Aluminio
Voltaje	110V / 220V
Frecuencia	50Hz / 60Hz
Potencia	110W
Oscilación	90°
Tipo de Enchufe	Enchufe Polo a Tierra
RPM	1250
Tipo de Motor	AC
Volumen de Aire (m^3/min)	
Velocidad de viento (m/min)	240
Ruido (dB)	63
Medidas del Producto (mm)	500x500x1350
Peso Neto (kgs)	7.85
Carga de contenedor 20'GP/40'HQ	533pcs / 1174pcs
Código UPC	?

LA MARCA DEL PROFESIONAL™

©2025 Stanley Black & Decker, Inc. Stanley' and the Stanley/ logo are trademarks of Stanley Black & Decker, Inc. or an affiliate there of and are used under license. Manufactured by Home Products Group S.A., Hunkins Waterfront Plaza, Suite 556, Main Street, Charlestown, Nevis. official licensee of this product.

STANLEY®

VENTILADOR DE PEDESTAL DE 20" / 50.8cm

¡NUEVO!

STXEKHGP2000P

SERIE COMERCIAL

Controles en la parte trasera





PARRILLA DE PROTECCIÓN

ASPAS DE ALUMINIO

CABEZAL INCLINABLE

AJUSTE DE 3 VELOCIDADES

STANLEY 2 AÑOS GARANTÍA 2 AÑOS GARANTÍA 2 YEARS WARRANTY

NOM

ASPAS DE ALUMINIO

Resistente incluso en condiciones difíciles.

MOTOR 100% COBRE

Ofrece buena conductividad, disipación de calor, durabilidad y garantiza un mantenimiento reducido.

140 WATTS DE POTENCIA

Mucha potencia para ofrecer un funcionamiento suave y una experiencia de refrigeración.

BASE PESADA

Para un funcionamiento estable.

ESPECIFICACIONES

No. de Modelo	STXEKHGP2000P
No. De Aspas	5
No. De Velocidades	3
Material de Aspas	Aluminio
Material del Motor	Cobre
Voltaje	120V~
Frecuencia	60Hz
Potencia	140W
Tipo de Enchufe	Enchufe Polo a Tierra
RPM	1350
Tipo de Motor	AC
Volumen de Aire (m^3/min)	121
Velocidad de viento(m/min)	468
Ruido (dB)	70
Medidas del Producto (mm)	612x505x1560
Peso Neto (kgs)	14.3
Carga de contenedor 20'GP/40'HQ	359pcs / 864pcs
Código UPC	810073477308

LA MARCA DEL PROFESIONAL™

©2025 Stanley Black & Decker, Inc. Stanley' and the Stanley/ logo are trademarks of Stanley Black & Decker, Inc. or an affiliate there of and are used under license. Manufactured by Home Products Group S.A., Hunkins Waterfront Plaza, Suite 556, Main Street, Charlestown, Nevis. official licensee of this product.

STANLEY®

MOTOR DC PARA AHORRO DE ENERGÍA

VENTILADOR DE TECHO DE 52" / 132.08cm

¡NUEVO!

STXELHG5202L

5 ASPAS DE PLYWOOD
para una experiencia agradable

6 VELOCIDADES
para una experiencia personalizada

CONTROL REMOTO
para una operación fácil
(2 BATERÍAS AAA)

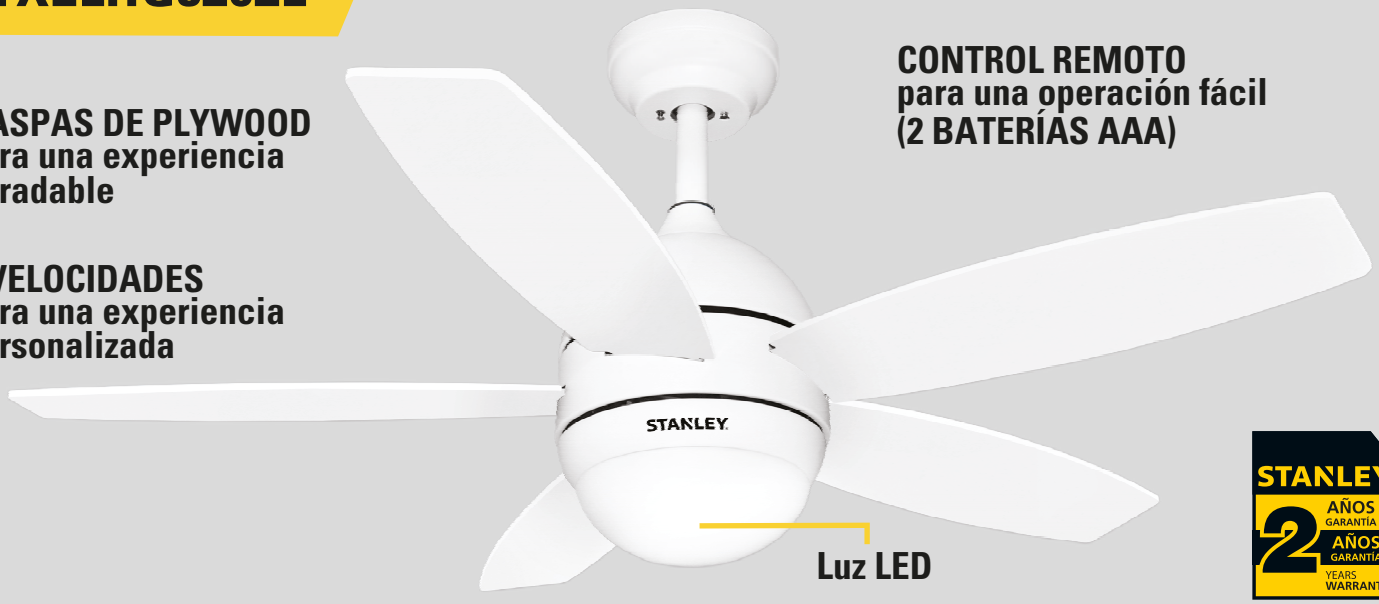

STANLEY 2 AÑOS GARANTÍA 2 AÑOS GARANTÍA YEARS WARRANTY

NOM · GUANGZHOU NANSHA · INSTALACIÓN NORMAL REGULAR CEILING · LED · Motor DC Menor Consumo Multi Voltaje

LUMENES 2,186
POTENCIA 22W

COLOR DE TEMPERATURA
3000K 4000K 6000K

ASPAS DE PLYWOOD

Ofrece gran resistencia a la deformación, fácil mantenimiento y compatibilidad con aplicaciones exteriores.

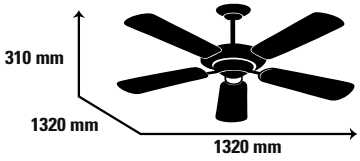



MOTOR 100% ALAMBRE DE COBRE

Funcionamiento energéticamente eficiente, control preciso de la velocidad para una comodidad personalizada y función inversa para uso durante todo el año.

RUIDO de 45 dB

Bajo nivel de ruido para un funcionamiento muy silencioso

ESPECIFICACIONES

Modelo No.	STXELHG5202L
Control	Control Remoto
No. de Aspas	5
No. de Velocidades	6
Material de Aspas	Plywood
Material de Motor	Cobre
Voltaje	110 - 220V~
Frecuencia	50 / 60Hz
Potencia	40W
CFM	8,893
Velocidad de viento (m/min)	140
Ruido (dB)	45dB
Medidas del producto (mm)	1067x1067x440
Peso Neto (kgs)	5.9
Carga del contenedor 20'GP/40'HQ	600pcs / 1528pcs
Código UPC	810073477407

LA MARCA DEL PROFESIONAL™

©2025 Stanley Black & Decker, Inc. Stanley' and the Stanley/ logo are trademarks of Stanley Black & Decker, Inc. or an affiliate there of and are used under license. Manufactured by Home Products Group S.A., Hunkins Waterfront Plaza, Suite 556, Main Street, Charlestown, Nevis. official licensee of this product.

STANLEY®

MOTOR DC PARA AHORRO DE ENERGÍA

VENTILADOR DE TECHO DE 52" / 132.08cm

¡NUEVO!

STXELHGE4200L

CONTROL REMOTO
para una operación fácil
(2 BATERÍAS AAA)

3 ASPAS DE ABS
para una experiencia agradable

6 VELOCIDADES
para una experiencia personalizada

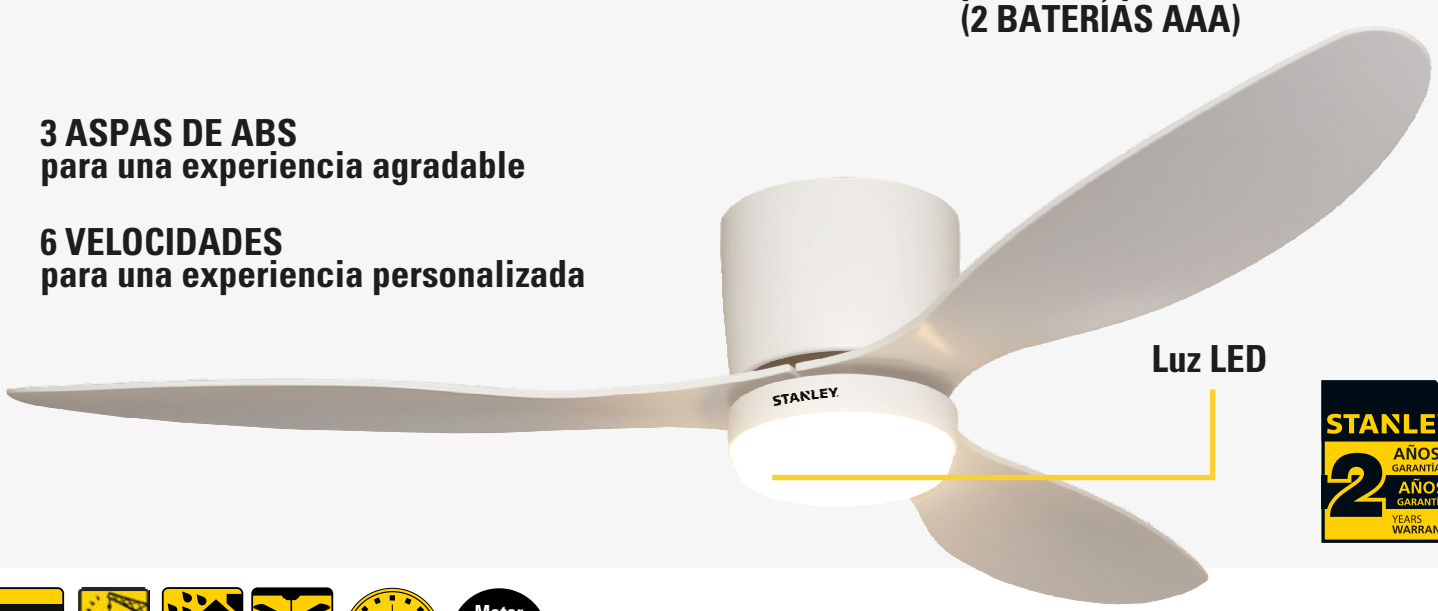

STANLEY 2 AÑOS GARANTÍA / 2 AÑOS GARANTÍA / YEARS WARRANTY

NOM · GUANGZHOU NANSHA · INTERIOR Y EXTERIOR CON TECHO / DAMP LOCATION · INSTALACIÓN NORMAL / REGULAR CEILING · LED · Motor DC Menor Consumo Multi Voltaje

LUMENES 1650
POTENCIA 18W

COLOR DE TEMPERATURA
3000K 4000K 6000K

ASPAS DE ABS

Ofrece gran resistencia a la deformación, fácil mantenimiento y compatibilidad con aplicaciones exteriores.

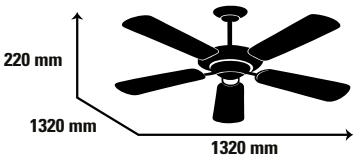



MOTOR 100% ALAMBRE DE COBRE

Funcionamiento energéticamente eficiente, control preciso de la velocidad para una comodidad personalizada y función inversa para uso durante todo el año.

RUIDO de 45 dB

Bajo nivel de ruido para un funcionamiento muy silencioso

ESPECIFICACIONES

Modelo No.	STXELHGE4200L
Control	Control Remoto
No. de Aspas	3
No. de velocidades	6
Material de Aspas	ABS
Material de Motor	Cobre
Voltaje	110 - 220V~
Frecuencia	50 / 60Hz
Potencia	40W
CFM	8,314
Velocidad de viento (m/min)	140
Ruido (dB)	45dB
Medidas del producto (mm)	1320x1320x215
Peso Neto (kgs)	5.3
Carga del contenedor 20'GP/40'H	630pcs / 1500pcs
Código UPC	810073477445

LA MARCA DEL PROFESIONAL™

©2025 Stanley Black & Decker, Inc. Stanley' and the Stanley/ logo are trademarks of Stanley Black & Decker, Inc. or an affiliate there of and are used under license. Manufactured by Home Products Group S.A., Hunkins Waterfront Plaza, Suite 556, Main Street, Charlestown, Nevis. official licensee of this product.

STANLEY®

MOTOR DC PARA AHORRO DE ENERGÍA

VENTILADOR DE TECHO DE 52'' / 132.08cm

¡NUEVO!

STXELHGE4201L

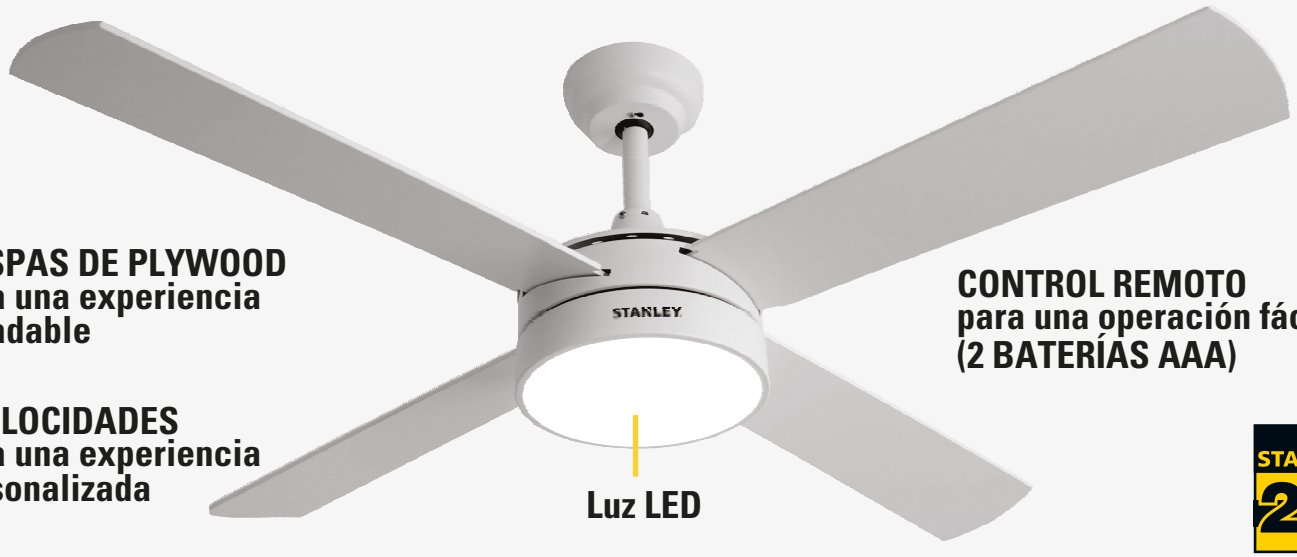

4 ASPAS DE PLYWOOD
para una experiencia agradable

6 VELOCIDADES
para una experiencia personalizada

CONTROL REMOTO
para una operación fácil
(2 BATERÍAS AAA)

Luz LED

STANLEY 2 AÑOS GARANTÍA 2 AÑOS GARANTÍA 2 YEARS WARRANTY

NOM · GUANGZHOU NANSHA · INSTALACIÓN NORMAL REGULAR CEILING · LED · Motor DC Menor Consumo Multi Voltaje

LUMENES 1650
POTENCIA 18W

COLOR DE TEMPERATURA
3000K 4000K 6000K

ASPAS DE PLYWOOD

Ofrece gran resistencia a la deformación, fácil mantenimiento y compatibilidad con aplicaciones exteriores.

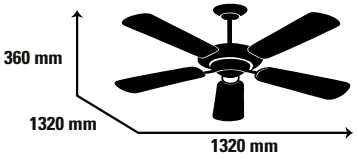



VERANO/FRESCO INVIERNO/CÁLIDO

MOTOR 100% DE ALAMBRE DE COBRE

Funcionamiento energéticamente eficiente, control preciso de la velocidad para una comodidad personalizada y función inversa para uso durante todo el año.

RUIDO DE 45 dB

Bajo nivel de ruido para un funcionamiento muy silencioso

ESPECIFICACIONES

Modelo No.	STXELHGE4201L
Control	Control Remoto
No. de Aspas	4
No. de Velocidades	6
Material de Aspas	Plywood
Material del motor	Cobre
Voltaje	110 - 220V~
Frecuencia	50 / 60Hz
Potencia	40W
CFM	7,923
Velocidad de viento (m/min)	2.3
Ruido (dB)	45
Medidas del Producto (mm)	1320x1320x350
Peso Neto (kgs)	5.85
Carga del contenedor 20'GP/40'HQ	458pcs / 1164pcs
Código UPC	810073478411

LA MARCA DEL PROFESIONAL™

©2025 Stanley Black & Decker, Inc. Stanley' and the Stanley/ logo are trademarks of Stanley Black & Decker, Inc. or an affiliate there of and are used under license. Manufactured by Home Products Group S.A., Hunkins Waterfront Plaza, Suite 556, Main Street, Charlestown, Nevis. official licensee of this product.

STANLEY®

MOTOR DC PARA AHORRO DE ENERGÍA

VENTILADOR DE TECHO DE 52'' / 132.08CM

¡NUEVO!

STXELHGE5201L

5 ASPAS DE ABS
para una experiencia agradable

6 VELOCIDADES
para una experiencia personalizada

CONTROL REMOTO
para una operación fácil
(2 BATERÍAS AAA)

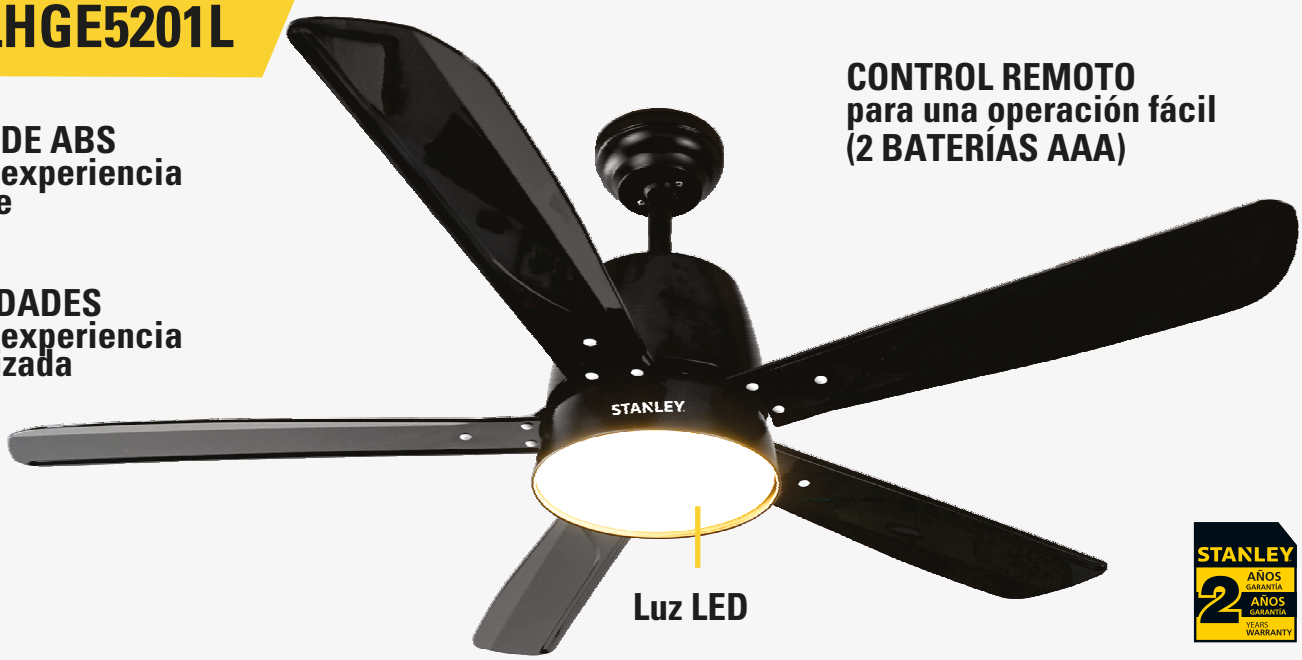

Luz LED

STANLEY 2 AÑOS GARANTIA 2 AÑOS GARANTIA YEARS WARRANTY

NOM · GUANGZHOU NANSHA · INTERIOR Y EXTERIOR CON TECHO DAMP LOCATION · INSTALACIÓN NORMAL REGULAR CEILING · LED · Motor DC Menor Consumo Multivoltaje

LUMENES 2186
POTENCIA 22W

COLOR DE TEMPERATURA
3000K 4000K 6000K

ASPAS DE ABS

Ofrece gran resistencia a la deformación, fácil mantenimiento y compatibilidad con aplicaciones exteriores.

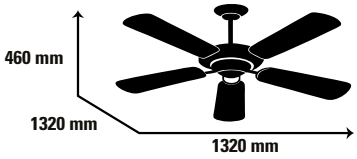



VERANO/FRESCO INVIERNO/CÁLIDO

MOTOR 100% ALAMBRE DE COBRE

Funcionamiento energéticamente eficiente, control preciso de la velocidad para una comodidad personalizada y función inversa para uso durante todo el año.

RUIDO de 45 dB

Bajo nivel de ruido para un funcionamiento muy silencioso

ESPECIFICACIONES

Modelo No.	STXELHGE5201L
Control	Control Remoto
No. de Aspas	5
No. de Velocidades	6
Material de Aspas	ABS
Material de Motor	Cobre
Voltaje	110 - 220V~
Frecuencia	50 / 60Hz
Potencia	40W
CFM	7,350
Velocidad de viento (m/min)	2
Ruido (dB)	45dB
Medidas del producto (mm)	1320x1320x460
Peso Neto (kgs)	6.9
Carga del contenedor 20'GP/40'HQ	350pcs / 860pcs
Código UPC	810073477452

LA MARCA DEL PROFESIONAL™

©2025 Stanley Black & Decker, Inc. Stanley' and the Stanley/ logo are trademarks of Stanley Black & Decker, Inc. or an affiliate there of and are used under license. Manufactured by Home Products Group S.A., Hunkins Waterfront Plaza, Suite 556, Main Street, Charlestown, Nevis. official licensee of this product.

STANLEY®

MOTOR DC PARA AHORRO DE ENERGÍA

VENTILADOR DE TECHO 52'' / 132.08CM

¡NUEVO!

STXELHGI4200L

CONTROL REMOTO
para una operación fácil
(2 BATERÍAS AAA)



5 ASPAS DE PLYWOOD
para una experiencia
agradable

6 VELOCIDADES
para una experiencia personalizada

LED light

STANLEY 2 AÑOS GARANTÍA 2 YEARS WARRANTY

NOM · GUANGZHOU NANSHA · INSTALACIÓN NORMAL REGULAR CEILING · LED · Motor DC Menor Consumo Multi Voltaje

LUMENES 2186
POTENCIA 22W

COLOR DE TEMPERATURA
3000K 4000K 6000K

ASPAS DE PLYWOOD

Ofrece gran resistencia a la deformación, fácil mantenimiento y compatibilidad con aplicaciones exteriores.

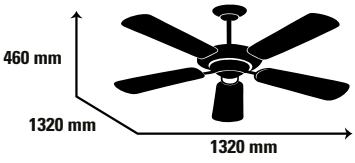

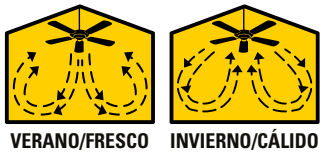

VERANO/FRESCO INVIERNO/CÁLIDO

MOTOR 100% ALAMBRE DE COBRE

Funcionamiento energéticamente eficiente, control preciso de la velocidad para una comodidad personalizada y función inversa para uso durante todo el año.

NIVEL DE RUIDO DE 45 dB

Bajo nivel de ruido para un funcionamiento muy silencioso

ESPECIFICACIONES

Modelo No.	STXELHGI4200L
Control	Control Remoto
No. de Aspas	5
No. de Velocidades	6
Material de Aspas	Plywood
Material del Motor	Cobre
Voltaje	110 - 220V~
Oscilación	50 / 60Hz
Potencia	40W
CFM	8,590
Velocidad de viento	2.3
Ruido (dB)	45dB
Medidas del producto (mm)	1320x1320x360
Peso Neto (kgs)	6.5
Contenedor de carga 20'GP/40'HQ	445pcs / 1129pcs
Código UPC	810073477377

LA MARCA DEL PROFESIONAL™

©2025 Stanley Black & Decker, Inc. Stanley' and the Stanley/ logo are trademarks of Stanley Black & Decker, Inc. or an affiliate there of and are used under license. Manufactured by Home Products Group S.A., Hunkins Waterfront Plaza, Suite 556, Main Street, Charlestown, Nevis. official licensee of this product.

STANLEY®

MOTOR DC PARA AHORRO DE ENERGÍA

VENTILADOR DE TECHO DE 52'' / 132.08CM

¡NUEVO!

STXELHGI4201L

3 ASPAS DE ABS
para una experiencia agradable

CONTROL REMOTO
para una operación fácil
(2 BATERÍAS AAA)

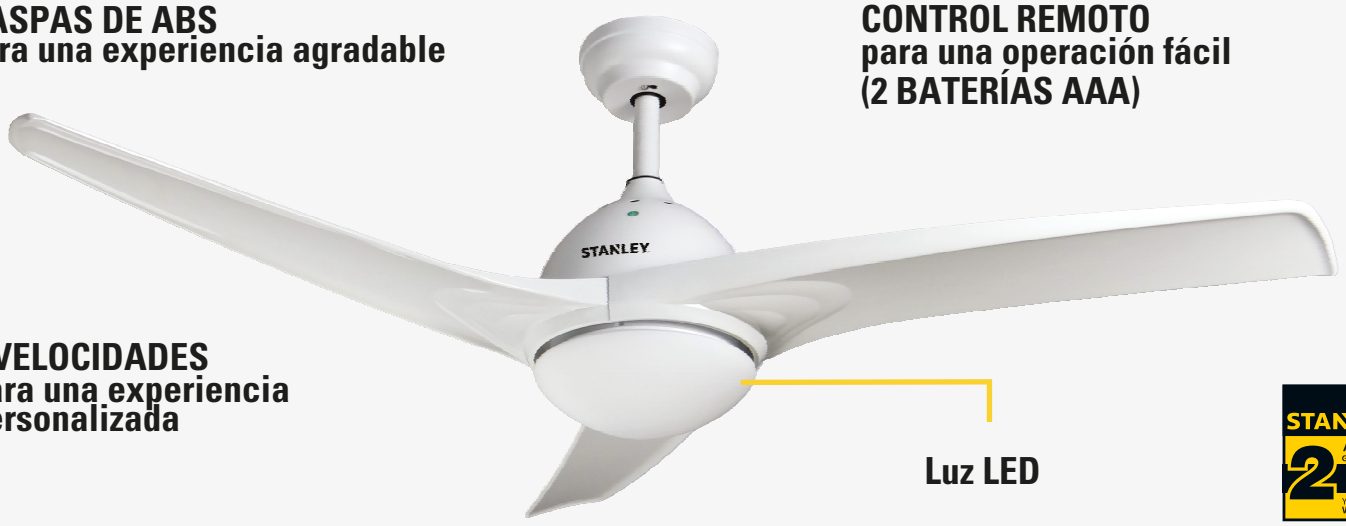

6 VELOCIDADES
para una experiencia personalizada

Luz LED

STANLEY 2 AÑOS GARANTÍA 2 AÑOS GARANTÍA YEARS WARRANTY

NOM · GUANGZHOU NANSHA · INTERIOR Y EXTERIOR CON TECHO DAMP LOCATION · INSTALACIÓN NORMAL REGULAR CEILING · LED · Motor DC Menor Consumo Multi Voltaje

LUMENES 1650
POTENCIA 18W

COLOR DE TEMPERATURA
3000K 4000K 6000K

ASPAS DE ABS

Ofrece gran resistencia a la deformación, fácil mantenimiento y compatibilidad con aplicaciones exteriores.

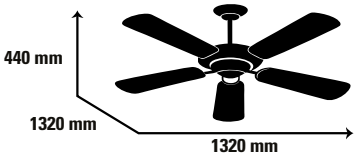



VERANO/FRESCO INVIERNO/CÁLIDO

MOTOR 100% ALAMBRE DE COBRE

Funcionamiento energéticamente eficiente, control preciso de la velocidad para una comodidad personalizada y función inversa para uso durante todo el año.

RUIDO de 45 dB

Bajo nivel de ruido para un funcionamiento muy silencioso

ESPECIFICACIONES

Modelo No.	STXELHGI4201L
Control	Control Remoto
No. de Aspas	3
No. de velocidades	6
Material de Aspas	ABS
Material del Motor	Cobre
Voltaje	110 - 220V~
Frecuencia	50 / 60Hz
Potencia	40W
CFM	7,132
Velocidad de viento(m/min)	1.7
Ruido (dB)	45dB
Medidas Del Producto (mm)	1320x1320x360
Peso Neto (kgs)	6.25
Carga del contenedor 20'GP/40'HQ	410pcs / 1050pcs
Código UPC	810073477353

LA MARCA DEL PROFESIONAL™

©2025 Stanley Black & Decker, Inc. Stanley' and the Stanley/ logo are trademarks of Stanley Black & Decker, Inc. or an affiliate there of and are used under license. Manufactured by Home Products Group S.A., Hunkins Waterfront Plaza, Suite 556, Main Street, Charlestown, Nevis. official licensee of this product.

STANLEY®

MOTOR DC PARA AHORRO DE ENERGÍA

VENTILADOR DE TECHO DE 52'' / 132.08CM

¡NUEVO!

STXELHGI5200L

CONTROL REMOTO
para una operación fácil
(2 BATERÍAS AAA)

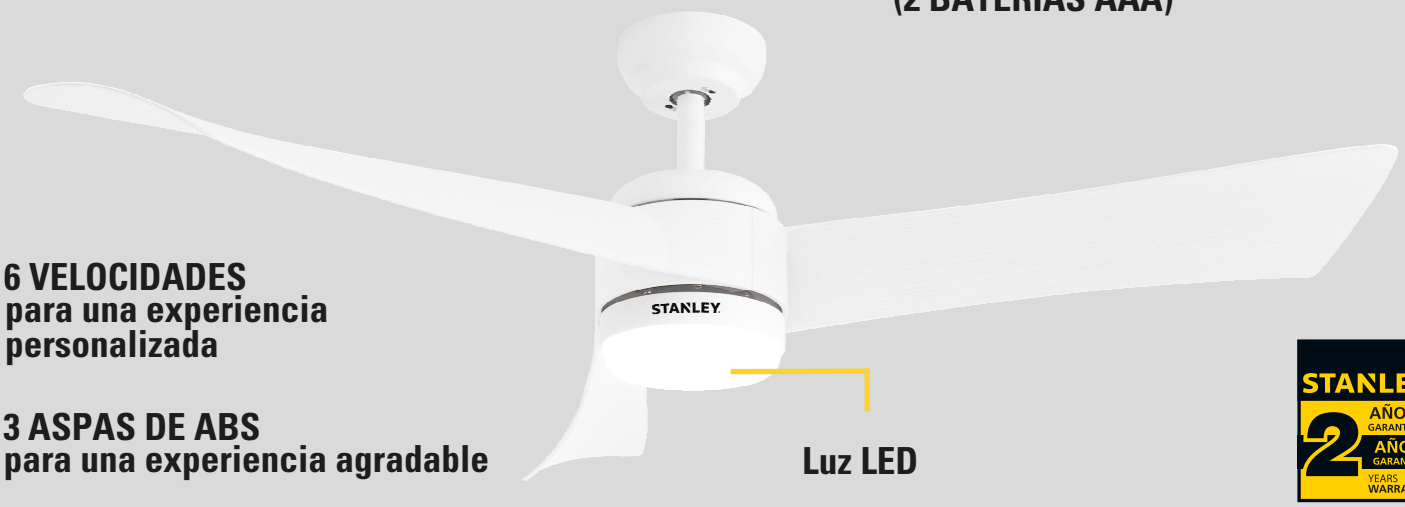

6 VELOCIDADES
para una experiencia
personalizada

3 ASPAS DE ABS
para una experiencia agradable

Luz LED

STANLEY 2 AÑOS GARANTÍA 2 AÑOS GARANTÍA YEARS WARRANTY

NOM · GUANGZHOU NANSHA · INTERIOR Y EXTERIOR CON TECHO DAMP LOCATION · INSTALACIÓN NORMAL REGULAR CEILING · LED · Motor DC Menor Consumo Multi Voltaje

LUMENES 1650
POTENCIA 18W

COLOR DE TEMPERATURA
3000K 4000K 6000K

ASPAS DE ABS

Ofrece gran resistencia a la deformación, fácil mantenimiento y compatibilidad con aplicaciones exteriores.

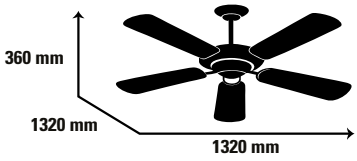



VERANO/FRESCO INVIERNO/CÁLIDO

MOTOR 100% ALAMBRE DE COBRE

Funcionamiento energéticamente eficiente, control preciso de la velocidad para una comodidad personalizada y función inversa para uso durante todo el año.

RUIDO de 45 dB

Bajo nivel de ruido para un funcionamiento muy silencioso

ESPECIFICACIONES

Modelo No.	STXELHGI5200L
Control	Control Remoto
No. de Aspas	3
No. de Velocidades	6
Material de Aspas	ABS
Material del Motor	Cobre
Voltaje	110 - 220V~
Oscilación	50 / 60Hz
Potencia	40W
CFM	12,049
Velocidad de viento (m/min)	3.7
Ruido (dB)	45
Medidas del producto (mm)	1320x1320x350
Peso Neto (kgs)	6.15
Carga del contenedor20'GP/40'HQ	500pcs / 1290pcs
Código UPC	810073477384

LA MARCA DEL PROFESIONAL™

©2025 Stanley Black & Decker, Inc. Stanley' and the Stanley/ logo are trademarks of Stanley Black & Decker, Inc. or an affiliate there of and are used under license. Manufactured by Home Products Group S.A., Hunkins Waterfront Plaza, Suite 556, Main Street, Charlestown, Nevis. official licensee of this product.

STANLEY®

MOTOR DC PARA AHORRO DE ENERGÍA

VENTILADOR DE TECHO 52'' / 132.08cm

¡NUEVO!

STXELHGI5201L

CONTROL REMOTO
para una operación fácil
(2 BATERÍAS AAA)



3 ASPAS DE ABS
para una experiencia
agradable

6 VELOCIDADES
para una experiencia
personalizada

Luz LED

STANLEY 2 AÑOS GARANTÍA 2 YEARS WARRANTY

NOM · GUANGZHOU NANSHA · INTERIOR Y EXTERIOR CON TECHO DAMP LOCATION · INSTALACIÓN NORMAL REGULAR CEILING · LED · Motor DC Menor Consumo Multivoltaje

LUMENES 1,650
POTENCIA 18W

COLOR DE TEMPERATURA
3000K 4000K 6000K

ASPAS DE ABS

Ofrece gran resistencia a la deformación, fácil mantenimiento y compatibilidad con aplicaciones exteriores.

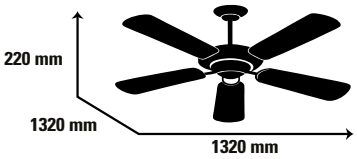



VERANO/FRESCO INVIERNO/CÁLIDO

100% ALAMBRE DE COBRE

Funcionamiento energéticamente eficiente, control preciso de la velocidad para una comodidad personalizada y función inversa para uso durante todo el año.

RUIDO DE 45 dB

Bajo nivel de ruido para un funcionamiento muy silencioso

ESPECIFICACIONES

Modelo No.	STXELHGI5201L
Control	Control Remoto
No. de Aspas	3
No. de Velocidades	6
Material de Aspas	ABS
Material del Motor	Cobre
Voltaje	110 - 220V~
Oscilación	50 / 60Hz
Potencia	40W
CFM	8,852
Velocidad de viento (m/min)	2.7
Ruido (dB)	45
Medidas del Producto (mm)	1320x1320x215
Peso Neto (kgs)	5.4
Carga del Contenedor 20'GP/40'HQ	630pcs / 1500pcs
Código UPC	810073477360

LA MARCA DEL PROFESIONAL™

©2025 Stanley Black & Decker, Inc. Stanley' and the Stanley/ logo are trademarks of Stanley Black & Decker, Inc. or an affiliate there of and are used under license. Manufactured by Home Products Group S.A., Hunkins Waterfront Plaza, Suite 556, Main Street, Charlestown, Nevis. official licensee of this product.

STANLEY®

MOTOR DC PARA AHORRO DE ENERGÍA

VENTILADOR DE TECHO DE 64"/162.56cm

¡NUEVO!

STXELHGI5204L

6 VELOCIDADES
para una experiencia
personalizada



8 ASPAS DE ALUMINIO
para una experiencia
agradable

CONTROL REMOTO
para una operación fácil
(2 BATERÍAS AAA)

Luz LED

STANLEY 2 AÑOS GARANTÍA / 2 AÑOS GARANTÍA / YEARS WARRANTY

NOM · FOB GUANGZHOU NANSHA · INTERIOR Y EXTERIOR CON TECHO DAMP LOCATION · INSTALACIÓN NORMAL REGULAR CEILING · LED · Motor DC Menor Consumo Multi Voltaje

LUMENES 2186
POTENCIA 22W

COLOR DE TEMPERATURA
3000K 4000K 6000K

ASPAS DE ALUMINIO

Ofrece gran resistencia a la deformación, fácil mantenimiento y compatibilidad con aplicaciones exteriores.

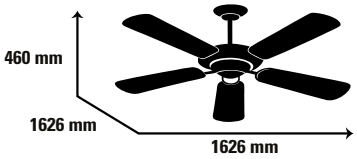



VERANO/FRESCO INVIERNO/CÁLIDO

MOTOR 100% ALAMBRE DE COBRE

Funcionamiento energéticamente eficiente, control preciso de la velocidad para una comodidad personalizada y función inversa para uso durante todo el año.

NIVEL DE RUIDO DE 45 dB

Bajo nivel de ruido para un funcionamiento muy silencioso

ESPECIFICACIONES

Modelo No.	STXELHGI5204L
Control	Control Remoto
No. de Aspas	8
No. de Velocidades	6
Material de Aspas	Aluminio
Material de Motor	Cobre
Voltaje	110 - 220V~
Frecuencia	50 / 60Hz
Potencia	50W
CFM	9,759
Velocidad de viento (m/min)	2.3
Ruido (dB)	45
Medidas del producto (mm)	1626x1626x360
Peso Neto (kgs)	11.05
Carga de contenedor 20'GP/40'HQ	307pcs / 718pcs
Código UPC	810073477438

LA MARCA DEL PROFESIONAL™

©2025 Stanley Black & Decker, Inc. Stanley' and the Stanley/ logo are trademarks of Stanley Black & Decker, Inc. or an affiliate there of and are used under license. Manufactured by Home Products Group S.A., Hunkins Waterfront Plaza, Suite 556, Main Street, Charlestown, Nevis. official licensee of this product.

STANLEY®

MOTOR DC PARA AHORRO DE ENERGÍA

VENTILADOR DE TECHO DE 54" / 137.16cm

¡NUEVO!

STXELHGI5403L

6 ASPAS DE ABS
Para una experiencia relajante y agradable

CONTROL REMOTO
para una operación fácil
(2 BATERÍAS AAA)

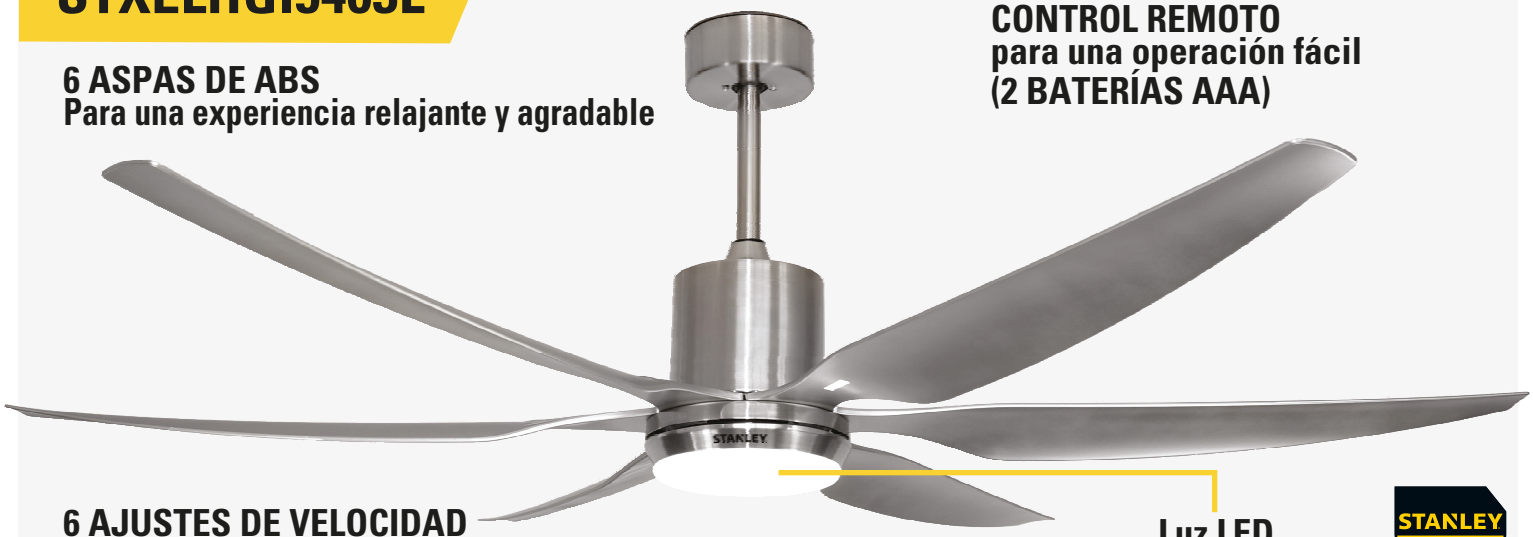

6 AJUSTES DE VELOCIDAD
para una experiencia personalizada

Luz LED

STANLEY 2 AÑOS GARANTÍA / 2 AÑOS GARANTÍA / 2 YEARS WARRANTY

NOM · FOB GUANGZHOU NANSHA · INTERIOR Y EXTERIOR CON TECHO DAMP LOCATION · INSTALACIÓN NORMAL REGULAR CEILING · LED · Motor DC Menor Consumo Multi Voltaje

LUMENES 1,650
POTENCIA 18W

COLOR DE TEMPERATURA
3000K 4000K 6000K

ASPAS DE ABS

Ofrece gran resistencia a la deformación, fácil mantenimiento y compatibilidad con aplicaciones exteriores.

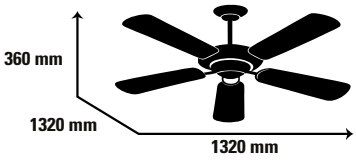



VERANO/FRESCO INVIERNO/CÁLIDO

MOTOR 100% ALAMBRE DE COBRE

Funcionamiento energéticamente eficiente, control preciso de la velocidad para una comodidad personalizada y función inversa para uso durante todo el año.

NIVEL DE RUIDO DE 45 dB

Bajo nivel de ruido para un funcionamiento muy silencioso

ESPECIFICACIONES

Modelo No.	STXELHGI5403L
Control	Control remoto
No. de Aspas	6
No. de Velocidades	6
Material de Aspas	ABS
Material del Motor	Cobre
Voltaje	110 - 220V~
Oscilación	50 / 60Hz
Potencia	50W
CFM	11,774
Velocidad de viento (m/min)	3.8
Ruido (dB)	45
Medidas del producto (mm)	1370x1370x435
Peso Neto (kgs)	7.65
Carga de contenedores 20'GP/40'HQ	598pcs / 1396pcs
Código UPC	810073477421

LA MARCA DEL PROFESIONAL™

©2025 Stanley Black & Decker, Inc. Stanley' and the Stanley/ logo are trademarks of Stanley Black & Decker, Inc. or an affiliate there of and are used under license. Manufactured by Home Products Group S.A., Hunkins Waterfront Plaza, Suite 556, Main Street, Charlestown, Nevis. official licensee of this product.

STANLEY®

MOTOR DC PARA AHORRO DE ENERGÍA

VENTILADOR DE TECHO DE 52'' / 132.08cm

¡NUEVO!

STXELHGI30000L



3 ASPAS DE PLYWOOD
para una experiencia agradable

6 VELOCIDADES
para una experiencia personalizada

CONTROL REMOTO
para una operación fácil
(2 BATERÍAS AAA)

Luz LED

STANLEY 2 AÑOS GARANTÍA 2 AÑOS GARANTÍA YEARS WARRANTY

NOM · GUANGZHOU NANSHA · INSTALACIÓN NORMAL REGULAR CEILING · LED · Motor DC Menor Consumo Multivoltaje

LUMENES 1,650
POTENCIA 18W

COLOR DE TEMPERATURA
3000K 4000K 6000K

ASPAS DE PLYWOOD

Ofrece gran resistencia a la deformación, fácil mantenimiento y compatibilidad con aplicaciones exteriores.

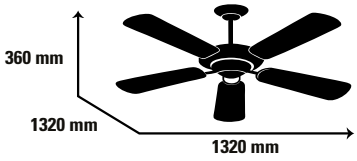



MOTOR 100% ALAMBRE DE COBRE

Funcionamiento energéticamente eficiente, control preciso de la velocidad para una comodidad personalizada y función inversa para uso durante todo el año.

RUIDO de 45 dB

Bajo nivel de ruido para un funcionamiento muy silencioso

ESPECIFICACIONES

Modelo No.	STXELHGI30000L
Control	Contro remoto
No.de Aspas	3
No.de Velocidades	6
Material de Aspas	Playwood
Material del Motor	Cobre
Voltaje	110 - 220V~
Frecuencia	50 / 60Hz
Potencia	40W
CFM	7,771
Velocidad de viento (m/min)	140
Ruido (dB)	45
Medidas del producto (mm)	1320x1320x385
Peso Neto (kgs)	5.75
Carga del contenedor 20'GP/40'HQ	487pcs / 1237pcs
Código UPC	810073477346

LA MARCA DEL PROFESIONAL™

©2025 Stanley Black & Decker, Inc. Stanley' and the Stanley/ logo are trademarks of Stanley Black & Decker, Inc. or an affiliate there of and are used under license. Manufactured by Home Products Group S.A., Hunkins Waterfront Plaza, Suite 556, Main Street, Charlestown, Nevis. official licensee of this product.

STANLEY®

VENTILADOR DE TECHO DE 56" / 142.24cm

¡NUEVO!

STXELHGB1989

5 VELOCIDADES
para una experiencia personalizada

CONTROL DE PARED



3 ASPAS DE METAL
para una potente flujo de aire

NOM

FOB XIAOLAN

INSTALACIÓN NORMAL REGULAR CEILING

STANLEY 2 AÑOS GARANTÍA 2 AÑOS GARANTÍA YEARS WARRANTY

ASPAS DE METAL

Ofrece máxima seguridad, fácil mantenimiento y compatibilidad con aplicaciones exteriores.

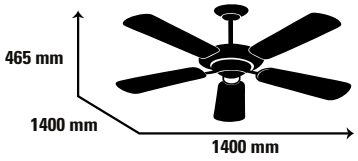

MOTOR 100% ALAMBRE DE COBRE

Funcionamiento energéticamente eficiente, control preciso de la velocidad para una comodidad personalizada.

RUIDO de 50 dB

Bajo nivel de ruido para un funcionamiento silencioso

ESPECIFICACIONES

Modelo No.	STXELHGB1989
Control	Contro de pared
No.de Aspas	3
No.de Velocidades	5
Material de Aspas	Metal
Material del Motor	Cobre
Voltaje	120V~
Frecuencia	60Hz
Potencia	65W
Velocidad de viento (m/min)	90
Ruido (dB)	50
Medidas del producto (mm)	1400x1400x435
Peso Neto (kgs)	5
Carga del contenedor 20'GP/40'HQ	2400pcs / 5700pcs
Certificación	NOM
Código UPC	810073479395

LA MARCA DEL PROFESIONAL™

©2025 Stanley Black & Decker, Inc. Stanley' and the Stanley/ logo are trademarks of Stanley Black & Decker, Inc. or an affiliate there of and are used under license. Manufactured by Home Products Group S.A., Hunkins Waterfront Plaza, Suite 556, Main Street, Charlestown, Nevis. official licensee of this product.

STANLEY®

VENTILADOR DE TECHO DE 56" / 142.24cm

¡NUEVO!

STXELHGB4989

5 VELOCIDADES
para una experiencia
personalizada

CONTROL
DE PARED



3 ASPAS DE METAL
para una potente experiencia

STANLEY 2 AÑOS GARANTÍA 2 AÑOS GARANTÍA YEARS WARRANTY

FOB XIAOLAN

INSTALACIÓN NORMAL REGULAR CEILING

ASPAS DE METAL

Ofrece máxima segurida, fácil mantenimiento y compatibilidad con aplicaciones exteriores.

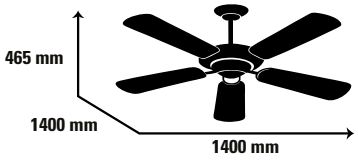

MOTOR 100% ALAMBRE DE COBRE

Funcionamiento energéticamente eficiente, control preciso de la velocidad para una comodidad personalizada.

RUIDO de 50 dB

Bajo nivel de ruido para un funcionamiento silencioso

ESPECIFICACIONES

Modelo No.	STXELHGB4989
Control	Contro de pared
No.de Aspas	3
No.de Velocidades	5
Material de Aspas	Metal
Material del Motor	Cobre
Voltaje	220V~
Frecuencia	50Hz
Potencia	65W
Velocidad de viento (m/min)	90
Ruido (dB)	50dB
Medidas del producto (mm)	1400x1400x435
Peso Neto (kgs)	5
Carga del contenedor 20'GP/40'HQ	2400pcs / 5700pcs
Código UPC	810073479500

LA MARCA DEL PROFESIONAL™

©2025 Stanley Black & Decker, Inc. Stanley' and the Stanley/ logo are trademarks of Stanley Black & Decker, Inc. or an affiliate there of and are used under license. Manufactured by Home Products Group S.A., Hunkins Waterfront Plaza, Suite 556, Main Street, Charlestown, Nevis. official licensee of this product.

STANLEY®

VENTILADOR DE TECHO DE 56" / 142.24cm

¡NUEVO!

STXELHGW1989



5 VELOCIDADES
para una experiencia personalizada

3 ASPAS DE METAL
para una potente flujo de aire

CONTROL DE PARED

NOM

FOB XIAOLAN

INSTALACIÓN NORMAL REGULAR CEILING

STANLEY 2 AÑOS GARANTÍA 2 AÑOS GARANTÍA 2 YEARS WARRANTY

ASPAS DE METAL

Ofrece máxima seguridad, fácil mantenimiento y compatibilidad con aplicaciones exteriores.

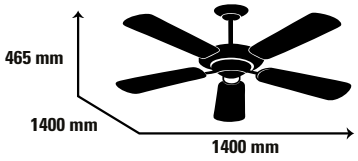

MOTOR 100% ALAMBRE DE COBRE

Funcionamiento energéticamente eficiente, control preciso de la velocidad para una comodidad personalizada.

RUIDO de 50 dB

Bajo nivel de ruido para un funcionamiento silencioso

ESPECIFICACIONES

Modelo No.	STXELHGW1989
Control	Contro de pared
No.de Aspas	3
No.de Velocidades	5
Material de Aspas	Metal
Material del Motor	Cobre
Voltaje	120V~
Frecuencia	60Hz
Potencia	65W
Velocidad de viento (m/min)	90
Ruido (dB)	50
Medidas del producto (mm)	1400x1400x435
Peso Neto (kgs)	5.05
Carga del contenedor 20'GP/40'HQ	2400pcs / 5700pcs
Certificación	NOM
Código UPC	810073478992

LA MARCA DEL PROFESIONAL™

©2025 Stanley Black & Decker, Inc. Stanley' and the Stanley/ logo are trademarks of Stanley Black & Decker, Inc. or an affiliate there of and are used under license. Manufactured by Home Products Group S.A., Hunkins Waterfront Plaza, Suite 556, Main Street, Charlestown, Nevis. official licensee of this product.

STANLEY®

VENTILADOR DE TECHO DE 56" / 142.24cm

¡NUEVO!

STXELHGW4989



5 VELOCIDADES
para una experiencia
personalizada

3 ASPAS DE METAL
para una potente experiencia

CONTROL REMOTO
DE PARED

STANLEY 2 AÑOS GARANTÍA / 2 AÑOS GARANTÍA / 2 YEARS WARRANTY

NOM · FOB XIAOLAN · INSTALACIÓN NORMAL REGULAR CEILING

ASPAS DE METAL

Ofrece máxima segurida, fácil mantenimiento y compatibilidad con aplicaciones exteriores.

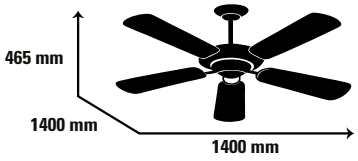

MOTOR 100% ALAMBRE DE COBRE

Funcionamiento energéticamente eficiente, control preciso de la velocidad para una comodidad personalizada.

RUIDO de 50 dB

Bajo nivel de ruido para un funcionamiento silencioso

ESPECIFICACIONES

Modelo No.	STXELHGW4989
Control	Contro remoto (pared)
No.de Aspas	3
No.de Velocidades	5
Material de Aspas	Metal
Material del Motor	Cobre
Voltaje	220V~
Frecuencia	50Hz
Potencia	65W
Velocidad de viento (m/min)	90
Ruido (dB)	50
Medidas del producto (mm)	1400x1400x435
Peso Neto (kgs)	5
Carga del contenedor 20'GP/40'HQ	2400pcs / 5700pcs
Código UPC	810073478978

LA MARCA DEL PROFESIONAL™

©2025 Stanley Black & Decker, Inc. Stanley' and the Stanley/ logo are trademarks of Stanley Black & Decker, Inc. or an affiliate there of and are used under license. Manufactured by Home Products Group S.A., Hunkins Waterfront Plaza, Suite 556, Main Street, Charlestown, Nevis. official licensee of this product.

STANLEY



ELECTRIC WATER HEATER

©2025 Stanley Black & Decker, Inc. Stanley' and the Stanley/ logo are trademarks of Stanley Black & Decker, Inc. or an affiliate there of and are used under license. Manufactured by Home Products Group S.A., Hunkins Waterfront Plaza, Suite 556, Main Street, Charlestown, Nevis. official licensee of this product.

STANLEY®

CALENTADOR DE AGUA ELÉCTRICO
CAPACIDAD DE 10LT

¡NUEVO!

STXEWHG10U



STANLEY 2 AÑOS GARANTÍA 2 AÑOS GARANTÍA YEARS WARRANTY

NOM

FOB QINGDAO

CONTROL DE PERILLA
para una operación fácil

TANQUE ESMALTADO HÚMEDO
para una operación duradera

ALTA EFICIENCIA
Elemento calefactor de cobre SS-316L

AMIGABLE CON EL MEDIO AMBIENTE
Aislamiento térmico sin CFC

SISTEMA DE DOBLE VÁLVULA DE SEGURIDAD
Para una operación segura y sin preocupaciones

ESPECIFICACIONES

Modelo No.	STXEWHG10U
Estilo	Plano compacto
Potencia	2,000W
Tipo de control de temperatura	Control de Perilla
Voltaje	220V~
Frecuencia	60Hz
Capacidad	10L
Termostato	Máx 75°C
Presión de trabajo	0.8 MPa
Material del tanque interior	SPCC
Material de la cubierta exterior	SPCC
Clasificación IP	IPX4
Números de Servicio	1
Peso Neto	7.4
Medidas del producto	328x328x295 mm
Medidas del empaque	390x380x370 mm
Código UPC	810073477483

LA MARCA DEL PROFESIONAL™

©2025 Stanley Black & Decker, Inc. Stanley' and the Stanley/ logo are trademarks of Stanley Black & Decker, Inc. or an affiliate there of and are used under license. Manufactured by Home Products Group S.A., Hunkins Waterfront Plaza, Suite 556, Main Street, Charlestown, Nevis. official licensee of this product.

STANLEY®

CALENTADOR DE AGUA ELÉCTRICO CAPACIDAD DE 10LT

¡NUEVO!

STXEWHG1000G

- Cuerpo de alta resistencia a los impactos
- Luz H/R disponible
- Depósito SPCC esmaltado de cuatro capas con mayor vida útil del producto



NOM

XIAOLAN

STANLEY 2 AÑOS GARANTÍA 2 AÑOS GARANTÍA YEARS WARRANTY

CONTROL MECÁNICO
para una operación fácil

TANQUE ESMALTADO HÚMEDO
para una operación duradera

ALTA EFICIENCIA
Elemento calefactor de cobre SS-316L

AMIGABLE CON EL MEDIO AMBIENTE
Aislamiento térmico sin CFC

SISTEMA DE DOBLE VÁLVULA DE SEGURIDAD
Para una operación segura y sin preocupaciones

ESPECIFICACIONES

Modelo	STXEWHG1000G
Potencia	2,500W
Tipo de control de temperatura	Mecánico
Voltaje	220V~
Frecuencia	60Hz
Capacidad	10 L
Termostato	75°C
Presión de trabajo	0.8 MPa
Material de tanque interior	SPCC + revestimiento de esmalte Blue Diamon
Material de cubierta exterior	SPCC
Calificación IP	IPX4
Número de Servicios	1
Peso Neto	6.8
Medidas del producto	345x345x288 mm
Medidas del embalaje	410x395x355 mm
Código UPC	810073477476

LA MARCA DEL PROFESIONAL™

©2025 Stanley Black & Decker, Inc. Stanley' and the Stanley/ logo are trademarks of Stanley Black & Decker, Inc. or an affiliate there of and are used under license. Manufactured by Home Products Group S.A., Hunkins Waterfront Plaza, Suite 556, Main Street, Charlestown, Nevis. official licensee of this product.

STANLEY®

CALENTADOR DE AGUA ELÉCTRICO SIN TANQUE 4,500 WATTS

¡NUEVO!

STXTEHG45H



CABEZAL DE DUCHA INCLUIDO

STANLEY 2 AÑOS GARANTÍA 2 AÑOS GARANTÍA YEARS WARRANTY

NOM

FOB QINGDAO

CONTROL MECÁNICO
Para una operación fácil

MATERIAL DE CALEFACCIÓN DE COBRE
Para un funcionamiento eficiente y duradero

CARCASA DE MATERIAL ABS
Para una calidad duradera

OPERACIÓN CÓMODA
Ofrece un rango de calefacción de 50°C

GRAN FLEXIBILIDAD
Capacidad para instalarse en una ducha separada.

ESPECIFICACIONES

Modelo No.	STXTEHG45H
Potencia nominal	4,500W
Tipo de control de temperatura	Perilla
Voltaje Nominal	220V~
Frecuencia	60Hz
Capacidad	2.5 L
Rango de ajuste de temperatura del agua caliente	50°C
Material de revestimiento del tanque	Fibra de Nylon
Material del elemento calefactor	Cobre
Material de la carcasa	PS (HIPS)
Presión de trabajo	0.3 MPa
Cabezal de ducha	Inyección de plástico 3 velocidades manual
Número de Servicios	1
Grado de impermeabilidad	IP25
Peso Neto	1.45 kg
Peso bruto	2.27 kg
Dimensión de producto	210x78x350 mm
Dimensión de embalaje	530x240x115 mm
Dimensiones del embalaje exterior	599x546x270 mm
Código UPC	810073477629

LA MARCA DEL PROFESIONAL™

©2025 Stanley Black & Decker, Inc. Stanley' and the Stanley/ logo are trademarks of Stanley Black & Decker, Inc. or an affiliate there of and are used under license. Manufactured by Home Products Group S.A., Hunkins Waterfront Plaza, Suite 556, Main Street, Charlestown, Nevis. official licensee of this product.

STANLEY®

CALENTADOR DE AGUA ELÉCTRICO SIN TANQUE DE 5500 W

¡NUEVO!

STXTEHG55M



NOM

WUHU

STANLEY 2 AÑOS GARANTÍA 2 AÑOS GARANTÍA YEARS WARRANTY

ELCB INCORPORADO

Corta el flujo en caso de fuga

A PRUEBA DE SALPICADURAS IP 25 STD

Protección contra la filtración de agua en el mecanismo interno del calentador.

CORTE TÉRMICO PRECISO

El detector electrónico se apaga automáticamente en caso de que el agua alcance los 131ºF.

CONSTRUCCIÓN DE FIBRA DE VIDRIO DE NYLON

Fuerte y duradero para un mayor aislamiento contra descargas eléctricas.

ESPECIFICACIONES

Modelo No.	STXTEHG55M
Potencia nominal	5,500W
Tipo de control de temperatura	Perilla
Voltaje nominal	220V~
Frecuencia	60Hz
Rango de ajuste de temperatura del agua caliente	55°C
Material de revestimiento del tanque	FRPA66+30%GF
Material del elemento calefactor	Cobre
Material de la carcasa	ABS
Presión de trabajo	0.3 MPa
Número de Servicios	1
Cabezal de ducha	Opcional
Grado de impermeabilidad	IP25
Peso Neto	1.65 kg
Peso Bruto	2.25 kg
Dimensión del producto	224x330x93 mm
Dimensión del embalaje	580x260x105 mm
Código UPC	810073477650

LA MARCA DEL PROFESIONAL™

©2025 Stanley Black & Decker, Inc. Stanley' and the Stanley/ logo are trademarks of Stanley Black & Decker, Inc. or an affiliate there of and are used under license. Manufactured by Home Products Group S.A., Hunkins Waterfront Plaza, Suite 556, Main Street, Charlestown, Nevis. official licensee of this product.

STANLEY®

CALENTADOR DE AGUA SIN TANQUE DE 5500 W

¡NUEVO!

STXTEHG5500M



NOM

WUHU

STANLEY 2 AÑOS GARANTÍA 2 AÑOS GARANTÍA YEARS WARRANTY

ELCB INCORPORADO

corta el flujo en caso de fuga

A PRUEBA DE SALPICADURAS IP 25 STD

Protección contra la filtración de agua en el mecanismo interno del calentador.

CORTE TÉRMICO PRECISO

El detector electrónico se apaga automáticamente en caso de que el agua alcance los 131ºF.

CONSTRUCCIÓN DE FIBRA DE VIDRIO DE NYLON

Fuerte y duradero para un mayor aislamiento contra descargas eléctricas.

SPECIFICATIONS

Modelo No.	STXTEHG5500M
Potencia nominal	5,500W
Tipo de control de Temperatura	Perilla
Voltaje	220V~
Frecuencia	60Hz
Rango de ajuste de temperatura del agua caliente	55°C
Material de revestimiento del tanque	FRPA66+30%GF
Material del elemento calefactor	Cobre
Material de la carcasa	ABS
Presión de trabajo	0.3 MPa
Número de Servicios	1
Grado de impermeabilidad	IP25
Peso Neto	1.65 kg
Peso Bruto	2.25 kg
Dimensión del producto	200x330x88 mm
Dimensión del embalaje	585x245x107 mm
Código UPC	810073477636

LA MARCA DEL PROFESIONAL™

©2025 Stanley Black & Decker, Inc. Stanley' and the Stanley/ logo are trademarks of Stanley Black & Decker, Inc. or an affiliate there of and are used under license. Manufactured by Home Products Group S.A., Hunkins Waterfront Plaza, Suite 556, Main Street, Charlestown, Nevis. official licensee of this product.

STANLEY®

CALENTADOR DE AGUA SIN TANQUE DE 5500 W

¡NUEVO!

STXTEHG5502M

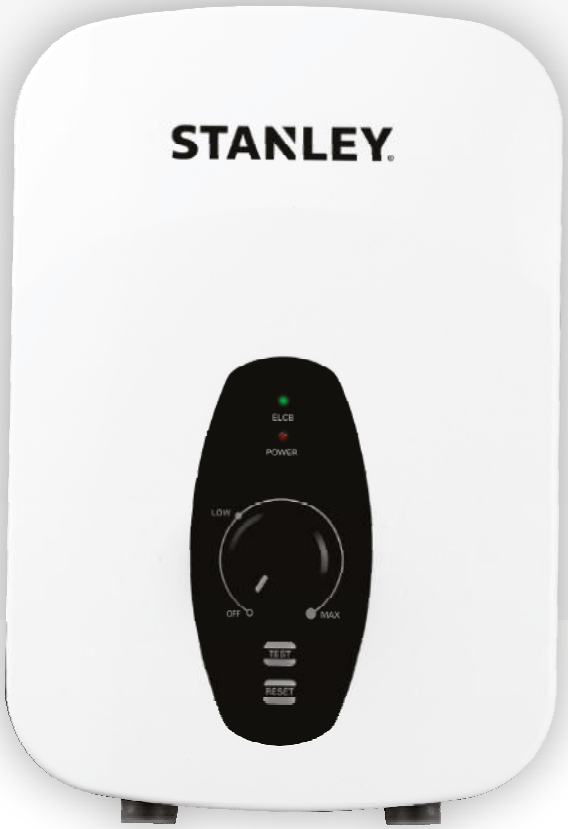

NOM

FOB WUHU

STANLEY 2 AÑOS GARANTÍA 2 AÑOS GARANTÍA YEARS WARRANTY

ELCB INCORPORADO

Corta el flujo en caso de fuga

A PRUEBA DE SALPICADURAS IP 25 STD

Protección contra la filtración de agua en el mecanismo interno del calentador.

CORTE TÉRMICO PRECISO

El detector electrónico se apaga automáticamente en caso de que el agua alcance los 131ºF.

CONSTRUCCIÓN DE FIBRA DE VIDRIO DE NYLON

Fuerte y duradero para un mayor aislamiento contra descargas eléctricas.

SPECIFICATIONS

Modelo No.	STXTEHG5502M
Potencia nominal	5,500W
Tipo de control de Temperatura	Perilla
Voltaje nominal	220V~
Frecuencia	60Hz
Rango de ajuste de temperatura del agua caliente	55°C
Material de revestimiento del tanque	FRPA66+30%GF
Material del elemento calefactor	Cobre
Material de la carcasa	ABS
Presión de trabajo	0.3 MPa
Número de Servicios	1
Grado de impermeabilidad	IP25
Peso Neto	1.6 kg
Peso Bruto	3 kg
Dimensión del producto	224x330x93 mm
Dimensión del embalaje	580x260x105 mm
Código UPC	810073477643

LA MARCA DEL PROFESIONAL™

©2025 Stanley Black & Decker, Inc. Stanley' and the Stanley/ logo are trademarks of Stanley Black & Decker, Inc. or an affiliate there of and are used under license. Manufactured by Home Products Group S.A., Hunkins Waterfront Plaza, Suite 556, Main Street, Charlestown, Nevis. official licensee of this product.

STANLEY®

CALENTADOR DE AGUA ELÉCTRICO DE PASO DE 9kW

¡NUEVO!

STXEWHGW21394

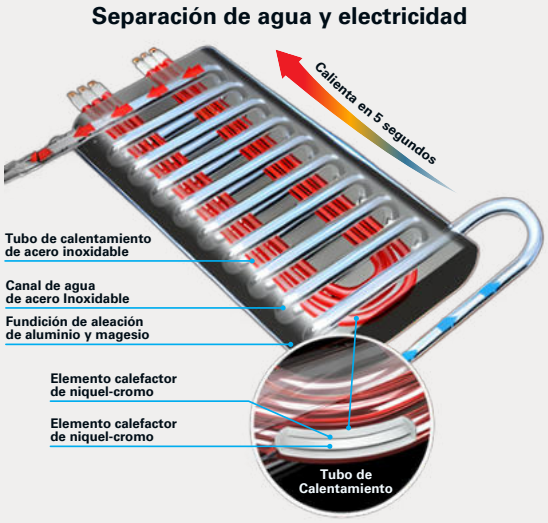





1.2

FOB

SHUNDE

STANLEY 2 AÑOS GARANTÍA 2 AÑOS GARANTÍA YEARS WARRANTY

CONTROL DIGITAL DE TEMPERATURA

Pantalla táctil de gran tamaño y uso simple intuitivo.

PROTECCIÓN CONTRA QUEMADURAS

Sistema anti quemadura por agua caliente, a través de una válvula mezcladora termostática eficiente.

PROTECCIÓN DE AISLAMIENTO ELÉCTRICO

Evita fugas de corriente hacia el agua o la carcasa, garantizando la seguridad del usuario.

PROTECCIÓN CONTRA SOBREPRESIÓN

Evitar accidentes cuando la presión interna del tanque supera los niveles seguros de operación.

PROTECCIÓN IP25

ESPECIFICACIONES

Modelo	STXEWHGW21394
Potencia nominal	9kW
Voltaje nominal	230V~
Frecuencia	60Hz
Rango de ajuste de temperatura del agua caliente	30° - 55°C
Flujo de Agua Activo	2.0 L/min. mm
Material del elemento calefactor	Aluminio Fundido
Material de la carcasa	ABS
Presión de Trabajo	0.02-0.6 MPa
Grado de impermeabilidad	IP25
Número de Servicios	1.2
Peso Neto	2.06 kg
Dimensión del producto	400x255x83 mm
Dimensión del embalaje (mm)	560x465x300 mm
Código UPC	810073479692

LA MARCA DEL PROFESIONAL™

©2025 Stanley Black & Decker, Inc. Stanley' and the Stanley/ logo are trademarks of Stanley Black & Decker, Inc. or an affiliate there of and are used under license. Manufactured by Home Products Group S.A., Hunkins Waterfront Plaza, Suite 556, Main Street, Charlestown, Nevis. official licensee of this product.

STANLEY®

CALENTADOR DE AGUA ELÉCTRICO DE PASO DE 11kW

¡NUEVO!

STXEWHGW21392

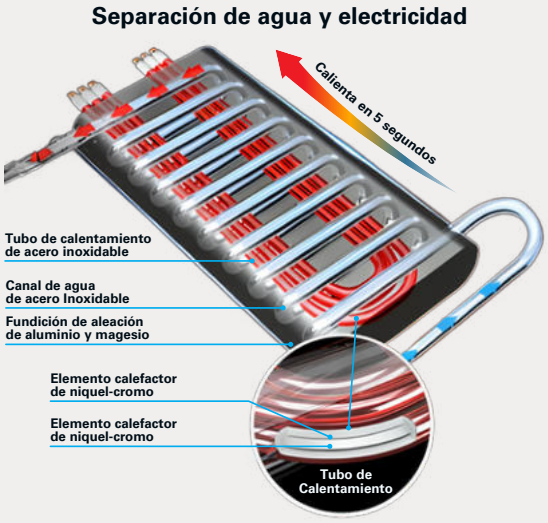





FOB

SHUNDE

STANLEY 2 AÑOS GARANTÍA 2 AÑOS GARANTÍA 2 YEARS WARRANTY

CONTROL DIGITAL DE TEMPERATURA

Pantalla táctil de gran tamaño y uso simple intuitivo.

PROTECCIÓN CONTRA QUEMADURAS

Sistema anti quemadura por agua caliente, a través de una válvula mezcladora termostática eficiente.

PROTECCIÓN DE AISLAMIENTO ELÉCTRICO

Evita fugas de corriente hacia el agua o la carcasa, garantizando la seguridad del usuario.

PROTECCIÓN CONTRA SOBREPRESIÓN

Evitar accidentes cuando la presión interna del tanque supera los niveles seguros de operación.

PROTECCIÓN IP25

ESPECIFICACIONES

Modelo	STXEWHGW21392
Potencia nominal	11kW
Voltaje nominal	220V~
Frecuencia	60Hz
Rango de ajuste de temperatura del agua caliente	30° - 55°C
Flujo de Agua Activo	2.0 L/min. mm
Material del elemento calefactor	Aluminio Fundido
Material de la carcasa	ABS
Presión de Trabajo	0.02-0.6 MPa
Grado de impermeabilidad	IP25
Número de Servicios	2
Peso Neto	2.06 kg
Dimensión del producto	400x255x83 mm
Dimensión del embalaje (mm)	560x465x300 mm
Código UPC	810073479708

LA MARCA DEL PROFESIONAL™

©2025 Stanley Black & Decker, Inc. Stanley' and the Stanley/ logo are trademarks of Stanley Black & Decker, Inc. or an affiliate there of and are used under license. Manufactured by Home Products Group S.A., Hunkins Waterfront Plaza, Suite 556, Main Street, Charlestown, Nevis. official licensee of this product.

STANLEY®

CALENTADOR DE AGUA ELÉCTRICO DE PASO DE 13kW

¡NUEVO!

STXEWHGW21393







Intertek

1

2

FOB

WUHU

STANLEY 2 AÑOS GARANTÍA 2 AÑOS GARANTÍA YEARS WARRANTY

CONTROL DIGITAL DE TEMPERATURA

Pantalla táctil de gran tamaño y uso simple intuitivo.

MEMORIA DE TEMPERATURA PRE-ESTABLECIDA

Con un solo clic, seleccione la temperatura exclusiva
Del modo i o modo ii para usted y su familia.

PROTECCIÓN DE AISLAMIENTO ELÉCTRICO

Evita fugas de corriente hacia el agua o la carcasa, garantizando la seguridad del usuario.

PROTECCIÓN CONTRA SOBREPRESIÓN

Evitar accidentes cuando la presión interna del tanque supera los niveles seguros de operación.

PROTECCIÓN IP25

ESPECIFICACIONES

Modelo	STXEWHGW21393
Potencia nominal	13kW
Voltaje nominal	220V
Frecuencia	60Hz
Rango de ajuste de temperatura del agua caliente	60°C
Flujo de Agua Activo	1.136 L/min
Material del elemento calefactor	Acero Inoxidable
Material de la carcasa	Acero Laminado
Material de tanque interior	Cobre
Material de la cubierta exterior	SPCC
Presión de Trabajo	1MPa
Grado de impermeabilidad	IPX0
Número de Servicios	2
Peso Neto	4.0 kg
Dimensión del producto	430x213x92 mm
Dimensión del embalaje	478x266x140 mm
Dimensión del Master Carton (4pcs)	575x490x280 mm

LA MARCA DEL PROFESIONAL™

©2025 Stanley Black & Decker, Inc. Stanley' and the Stanley/ logo are trademarks of Stanley Black & Decker, Inc. or an affiliate there of and are used under license. Manufactured by Home Products Group S.A., Hunkins Waterfront Plaza, Suite 556, Main Street, Charlestown, Nevis. official licensee of this product.

STANLEY®

CALENTADOR DE AGUA ELÉCTRICO DE PASO DE 18kW

¡NUEVO!

STXEWHGW2990



Intertek

2

2

FOB

WUHU

STANLEY 2 AÑOS GARANTÍA 2 AÑOS GARANTÍA YEARS WARRANTY

CONTROL DIGITAL DE TEMPERATURA

Pantalla táctil de gran tamaño y uso simple intuitivo.

MEMORIA DE TEMPERATURA PRE-ESTABLECIDA

Con un solo clic, seleccione la temperatura exclusiva
Del modo i o modo ii para usted y su familia.

PROTECCIÓN DE AISLAMIENTO ELÉCTRICO

Evita fugas de corriente hacia el agua o la carcasa, garantizando la seguridad del usuario.

PROTECCIÓN CONTRA SOBREPRESIÓN

Evitar accidentes cuando la presión interna del tanque supera los niveles seguros de operación.

PROTECCIÓN IP25

ESPECIFICACIONES

Modelo	STXEWHGW2990
Potencia nominal	18kW
Voltaje nominal	220V
Frecuencia	60Hz
Rango de ajuste de temperatura del agua caliente	60°C
Flujo de Agua Activo	1.136 L/min
Material del elemento calefactor	Acero Inoxidable
Material de la carcasa	Acero Laminado
Material de tanque interior	Cobre
Material de la cubierta exterior	SPCC
Presión de Trabajo	1MPa
Grado de impermeabilidad	IPX0
Número de Servicios	2
Peso Neto	6.1 kg
Dimensión del producto	498x261x98 mm
Dimensión del embalaje	557x338x179 mm
Dimensión del Master Carton (4pcs)	746x572x358 mm

LA MARCA DEL PROFESIONAL™

©2025 Stanley Black & Decker, Inc. Stanley' and the Stanley/ logo are trademarks of Stanley Black & Decker, Inc. or an affiliate there of and are used under license. Manufactured by Home Products Group S.A., Hunkins Waterfront Plaza, Suite 556, Main Street, Charlestown, Nevis. official licensee of this product.

STANLEY®

CALENTADOR DE AGUA ELÉCTRICO DE PASO DE 36kW

¡NUEVO!

STXEWHGW2991



Intertek

4

3

FOB

WUHU

STANLEY 2 AÑOS GARANTÍA 2 AÑOS GARANTÍA YEARS WARRANTY

CONTROL DIGITAL DE TEMPERATURA

Pantalla táctil de gran tamaño y uso simple intuitivo.

MEMORIA DE TEMPERATURA PRE-ESTABLECIDA

Con un solo clic, seleccione la temperatura exclusiva
Del modo i o modo ii para usted y su familia.

PROTECCIÓN DE AISLAMIENTO ELÉCTRICO

Evita fugas de corriente hacia el agua o la carcasa, garantizando la seguridad del usuario.

PROTECCIÓN CONTRA SOBREPRESIÓN

Evitar accidentes cuando la presión interna del tanque supera los niveles seguros de operación.

PROTECCIÓN IP25

ESPECIFICACIONES

Modelo	STXEWHGW2991
Potencia nominal	36kW
Voltaje nominal	220V
Frecuencia	60Hz
Rango de ajuste de temperatura del agua caliente	60°C
Flujo de Agua Activo	1.136 L/min
Material del elemento calefactor	Acero Inoxidable
Material de la carcasa	Acero Laminado
Material de tanque interior	Cobre
Material de la cubierta exterior	SPCC
Presión de Trabajo	1MPa
Grado de impermeabilidad	IPX0
Número de Servicios	4
Peso Neto	8.5 kg
Dimensión del producto	500x370x111 mm
Dimensión del embalaje	550x422x167 mm
Dimensión del Master Carton (4pcs)	

LA MARCA DEL PROFESIONAL™

©2025 Stanley Black & Decker, Inc. Stanley' and the Stanley/ logo are trademarks of Stanley Black & Decker, Inc. or an affiliate there of and are used under license. Manufactured by Home Products Group S.A., Hunkins Waterfront Plaza, Suite 556, Main Street, Charlestown, Nevis. official licensee of this product.

STANLEY®

CALENTADOR DE AGUA DE GAS CAPACIDAD DE 12LT/MIN

¡NUEVO!

STXGWHG12V



CÁMARA DE COMBUSTIÓN ESTABLE SELLADA

ARRANQUE POR BAJA PRESIÓN DE AGUA

PANTALLA LED INTELIGENTE

Garantiza bajas emisiones de NOx. Menos de 56 mg/kwh

NOM

FOB SHUNDE

STANLEY 2 AÑOS GARANTÍA 2 AÑOS GARANTÍA 2 YEARS WARRANTY

CONTROL DE TEMPERATURA CONSTANTE

Unidad de control de combustión encargada de la señal de flujo de agua al sensor de arranque y válvula de gas para realizar el suministro de agua a temperatura constante.

INTERCAMBIADOR DE CALOR DE COBRE SIN OXÍGENO

El intercambiador de calor avanzado tiene como objetivo un calentamiento rápido, clase ERP "A", mayor durabilidad y mayor salud.

DISTRIBUIDOR DE GAS DE ALUMINIO E INYECTORES DE COBRE

Tubos especiales de distribución de gas individuales fabricados en aluminio ligero e inyectores de cobre que mezclan suficiente gas y aire para lograr bajas emisiones de Nox.

ESPECIFICACIONES

Modelo	STXGWHG12V
Voltaje nominal	220V~
Frecuencia	60Hz
Potencia térmica nominal	24,000W
Material del elemento calefactor	Acero Inoxidable
Material del depósito de revestimiento	Intercambiador de cobre sin oxígeno
Material de la cubierta	Chapa de acero laminada en frío
Grado de impermeabilidad	IPX2
Eficiencia	≥84%
Consumo	NG-2.5 m3/h
Modo de encendido	Ignición por pulsos
Capacidad	12 L
Rango de control de temperatura	Digital
Tipo de escape	Forzado
Peso Neto (kg)	9.8 kg
Dimensiones del producto	522x337x143 mm
Dimensiones de embalaje	740x490x220 mm
Código UPC	810073477575

LA MARCA DEL PROFESIONAL™

©2025 Stanley Black & Decker, Inc. Stanley' and the Stanley/ logo are trademarks of Stanley Black & Decker, Inc. or an affiliate there of and are used under license. Manufactured by Home Products Group S.A., Hunkins Waterfront Plaza, Suite 556, Main Street, Charlestown, Nevis. official licensee of this product.

STANLEY®

CALENTADOR DE AGUA DE GAS
CAPACIDAD DE 20LT/MIN

¡NUEVO!

STXGWHG20V



CÁMARA DE COMBUSTIÓN ESTABLE SELLADA

ARRANQUE POR BAJA PRESIÓN DE AGUA

PANTALLA LED INTELIGENTE

Garantiza bajas emisiones de NOx. Menos de 56 mg/kwh

NOM

SHUNDE

STANLEY 2 AÑOS GARANTÍA 2 AÑOS GARANTÍA YEARS WARRANTY

CONTROL DE TEMPERATURA CONSTANTE

Unidad de control de combustión encargada de la señal de flujo de agua al sensor de arranque y válvula de gas para realizar el suministro de agua a temperatura constante.

INTERCAMBIADOR DE CALOR DE COBRE SIN OXÍGENO

El intercambiador de calor avanzado tiene como objetivo un calentamiento rápido, clase ERP "A", mayor durabilidad y mayor salud.

DISTRIBUIDOR DE GAS DE ALUMINIO E INYECTORES DE COBRE

Tubos especiales de distribución de gas individuales fabricados en aluminio ligero e inyectores de cobre que mezclan suficiente gas y aire para lograr bajas emisiones de Nox.

ESPECIFICACIONES

Modelo	STXGWHG20V
Voltaje nominal	220V~
Frecuencia	60Hz
Potencia térmica nominal	40,000W
Material del elemento calefactor	Acero Inoxidable
Material del depósito de revestimiento	Intercambiador de cobre sin oxígeno
Material de la cubierta	Chapa de acero laminada en frío
Grado de impermeabilidad	IPX2
Eficiencia	≥84%
Consumo	NG-4 m3/h
Modo de encendido	Ignición por pulsos
Capacidad	20 L
Rango de control de temperatura	Digital
Tipo de escape	Forzado
Peso Neto (kg)	20 kg
Dimensiones del producto	570x395x185 mm
Dimensiones de embalaje	695x465x255 mm
Código UPC	810073477582

LA MARCA DEL PROFESIONAL™

©2025 Stanley Black & Decker, Inc. Stanley' and the Stanley/ logo are trademarks of Stanley Black & Decker, Inc. or an affiliate there of and are used under license. Manufactured by Home Products Group S.A., Hunkins Waterfront Plaza, Suite 556, Main Street, Charlestown, Nevis. official licensee of this product.

STANLEY®

CALENTADOR DE AGUA DE GAS
CAPACIDAD DE 26LT/MIN

¡NUEVO!

STXGWHG26V



CÁMARA DE COMBUSTIÓN ESTABLE SELLADA

ARRANQUE POR BAJA PRESIÓN DE AGUA

PANTALLA LED INTELIGENTE

Garantiza bajas emisiones de NOx. Menos de 56 mg/kwh

NOM

SHUNDE

STANLEY 2 AÑOS GARANTÍA 2 AÑOS GARANTÍA 2 YEARS WARRANTY

CONTROL DE TEMPERATURA CONSTANTE

Unidad de control de combustión encargada de la señal de flujo de agua al sensor de arranque y válvula de gas para realizar el suministro de agua a temperatura constante.

INTERCAMBIADOR DE CALOR DE COBRE SIN OXÍGENO

El intercambiador de calor avanzado tiene como objetivo un calentamiento rápido, clase ERP "A", mayor durabilidad y mayor salud.

DISTRIBUIDOR DE GAS DE ALUMINIO E INYECTORES DE COBRE

Tubos especiales de distribución de gas individuales fabricados en aluminio ligero e inyectores de cobre que mezclan suficiente gas y aire para lograr bajas emisiones de Nox.

ESPECIFICACIONES

Modelo	STXGWHG26V
Voltaje nominal	220V~
Frecuencia	60Hz
Potencia térmica nominal	50,000W
Material del elemento calefactor	Acero Inoxidable
Material del depósito de revestimiento	Intercambiador de cobre sin oxígeno
Material de la cubierta	Chapa de acero laminada en frío
Grado de impermeabilidad	IPX2
Eficiencia	≥ 84%
Consumo	NG-5 m3/h
Modo de encendido	Ignición por pulsos
Capacidad	26 L
Rango de control de temperatura	Digital
Tipo de escape	Forzado
Peso Neto (kg)	20.5 kg
Dimensiones del producto	570x395x185
Dimensiones de embalaje	695x463x255
Código UPC	810073477599

LA MARCA DEL PROFESIONAL™

©2025 Stanley Black & Decker, Inc. Stanley' and the Stanley/ logo are trademarks of Stanley Black & Decker, Inc. or an affiliate there of and are used under license. Manufactured by Home Products Group S.A., Hunkins Waterfront Plaza, Suite 556, Main Street, Charlestown, Nevis. official licensee of this product.

STANLEY®

CALENTADOR DE AGUA DE GAS
CAPACIDAD DE 35LT/MIN

¡NUEVO!

STXGWHG35V



CÁMARA DE COMBUSTIÓN ESTABLE SELLADA

ARRANQUE POR BAJA PRESIÓN DE AGUA

PANTALLA LED INTELIGENTE

Garantiza bajas emisiones de NOx. Menos de 56 mg/kwh

NOM

SHUNDE

STANLEY 2 AÑOS GARANTÍA 2 AÑOS GARANTÍA YEARS WARRANTY

CONTROL DE TEMPERATURA CONSTANTE

Unidad de control de combustión encargada de la señal de flujo de agua al sensor de arranque y válvula de gas para realizar el suministro de agua a temperatura constante.

INTERCAMBIADOR DE CALOR DE COBRE SIN OXÍGENO

El intercambiador de calor avanzado tiene como objetivo un calentamiento rápido, clase ERP "A", mayor durabilidad y mayor salud.

DISTRIBUIDOR DE GAS DE ALUMINIO E INYECTORES DE COBRE

Tubos especiales de distribución de gas individuales fabricados en aluminio ligero e inyectores de cobre que mezclan suficiente gas y aire para lograr bajas emisiones de Nox.

ESPECIFICACIONES

Modelo	STXGWHG35V
Voltaje nominal	220V~
Frecuencia	60Hz
Potencia térmica nominal	58,000W
Material del elemento calefactor	Acero Inoxidable
Material del depósito de revestimiento	Intercambiador de cobre sin oxígeno
Material de la cubierta	Chapa de acero laminada en frío
Grado de impermeabilidad	IPX2
Eficiencia	≥84%
Consumo	NG-7 m3/h
Modo de encendido	Ignición por pulsos
Capacidad	35 L
Rango de control de temperatura	Digital
Tipo de escape	Forzado
Peso Neto	21.5 kg
Dimensiones del producto	547x365x238 mm
Dimensiones de embalaje	700x450x330 mm
Código UPC	810073477605

LA MARCA DEL PROFESIONAL™

©2025 Stanley Black & Decker, Inc. Stanley' and the Stanley/ logo are trademarks of Stanley Black & Decker, Inc. or an affiliate there of and are used under license. Manufactured by Home Products Group S.A., Hunkins Waterfront Plaza, Suite 556, Main Street, Charlestown, Nevis. official licensee of this product.

STANLEY®

CALENTADOR DE AGUA DE GAS
CAPACIDAD DE 12LT/MIN

¡NUEVO!

STXGWHG1200H

ESTERILIZACIÓN EN CINCO ETAPAS

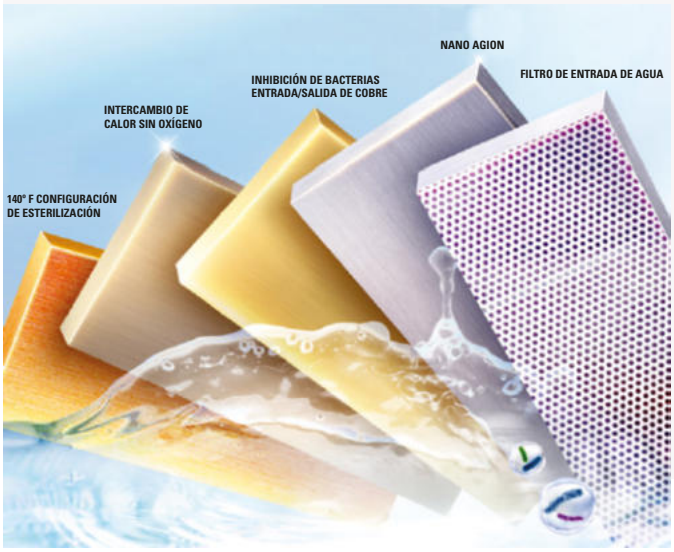



STANLEY 2 AÑOS GARANTÍA 2 AÑOS GARANTÍA YEARS WARRANTY

NOM

FOB QINGDAO

PROTECCIÓN CONTRA SOBRETIEMPO

Apagado automático después de 60min

INTERCAMBIADOR DE CALOR DE COBRE SIN OXÍGENO

Ofrece mayor eficiencia térmica, ahorro de energía, vida útil más larga e inhibe el crecimiento de bacterias.

AHORRA ELECTRICIDAD

El panel de visualización se oscurecerá después de 2 minutos de inactividad.

FLUJO DE OXÍGENO CONSTANTE

Ventilador de CC que se mantiene estable incluso en condiciones climáticas extremas

ESPECIFICACIONES

Modelo	STXGWHG1200H
Voltaje nominal	220V~
Frecuencia	60Hz
Potencia térmica nominal	25,000W
Material del elemento calefactor	Cobre
Material del depósito de revestimiento	Intercambiador de cobre sin oxígeno
Material de la cubierta	Chapa de acero con recubrimiento
Grado de impermeabilidad	IPX4
Eficiencia	≥84%
Consumo	LPG-1.736 m3/h
Modo de encendido	Automático
Capacidad	12 L
Rango de control de temperatura	Digital
Tipo de escape	Forzado
Peso Neto (kg)	8.2 kg
Dimensiones del producto	340x540x165 mm
Dimensiones de embalaje	756x516x264 mm
Código UPC	810073477568

LA MARCA DEL PROFESIONAL™

©2025 Stanley Black & Decker, Inc. Stanley' and the Stanley/ logo are trademarks of Stanley Black & Decker, Inc. or an affiliate there of and are used under license. Manufactured by Home Products Group S.A., Hunkins Waterfront Plaza, Suite 556, Main Street, Charlestown, Nevis. official licensee of this product.

STANLEY®

CALENTADOR DE AGUA DE GAS
CAPACIDAD DE 14LT/MIN

¡NUEVO!

STXGWHG1400M

ESTERILIZACIÓN EN CINCO ETAPAS

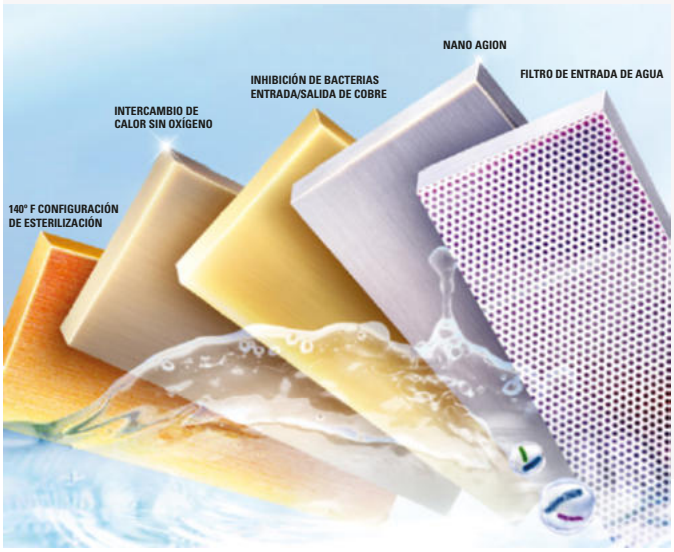



NOM

FOB WUHU

STANLEY 2 AÑOS GARANTÍA 2 AÑOS GARANTÍA YEARS WARRANTY

PROTECCIÓN CONTRA SOBRETIEMPO

Apagado automático después de 60min

INTERCAMBIADOR DE CALOR DE COBRE SIN OXÍGENO

Ofrece mayor eficiencia térmica, ahorro de energía, vida útil más larga e inhibe el crecimiento de bacterias.

AHORRA ELECTRICIDAD

El panel de visualización se oscurecerá después de 2 minutos de inactividad.

FLUJO DE OXÍGENO CONSTANTE

Ventilador de CC que se mantiene estable incluso en condiciones climáticas extremas

ESPECIFICACIONES

Modelo	STXGWHG1400M
Voltaje nominal	220V~
Frecuencia	60Hz
Potencia térmica nominal	22,000W
Material del elemento calefactor	Cobre
Material del depósito de revestimiento	FRPA66+30%GF
Material de la cubierta	ABS
Grado de impermeabilidad	IP25
Eficiencia	88%
Modo de encendido	Doble encendido
Capacidad	10 L
Rango de control de temperatura	Digital
Tipo de escape	Forzado
Peso Neto	9.2 kg
Dimensiones del producto	530x335x145 mm
Dimensiones de embalaje	673x485x228 mm
Código UPC	810073477612

LA MARCA DEL PROFESIONAL™

©2025 Stanley Black & Decker, Inc. Stanley' and the Stanley/ logo are trademarks of Stanley Black & Decker, Inc. or an affiliate there of and are used under license. Manufactured by Home Products Group S.A., Hunkins Waterfront Plaza, Suite 556, Main Street, Charlestown, Nevis. official licensee of this product.

STANLEY®

CALENTADOR DE AGUA ELÉCTRICO CAPACIDAD DE 30 LT

¡NUEVO!

STXEWHG3000H



NOM

FOB QINGDAO

STANLEY 2 AÑOS GARANTÍA 2 AÑOS GARANTÍA YEARS WARRANTY

Elemento calefactor Mo INCOLOY

Mo Incology ofrece un rendimiento anticorrosión del 100% en comparación con el acero inoxidable.

BARRA DE MAGNESIO

Previene la corrosión con un núcleo interior de acero inoxidable para garantizar que no se rompa y sea duradero.

TANQUE INTERIOR TOUGH UMC

Recubrimiento exclusivo Ultra Micro para una vida útil más prolongada. Se ha demostrado que supera 160 000 pruebas de entrada.

PROTECCIÓN DE LA VÁLVULA DE SEGURIDAD

La válvula de seguridad libera la presión del tanque interior cuando alcanza 0,75 - 0,8 MPA de presión.

ESPECIFICACIONES

Modelo	STXEWHG3000H
Potencia	1,500W
Tipo de control de temperatura	Mecánico
Voltaje	220V~
Frecuencia	60Hz
Capacidad	30 L
Termostato	75°C
Presión de trabajo	0.8 MPa
Material de tanque interior	SPCC + Esmalte + Capa adhesiva + Capa descarbonizada
Material de la cubierta exterior	Chapa de acero con recubrimiento de polvo
Calificación IP	IPX4
Número de Servicios	2
Peso Neto	12 kg
Medidas del producto	390x400x450 mm
Medidas del embalaje	460x475x500 mm
Código UPC	810073477506

LA MARCA DEL PROFESIONAL™

©2025 Stanley Black & Decker, Inc. Stanley' and the Stanley/ logo are trademarks of Stanley Black & Decker, Inc. or an affiliate there of and are used under license. Manufactured by Home Products Group S.A., Hunkins Waterfront Plaza, Suite 556, Main Street, Charlestown, Nevis. official licensee of this product.

STANLEY®

CALENTADOR DE AGUA ELÉCTRICO CAPACIDAD DE 120 LT

¡NUEVO!

STXEWHG120V



NOM

GAOMING

STANLEY 2 AÑOS GARANTÍA 2 AÑOS GARANTÍA YEARS WARRANTY

Elemento calefactor Mo INCOLOY

Mo Incology ofrece un rendimiento anticorrosión del 100% en comparación con el acero inoxidable.

BARRA DE MAGNESIO

Previene la corrosión con un núcleo interior de acero inoxidable para garantizar que no se rompa y sea duradero.

TANQUE INTERIOR TOUGH UMC

Recubrimiento exclusivo Ultra Micro para una vida útil más prolongada. Se ha demostrado que supera 160,000 pruebas de entrada.

PROTECCIÓN DE LA VÁLVULA DE SEGURIDAD

La válvula de seguridad libera la presión del tanque interior cuando alcanza 0,75 - 0,8 MPA de presión.

ESPECIFICACIONES

Modelo	STXEWHG120V
Potencia	1,500W
Tipo de control de temperatura	Perilla
Voltaje	220V~
Frecuencia	60Hz
Capacidad	120 L
Termostato	75°C
Presión de trabajo	0.8 MPa
Material del tanque interior	Chapa laminada en frío + esmalte
Material de la cubierta exterior	Chapa laminada en frío (pintada)
Calificación IP	IPX4
Número de Servicios	4
Peso Neto	35.3 kg
Medidas del producto	450x450x1097 mm
Medidas del embalaje	525x490x1172 mm
Código UPC	810073477469

LA MARCA DEL PROFESIONAL™

©2025 Stanley Black & Decker, Inc. Stanley' and the Stanley/ logo are trademarks of Stanley Black & Decker, Inc. or an affiliate there of and are used under license. Manufactured by Home Products Group S.A., Hunkins Waterfront Plaza, Suite 556, Main Street, Charlestown, Nevis. official licensee of this product.

STANLEY®

CALENTADOR DE AGUA ELÉCTRICO CAPACIDAD DE 50 LT

¡NUEVO!

STXEWHG50H



NOM

QINGDAO

STANLEY 2 AÑOS GARANTÍA 2 AÑOS GARANTÍA YEARS WARRANTY

Elemento calefactor Mo INCOLOY

Mo Incology ofrece un rendimiento anticorrosión del 100% en comparación con el acero inoxidable.

BARRA DE MAGNESIO

Previene la corrosión con un núcleo interior de acero inoxidable para garantizar que no se rompa y sea duradero.

TANQUE INTERIOR TOUGH UMC

Recubrimiento exclusivo Ultra Micro para una vida útil más prolongada. Se ha demostrado que supera 160,000 pruebas de entrada.

TECNOLOGÍA DE TÉRMICOS U-TURN

La entrada de agua única en forma de U mejora la movilidad del agua y evita depósitos de agua estancada.

ESPECIFICACIONES

Modelo No.	STXEWHG50H
Potencia	1,500W
Tipo de control de temperatura	Mecánico
Voltaje	220V~
Frecuencia	60Hz
Capacidad	50 L
Termostato	75°
Presión de trabajo	0.8 MPa
Material del tanque interior	SPCC + Esmalte + Capa adhesiva + Capa descarbonizada
Material de la cubierta exterior	Chapa de acero con recubrimiento de polvo
Calificación IP	IPX4
Número de servicios	2
Peso Neto	15 kg
Medidas del producto	390x400x650 mm
Medidas de embalaje	460x475x686 mm
Código UPC	810073477551

LA MARCA DEL PROFESIONAL™

©2025 Stanley Black & Decker, Inc. Stanley' and the Stanley/ logo are trademarks of Stanley Black & Decker, Inc. or an affiliate there of and are used under license. Manufactured by Home Products Group S.A., Hunkins Waterfront Plaza, Suite 556, Main Street, Charlestown, Nevis. official licensee of this product.

STANLEY®

CALENTADOR DE AGUA ELÉCTRICO CAPACIDAD DE 50 LT

¡NUEVO!

STXEWHG5000H



NOM

QINGDAO

STANLEY 2 AÑOS GARANTÍA 2 AÑOS GARANTÍA YEARS WARRANTY

Elemento calefactor Mo INCOLOY

Mo Incology ofrece un rendimiento anticorrosión del 100% en comparación con el acero inoxidable.

BARRA DE MAGNESIO

Previene la corrosión con un núcleo interior de acero inoxidable para garantizar que no se rompa y sea duradero.

TANQUE INTERIOR TOUGH UMC

Recubrimiento exclusivo Ultra Micro para una mayor vida útil. Se ha demostrado que supera 160,000 pruebas de entrada.

TECNOLOGÍA DE TÉRMICOS U-TURN

La entrada de agua única en forma de U mejora la movilidad del agua y evita depósitos de agua estancada.

ESPECIFICACIONES

Modelo No.	STXEWHG5000H
Potencia	2,400W
Tipo de control de temperatura	Mecánico
Voltaje	220V~
Frecuencia	60Hz
Capacidad	50 L
Termostato	75°C
Presión de trabajo	0.8 MPa
Material de tanque interior	SPCC + Esmalte + Capa adhesiva + Capa descarbonizada
Material de cubierta exterior	Revestimiento esmaltado de chapa laminada en frío
Calificación IP	IPX4
Número de Servicios	2
Peso Neto	18 kg
Medidas del producto	421x410x686 mm
Medidas de embalaje	503x491x723 mm
Código UPC	810073477537

LA MARCA DEL PROFESIONAL™

©2025 Stanley Black & Decker, Inc. Stanley' and the Stanley/ logo are trademarks of Stanley Black & Decker, Inc. or an affiliate thereof and are used under license. Manufactured by Home Products Group S.A., Hunkins Waterfront Plaza, Suite 556, Main Street, Charlestown, Nevis. official licensee of this product.

STANLEY®

CALENTADOR DE AGUA ELÉCTRICO CAPACIDAD DE 30LT

¡NUEVO!

STXEWHG3000G



NOM

XIAOLAN

STANLEY 2 AÑOS GARANTÍA 2 AÑOS GARANTÍA YEARS WARRANTY

TECNOLOGÍA DE LÍNEA DE SOLDADURA ÚNICA
Para una mejor resistencia a la alta presión

CONTROL MECÁNICO
Para una operación fácil

MATERIAL SPCC DE LA CUBIERTA EXTERIOR
Acero laminado en caliente que mejora su calidad superficial y su resistencia

SISTEMAS ANTI-CAL
Sistema de autolimpieza para evitar la formación de incrustaciones

ALTA RESISTENCIA A LA CORROSIÓN
Recubrimiento de esmalte de diamante azul

ESPECIFICACIONES

Modelo	STXEWHG3000G
Potencia	2,500W
Tipo de control de temperatura	Mecánico
Voltaje	220V~
Frecuencia	60Hz
Capacidad	30 L
Termostato	75°C
Presión de trabajo	0.8 MPa
Material del tanque interior	SPCC + Esmalte
Material de la cubierta exterior	SPCC
Calificación IP	IPX4
Número de Servicios	1
Peso Neto	12.4 kg
Medidas del Producto	410x410x478 mm
Medidas de embalaje	460*460*510 mm
Código UPC	810073477490

LA MARCA DEL PROFESIONAL™

©2025 Stanley Black & Decker, Inc. Stanley' and the Stanley/ logo are trademarks of Stanley Black & Decker, Inc. or an affiliate there of and are used under license. Manufactured by Home Products Group S.A., Hunkins Waterfront Plaza, Suite 556, Main Street, Charlestown, Nevis. official licensee of this product.

STANLEY®

CALENTADOR DE AGUA ELÉCTRICO CAPACIDAD DE 30LT

¡NUEVO!

STXEWHG3001G



NOM

XIAOLAN

STANLEY 2 AÑOS GARANTÍA 2 AÑOS GARANTÍA YEARS WARRANTY

CONTROL MECÁNICO

Para una operación fácil

MATERIAL SPCC DE LA CUBIERTA EXTERIOR

Acero laminado en caliente que mejora su calidad superficial y su resistencia

SISTEMAS ANTI-CAL

Sistema de autolimpieza para evitar la formación de incrustaciones

ALTA RESISTENCIA A LA CORROSIÓN

Recubrimiento de esmalte de diamante azul

ESPECIFICACIONES

Modelo	STXEWHG3001G
Potencia	2500W
Temperatura	Mecánico
Voltaje	220V~
Frecuencia	60Hz
Capacidad	30 L
Termostato	75°C
Presión de trabajo	0.8 MPa
Material de tanque interior	SPCC + Esmalte
Material de cubierta exterior	SPCC
Calificación IP	IPX4
Número de Servicios	1
Peso Neto	12.4 kg
Medidas del producto	410x410x478 mm
Medidas de embalaje	460x460x510 mm
Código UPC	810073477513

LA MARCA DEL PROFESIONAL™

©2025 Stanley Black & Decker, Inc. Stanley' and the Stanley/ logo are trademarks of Stanley Black & Decker, Inc. or an affiliate there of and are used under license. Manufactured by Home Products Group S.A., Hunkins Waterfront Plaza, Suite 556, Main Street, Charlestown, Nevis. official licensee of this product.

STANLEY®

CALENTADOR DE AGUA ELÉCTRICO
CAPACIDAD DE 40LT

¡NUEVO!

STXEWHG40G



NOM

XIAOLAN

STANLEY 2 AÑOS GARANTÍA 2 AÑOS GARANTÍA 2 YEARS WARRANTY

CONTROL MECÁNICO
Para una operación fácil

MATERIAL SPCC PARA CUBIERTA EXTERIOR
Acero laminado en caliente que mejora su calidad superficial y su resistencia

SISTEMAS ANTI-CAL
Sistema de autolimpieza para evitar la formación de incrustaciones

ALTA RESISTENCIA A LA CORROSIÓN
Recubrimiento de esmalte de diamante azul

PANEL DE SERVICIO DE FÁCIL ACCESO

ESPECIFICACIONES

Modelo No.	STXEWHG40G
Potencia	2,500 W
Tipo de control de temperatura	Mecánico
Voltaje	220V
Frecuencia	60Hz
Capacidad	40 Lts
Termostato	Máx 65°C
Presión de trabajo	0.8 Mpa
Material del tanque interior	SPCC + Esmalte
Material de la cubierta exterior	SPCC
Clasificación IP	IPX4
Número de Servicios	1
Peso Neto	15.4 Kgs
Medidas del producto	380x380x579 mm
Medidas del embalaje	430x480x645 mm
Código UPC	810073477520

LA MARCA DEL PROFESIONAL™

©2025 Stanley Black & Decker, Inc. Stanley' and the Stanley/ logo are trademarks of Stanley Black & Decker, Inc. or an affiliate there of and are used under license. Manufactured by Home Products Group S.A., Hunkins Waterfront Plaza, Suite 556, Main Street, Charlestown, Nevis. official licensee of this product.

STANLEY®

CALENTADOR DE AGUA ELÉCTRICO CAPACIDAD DE 50 LT

¡NUEVO!

STXEWHG50G



Depósito interior con diseño exclusivo de una sola línea de soldadura

1. Fabricado con material SPCC engrosado personalizado, adecuado para aplicaciones de alta elevación.

2. Menos es mejor 1/2 de la unión de soldadura, 1/3 del número de líneas de soldadura y 1/4 de la longitud de soldadura, reducen más del 67% del riesgo de fugas.

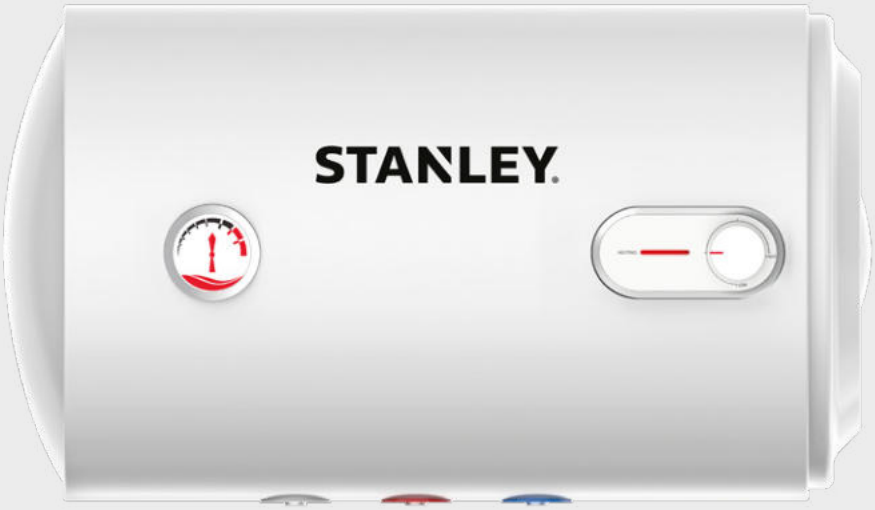



NOM

FOB XIAOLAN

STANLEY 2 AÑOS GARANTÍA 2 AÑOS GARANTÍA YEARS WARRANTY

CONTROL MECÁNICO

Para una operación fácil

MATERIAL SPCC PARA CUBIERTA EXTERIOR

Acero laminado en caliente que mejora su calidad superficial y su resistencia

SISTEMAS ANTI-CAL

Sistema de autolimpieza para evitar la formación de incrustaciones

ALTA RESISTENCIA A LA CORROSIÓN

Recubrimiento de esmalte de diamante azul

ESPECIFICACIONES

Modelo No.	STXEWHG50G
Potencia	2,500W
Tipo de control de temperatura	Mecánico
Voltaje	220V~
Frecuencia	60Hz
Capacidad	50 L
Termostato	75°C
Presión de trabajo	0.8 MPa
Material del tanque interior	SPCC + Enamel
Material de la cubierta exterior	SPCC
Calificación IP	IPX4
Número de Servicios	1
Peso Neto	15.5 kg
Medidas del producto	410x410x625 mm
Medidas del embalaje	460x460x645 mm
Código UPC	810073477544

LA MARCA DEL PROFESIONAL™

©2025 Stanley Black & Decker, Inc. Stanley' and the Stanley/ logo are trademarks of Stanley Black & Decker, Inc. or an affiliate there of and are used under license. Manufactured by Home Products Group S.A., Hunkins Waterfront Plaza, Suite 556, Main Street, Charlestown, Nevis. official licensee of this product.

STANLEY

ilumitec®
INTERNATIONAL

©2026 Stanley Black & Decker, Inc. Stanley' and the Stanley/ logo are trademarks of Stanley Black & Decker, Inc. or an affiliate there of and are used under license. Manufactured by Lighting & Hardware Distribution Inc., Panama Headquarters, 1 (888) 502-8432, www.lightingandhardware.com